Manual
Sophie

DBER03122019

Copyright©A.C.D. nv/sa , zwaaikomstraat 22, 8800 Roeselare, Belgium

info@acd.eu
www.acd.eu

NL:

Open alle dozen en controleer of de inhoud klopt.

Sorteer dan alle onderdelen volgens gebruik, die vermeld staat op de inhoud in de dozen.

De 7 soorten van gebruik zijn :

- Gevel
- Zijwand
- Dak
- Deur
- Dakraam
- Beglazing
- Afwerking

E:

Open all the boxes and make sure the contents is correct.

Sort all parts according to the usage which is mentioned on the contents of the boxes.

The 7 types of usage are :

- Facade
- Side panel
- Roof
- Door
- Skylight
- Glazing
- Finishing

F:

Ouvrez toutes les boîtes et assurez-vous que le contenu est correct.

Triez toutes les parties conformément à l'utilisation indiquée sur le contenu des boîtes.

Les 7 types d'utilisation sont :

- Façade
- Parois
- Toit
- Porte
- Lucarne
- Vitrage
- Finition

D:

Öffnen Sie alle Boxen und kontrolieren Sie dass der Inhalt richtig ist.

Sortieren Sie alle Teile nach der Anwendung, die auf dem Inhalt der Boxen angegeben wird.

Die 7 Arten der Anwendung sind :

- Façade
- Parois
- Toit
- Porte
- Lucarne
- Vitrage
- Finition

Beste klant

Proficiat met de aankoop van uw serre. Door deze handleiding is geen technische voorkennis vereist. Doorneem alles stap per stap, zodat noodzakelijke onderdelen en handelingen voorbereid zijn.

Veiligheid en efficiëntie

Glas is zwaar, scherp en breekbaar. Een ladder is hoog en wankel. Aluminiumprofielen zijn soms lang en scherp. Wees voorzichtig als u niet dagelijks met deze grondstoffen werkt, kinderen blijven daarom beter uit de buurt. Veiligheidsschoenen, een veiligheidsbril en handschoenen kunnen hierbij helpen, bij de montage van glas zijn deze een must.

Gereedschappen:

- 2 sleutels met sleutelwijdte 10mm
- mes of een stevige schaar
- sterschroevendraaier (groot type)
- platte schroevendraaier (groot)
- waterpas
- spade
- touw of een meter van min. 5 meter
- ladder (die op zichzelf kan blijven staan)

Toebehoren verkrijgbaar in elke doe-het-zelf winkel:

- sneldrogende beton, om uw serre vast te ankeren
- Neutrale silicone.

Handeling voorafgaand aan de montage

Pak alle dozen uit en sorteer de onderdelen volgens gebruik (zie inhoudsblad per doos).

Weetjes

- Boutgleuven zijn gleuven waar de kop van een bout in past. Bijna elk profiel in deze serre bezit 1 of meerdere boutgleuven.
- Bij verbindingen met boutgleuven, steeds de profielen goed tegen elkaar drukken.
- Wachtbouten zijn bouten die we in een gleuf schuiven als voorbereiding voor een latere montage, op een tiental centimeter van het profieleinde houden moeren ze voorlopig vast.
- Een serre bestaat uit 2 gevels, 2 zijwanden en 1 dak.
- Indien niet specifiek vermeld, worden steeds korte bouten (M6x10) gebruikt.

Advies

Gebruik steeds alle detailzichten als hulpmiddel voor het uitlijnen, uitrichten en positioneren van uw profiel. Let op doorsnede en gaten. De moeren enkel 2 toertjes op de bouten draaien, pas na het doorlopen van de volledige pagina de bouten en moeren definitief aanspannen.

Bijkomend advies en tips

- Verzekering: Het is aan te bevelen uw verzekeringsmakelaar in te lichten van de plaatsing van uw serre.
- Regelmatig controleren:
  - Controleer of alle bouten nog zijn aangespannen
  - Controleer of uw verankering (beton en de ankers) nog steeds intact is
  - Controleer de positie van het dakraam
- Extra controle bij heel slecht weer:
  - Zorg ervoor dat de opsteker van het dakraam in het slotgat vast zit en zo het dakraam goed vastklemt.
  - Zorg ervoor dat de deur goed dicht is, vergrendel de deur indien mogelijk
  - Zorg ervoor dat er geen luchtspleten zijn onder de fundering
  - Verhinder een te groot sneeuwgewicht
- Algemene regel: Zorg ervoor dat de wind niet in uw serre kan
- Tips voor de goede werking van uw serre:
  - Reinig met regelmaat de goten
  - Reinig met regelmaat de condensgoten
  - Reinig de onderloopregel van de deur voor een vrije loop van uw deur
  - Voor de goeie werking van uw deur, olie de wielen regelmatig in
  - Reinig uw glas
- Bij het gebruik van silicone raden wij aan 'silirub PC' te gebruiken. De aangebrachte silicone heeft een levensduur van 1 jaar en wordt best regelmatig vervangen (hiervoor kunt u 'sealant remover' gebruiken). Het is heel belangrijk dat de silicone in de juiste omstandigheden wordt aangebracht:
  - Bij droog weer
  - In normale temperaturen (geen extreme koude of warmte)
  - Op ontvette ondergrond (eventueel 'cleaner & degreaser' gebruiken)
  - 1 dag laten uitdrogen
- De automatische raamopener: tijdens de winter de cilinder verwijderen, in te oliën en op een warme plaats bewaren. Je kan steeds gebruik maken van de manuele opener. Gebruik automatische raamopener en manuele opener niet samen.

Chèr(e) client(e)

Félicitations pour l'achat de votre serre. Grâce au présent manuel, aucune connaissance technique préalable n'est requise pour le montage. Suivez les différentes étapes afin de préparer les différents éléments et d'opérer les manipulations nécessaires.

Sécurité et efficacité

Attention ! Les profils en aluminium sont parfois longs et coupants. Tenez également compte de la hauteur et de la mauvaise stabilité de l'échelle. Soyez donc prudent si vous n'utilisez pas régulièrement ce genre de matériel ; gardez de préférence les enfants à distance. Chaussures de sécurité, lunettes de sécurité et gants peuvent être utiles et sont indispensables pour le placement du verre.

Outils:

- 2 clés de 10 mm
- un couteau ou des grands ciseaux
- un tournevis étoile (de grande taille)
- un tournevis plat (grand)
- un niveau
- une bêche
- une corde ou un mètre de min. 5 mètres
- une échelle (qui peut tenir seule)

Matériaux disponibles dans tous les magasins de bricolage:

- béton à prise rapide pour ancrer solidement votre serre
- Silicone neutre.

Action avant le montage

Ouvrez toutes les boites et triez les parties conformément à l'utilisation comme indiquée sur le contenu des boîtes.

Bon à savoir

- Les rainures à boulon sont des rainures dans lesquelles s'adapte la tête d'un boulon. Quasiment tous les profils de cette serre possèdent 1 ou plusieurs rainure(s) à boulon.
- En cas de raccords via les rainures à boulon, toujours bien comprimer les profils l'un contre l'autre.
- Les boulons d'arrêt sont des boulons à glisser dans une rainure, en préparation d'un montage ultérieur ; des écrous les tiennent en place à une dizaine de centimètres de l'extrémité du profil.
- Une serre se compose de 2 façades, de 2 parois latérales et d'un toit.
- Sauf mention spécifique, on utilise toujours des boulons courts (M6x10).

Conseil

Utilisez toujours toutes les vues détaillées comme aide pour aligner, centrer et positionner votre profil. Soyez attentif à la section et aux perforations.
Lorsque vous vissez les écrous sur les boulons, ne faites que 2 tours ; ne serrez définitivement les écrous sur les boulons qu'après avoir pris connaissance de la page dans son intégralité.

Conseils et astuces supplémentaires

- Assurance : il est recommandé d'avertir votre compagnie d'assurance que vous avez monté une serre
- Contrôles réguliers:
  - Vériez que tous les boulons soient bien serrés
  - Assurez-vous que l'ancrage (béton + portants) est intact
  - Contrôlez la position de la tabatière
- Contrôles supplémentaires en cas de mauvaises conditions météo:
  - Assurez-vous que le loquet de la tabatière soit bien dans l'orice de fermeture et que la tabatière soit correctement fermée
  - Assurez-vous que la porte soit bien fermée ; verrouillez-la si nécessaire
  - Assurez-vous de l'absence de ssures dans l'embase
  - Evacuez l'excès de neige pour éviter trop de poids
- Règle générale : veillez à éviter que le vent ne puisse pénétrer dans la serre
- Conseils pour le bon fonctionnement de votre serre:
  - Nettoyez régulièrement les gouttières
  - Nettoyez régulièrement les rainures de condensation
  - Nettoyez la rainure d'évacuation de la porte pour permettre une ouverture aisée
  - Pour un actionnement optimal de la porte, lubriez régulièrement les roulettes
  - Nettoyez les vitres
- Nous vous recommandons d'utiliser silicone "silirub PC". Le silicone appliqué sur les parties a une durée de vie de 1 an et il est préférable de le remplacer régulièrement (vous pouvez utiliser un "dissolvant de mastic" pour cela). Il est très important que le silicone soit appliqué dans les bonnes conditions:
  - par temps sec
  - à des températures normales (pas de froid extrême ni de chaleur)
  - Sur des surfaces dégraissées (éventuellement utiliser "nettoyant & dégraissant")
  - Laisser sécher pendant 1 jour
- L'ouverture automatique de la fenêtre : l'hiver, ôtez les cylindres, lubriez-les et conservez les dans un endroits chaud. Vous pouvez toujours ouvrir manuellement. N'utilisez pas les dispositifs d'ouverture automatique et manuelle en même temps.

Dear Customer

Congratulations on the purchase of your greenhouse. Thanks to this manual, no technical foreknowledge is required for assembling the greenhouse. Reading through the manual step by step will allow you to prepare all necessary parts and acts for the assembly of your greenhouse.

Safety and Efficiency

Glass is heavy, sharp-edged and fragile. A ladder is high and unstable. Aluminium profiles are sometimes long and sharp-edged. So, be careful when you are not familiar with handling these materials. Therefore, it is better to keep children away during the assembly. Safety shoes, safety glasses and safety gloves may therefore be very useful and are essential when assembling glass.

Tools:

- 2x 10mm screw-wrenches
- Knife or solid scissors
- Star screwdriver (large type)
- Flat screw-driver (large type)
- Spirit level
- Shovel
- Rope or measuring rod min. 7 meters
- Ladder (self-standing)

Tools available in all D.I.Y.-shops:

- Quick-drying concrete to solidly anchor your greenhouse
- Neutral silicone.

Actions prior to assembly

Open all the boxes and sort all parts according tot he usage which is mentioned on the contents of boxes.

Petty Facts

- Bolt slots are slots in which fits a bolt head. Nearly all profiles in this greenhouse have 1 or more bolt slots.
- In the event of bolt slot connections, always make sure that the profiles are closely pressed to one another.
- Stop bolts are bolts that we slide in a slot in preparation of further assembly; these bolts are temporarily retained by nuts at some 10cm of the profile end.
- A greenhouse consists of 2 façades (front and back), 2 sidewalls and a roof.
- Except when explicitly mentioned otherwise, short bolts (M6X10) are used.

Advice

Always use all detailed views as aid to align, line up and position your profile. Pay attention to section and perforations.
When fixing the nuts on the bolts, only make 2 turns; only definitively tighten the bolts and nuts after having gone through the entire page.

Additional Advice and Tips

- Insurance: it is recommended to inform your insurance broker on the installation of your greenhouse.
- Regularly check:
  - whether all bolts are still tightened
  - whether the anchors (concrete and anchors) are still intact
  - the position of the roof window
- Extra checks in times of bad weather:
  - Make sure that the window-raiser is locked in the hole and firmly clamps the roof window
  - Make sure that the door is firmly closed; if possible, lock it
  - Make sure there are no air splits under the foundation
  - During winter, remove snow from the greenhouse (weight)
- General rule: Make sure that the wind cannot enter your greenhouse
- Tips for a good functioning of your greenhouse:
  - Regularly clean the gutters
  - Regularly clean the condensation water gutters
  - Clean the door threshold profile for smooth functioning of the door
  - Regularly oil the wheels of the door for a smooth functioning
  - Clean the glass
- In case of usage of silicone, we recommend using "silirub PC". The silicone applied on the parts has a lifespan of 1 year and is best replaced regularly (you can use "sealant remover" for this). It is very important that the silicone is applied in the right conditions:
  - In dry weather
  - In normal temperatures (no extreme cold or heat)
  - On defatted surfaces (possibly use "cleaner & degreaser")
  - Allow to dry out for 1 day
- Automatic window-raiser: during the winter period, remove the cylinder, oil it and store it in a warm place. You can always use the manual window-raiser. Do not use the automatic window-raiser and the manual window-raiser together.

Sehr geehrter Kunde

Herzlichen Glückwunsch zu Ihrem neuen Gewächshaus! Diese Anleitung setzt keine technischen Vorkenntnisse voraus. Gehen Sie alles Schritt für Schritt durch, damit alle erforderlichen Teile in Reichweite liegen und Sie auf den nächsten Arbeitsschritt vorbereitet sind.

Sicherheit und Effizienz

Glas ist schwer, scharfkantig und zerbrechlich. Eine Leiter ist hoch und wacklig. Aluprofile sind manchmal lang und ebenfalls scharfkantig. Seien Sie vorsichtig, wenn Sie nicht täglich mit solchen Dingen arbeiten. Kinder sollten auf Abstand bleiben. Sicherheitsschuhe, eine Schutzbrille und Handschuhe können hilfreich sein. Beim Einsetzen von Glas sind sie sogar unverzichtbar.

Arbeitsmittel:

- 2 Schlüssel mit 10 mm Schlüsselweite
- ein Messer oder eine robuste Schere
- Kreuzschraubendreher (groß)
- Schlitzschraubendreher (groß)
- Wasserwaage
- Spaten
- Seil oder Maßband mit einer Länge von mindestens 7 Metern
- Stehleiter

Zubehör, das Sie in jedem Baumarkt finden:

- schnellhärtender Beton für die Verankerung Ihres Gewächshauses
- Neutrales Silikon.

Aktionen vor der Montage

Öffnen Sie alle Boxen und sortieren Sie alle Teile entsprechend der Verwendung, die auf dem Inhalt der Boxen angegeben ist.

Petty Facts

- Schraubennuten sind Nuten, in die der Kopf einer Schraube passt. Nahezu jedes Profil dieses Gewächshauses hat 1 oder mehrere Schraubennuten.
- Bei Nutverbindungen müssen die Profile immer fest aneinander gedrückt werden.
- Warteschrauben sind Schrauben, die man zur Vorbereitung der späteren Montage in eine Nut schiebt. Sie werden in etwa 10 cm Abstand zum Profilende provisorisch durch Muttern festgehalten.
- Das Gewächshaus besteht aus 2 Giebelwänden, 2 Seitenwänden und 1 Dach.
- Soweit dies nicht anders angegeben ist, werden stets kurze Schrauben (M6x10) verwendet.

Tipp

Benutzen Sie immer alle Detailansichten als Hilfsmittel für die Fluchtung, Ausrichtung und Positionierung der Profile. Beachten Sie den Querschnitt und die Bohrungen. Die Muttern dürfen nur zwei Umdrehungen weit auf die Schrauben gedreht werden. Erst nachdem die ganze Seite mit Schrauben bestückt ist, werden alle Schrauben und Muttern endgültig festgezogen.

Weitere Hinweise und Tipps

- Versicherung: Es empfiehlt sich, Ihrem Versicherungsvertreter zu melden, dass Sie ein Gewächshaus besitzen.
- Regelmäßige Kontrollen:
  - Kontrollieren Sie, ob alle Schrauben noch festgezogen sind
  - Kontrollieren Sie, ob Ihre Verankerung (Beton und Anker) noch intakt ist
  - Kontrollieren Sie die Stellung des Dachfensters
- Zusätzliche Kontrollen bei besonders schlechtem Wetter:
  - Stellen Sie sicher, dass der Öffner des Dachfensters im Schloss arretiert ist und das Dachfenster sicher festsitzt
  - Stellen Sie sicher, dass die Tür richtig geschlossen ist, und verriegeln Sie möglichst die Tür
  - Stellen Sie sicher, dass unter dem Fundament keine Hohlräume entstanden sind
  - Verhindern Sie eine zu hohe Belastung durch aufliegenden Schnee
- Allgemeine Regel: Stellen Sie sicher, dass kein Wind in Ihr Gewächshaus eindringen kann.
- Tipps zur einwandfreien Funktion Ihres Gewächshauses:
  - Reinigen Sie regelmäßig die Rinnen
  - Reinigen Sie regelmäßig die Kondensrinnen
  - Reinigen Sie die untere Türführung, damit die Tür sich problemlos öffnen und schließen lässt
  - Damit sich die Tür problemlos öffnen und schließen lässt, sollten die Räder regelmäßig geölt werden
  - Reinigen Sie die Scheiben
- Verwending von Silikon: Wir empfehlen die Verwendung von "silirub PC". Das Silikon hat eine Lebensdauer von 1 Jahr und wird am besten regelmäßig ausgetauscht (hierfür können Sie den "Sealant Remover" verwenden). Es ist sehr wichtig, dass das Silikon unter den richtigen Bedingungen angewendet wird:
  - Bei trockenem Wetter
  - Bei normalen Temperaturen (keine extreme Kälte oder Hitze)
  - Auf entfetteten Oberflächen (evtl. "Reiniger & Entfetter" verwenden)
  - 1 Tag trocknen lassen
- Automatischer Fensteröffner: Entfernen Sie im Winter den Zylinder, um ihn zu ölen und an einem warmen Ort aufzubewahren. Sie können dann den manuellen Öffner benutzen. In keinem Fall dürfen Sie den automatischen und den manuellen Fensteröffner zusammen benutzen.

Serre Sophie

SOPHIE	CONTENU DE LA ***BOITE 1*** / INHOUD VAN ***DOOS 1*** CONTENT **BOX 1** / Inhalt **BOX 1**				
art_n°	*Qté* *Aantal* *Number* *Anzahl*	*F : Description* *NL : Beschrijving* *E : Description* *D : Beschreibung*	*Section* *Doorsnede* *Section* *Abschnitt*	*Longuer* *Lengte* *Length* *Länge*	*Utilisation* *Gebruik* *Usage* *Anwendung*
800478	1	Set plaquettes finition faîtière et fondation RAL9005 Set afdekplaatjes Fundering en nok RAL9005 Set Cover plates foundation and ridge RAL9005 Set Abdeckplatten Fundament und First RAL9005	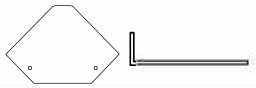	90	Finition Afwerking Finishing Finish
800017	6	Plaquette coin pignon RAL9005 Hoekplaatje recht RAL9005 Angle plate right RAL9005 Winkelplatte recht RAL9005	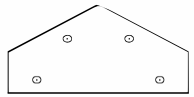	150	Pignon Gevel Facade Fassade
800018	3	Plaquette faîtière pignon RAL9005 Nokplaatje RAL9005 Ridge plate RAL9005 Nockenleisten RAL9005	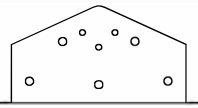	150	Pignon Gevel Facade Fassade
800187	3	Barre verticale TOP R3 RAL9005 Glasregel TOP R3 RAL9005 Glas line TOP R3 RAL9005 Glasslinie Top R3 RAL9005		502	Pignon Gevel Facade Fassade
800955	1	Notice Orangerie R3 Handleiding Tuinkamer R3 Instructions Orangerie R3 Anleitung Orangerie R3		300	
801400	6	Ancre de coin renforçable Hoekanker versterkbaar Corner anchor reinforcable Ecke Anker zum stärken	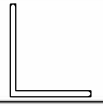	400	Finition Afwerking Finishing Finishing
801401	7	Ancre de milieu renforçable Middenanker versterkbaar Middle anchor reinforcable Mitte Anker zum stärken	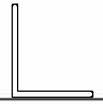	400	Finition Afwerking Finishing Finishing
801402	13	Renforcement pour ancre Ankerversterking Reinforcement for anhor Stärkungsteil fur Anker	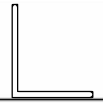	196	Finition Afwerking Finishing Finishing
800296	2	Caoutchouc : 22m Rubber : 22m Caoutchouc : 22m Gummi : 22m	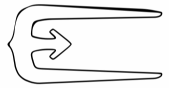	450	Vitrage Beglazing Glazing Verglasung
800298	3	Viserie luncarne RAL9005 Onderdelenzakje dakraam RAL9005 Screw bag roof window RAL9005 Beschlägetasche Dach Fenster RAL9005			Lucarne Dakraam Skylight Dachfenster
800288	1 set	ensemble de poignées Set Handvatjes Set of handles Reihe von Griffen		150	Finition Afwerking Finishing Finish

Sophie

CONTENU DE LA ***BOITE 2*** / INHOUD VAN ***DOOS 2***

CONTENT **BOX 2** / Inhalt **BOX 2**

art_n°	*F : Description* *NL : Beschrijving* *E : Description* *D : Beschreibung*	*Section* *Doorsnede* *Section* *Abschnitt*	*Longuer* *Lengte* *Length* *Länge*	*Qté* *Aantal* *Number* *Anzahl*	*Utilisation* *Gebruik* *Usage* *Anwendung*
800295	Caoutchouc : 26,5m Rubber : 26,5m Caoutchouc : 26,5m Gummi : 26,5m	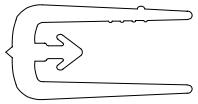	450	3	Vitrage Beglazing Glazing Verglasung
800296	Caoutchouc : 22m Rubber : 22m Caoutchouc : 22m Gummi : 22m	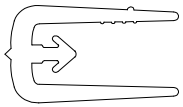	450	1	Vitrage Beglazing Glazing Verglasung

SOPHIE

CONTENU DE LA ***BOITE 3*** / INHOUD VAN ***DOOS 3***

CONTENT **BOX 3** / Inhalt **BOX 3**

art_n°	*F : Description* *NL : Beschrijving* *E : Description* *D : Beschreibung*	*Section* *Doorsnede* *Section* *Abschnitt*	*Longuer* *Lengte* *Length* *Länge*	*Qté* *Aantal* *Number* *Anzahl*	*Utilisation* *Gebruik* *Usage* *Anwendung*
800181	Fondation du pignon RAL9005 Fundering Gevel RAL9005 Foudation facade RAL9005 Grundmauer Fassade RAL9005		2986	1	Pignon Gevel Facade Fassade
800191	Tige d'ouverture de la lucarne RAL9005 Opsteker dakraam RAL9005 Attachable ring skylight RAL9005 Aufsteckring RAL9005		660	5	Lucarne Dakraam Skylight Dachfenster
800445	Profilé verticale de la porte coullisante RAL9005 Verticaal deurprofiel RAL9005 Vertical door profile RAL9005 Vertikaler Türprofil RAL9005		1852	2	La porte Deur Door Tür
800500	Barre verticale 1 du toit RAL9005 GAUCHE Glasregel 1 dak RAL9005 LINKS Glas line 1 roof RAL9005 LEFT Glasslinie 1 Dach RAL9005 LINKS		2212	2	Toit Dak Roof Dach
800501	Barre verticale 1 du toit RAL9005 DROITE Glasregel 1 dak RAL9005 RECHTS Glas line 1 roof RAL9005 RIGHT Glasslinie 1 Dach RAL9005 RECHTS		2212	2	Toit Dak Roof Dach
800512	Barre verticale 2 du toit RAL9005 GAUCHE Glasregel 2 dak RAL9005 LINKS Glas line 2 roof RAL9005 LEFT Glasslinie 2 Dach RAL9005 LINKS	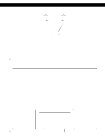	1602	2	Toit Dak Roof Dach
800513	Barre verticale 2 du toit RAL9005 DROITE Glasregel 2 dak RAL9005 RECHTS Glas line 2 roof RAL9005 RIGHT Glasslinie 2 Dach RAL9005 RECHTS		1602	2	Toit Dak Roof Dach
800504	Gauttière parois courte RAL9005 GAUCHE Goot korte zijwand RAL9005 LINKS Gutter short Side Panel RAL9005 LEFT Kurze Dachrinne Seitenwand RAL9005 LINKS		1518	2	Parois Zijwand Side panel Seitenwand
800505	Gauttière parois courte RAL9005 GAUCHE Goot korte zijwand RAL9005 LINKS Gutter short Side Panel RAL9005 LEFT Kurze Dachrinne Seitenwand RAL9005 LINKS		1518	2	Parois Zijwand Side panel Seitenwand

M

SOPHIE	CONTENU DE LA ***BOITE 4*** / INHOUD VAN ***DOOS 4*** CONTENT **BOX 4** / Inhalt **BOX 4**				
art_n°	*Qté* *Aantal* *Number* *Anzahl*	*F : Description* *NL : Beschrijving* *E : Description* *D : Beschreibung*	*Section* *Doorsnede* *Section* *Abschnitt*	*Longuer* *Lengte* *Length* *Länge*	*Utilisation* *Gebruik* *Usage* *Anwendung*
800181	1	Fondation du pignon RAL9005 Fundering Gevel RAL9005 Foudation facade RAL9005 Grundmauer Fassade RAL9005	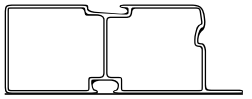	2986	Pignon Gevel Facade Fassade
800083	9	Barre verticale du pignon RAL9005 Glasregel gevel RAL9005 Glas line facade RAL9005 Glasslinie Fassade RAL9005	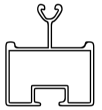	1883	Pignon Gevel Facade Fassade
800474	2	Fondation parois courte RAL9005 GAUCHE Fundering korte zijwand RAL9005 LINKS Foundation Side Panel short RAL9005 LEFT Kurze Grundmauer Seitenwand RAL9005 LINKS	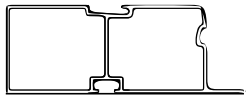	1474	Parois Zijwand Side panel Seitenwand
800475	2	Fondation parois courte RAL9005 DROITE Fundering zijwand kort RAL9005 RECHTS Foundation Side Panel short RAL9005 RIGHT Kurze Grundmauer Seitenwand RAL9005 RECHTS	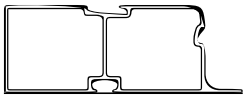	1474	Parois Zijwand Side panel Seitenwand
800175	6	Profilé horizontale de la lucarne RAL9005 Horizontaal dakraamprofiel RAL9005 Horizontal skylight profile RAL9005 horizontale Dachprofil RAL9005		757	Lucarne Dakraam Skylight Dachfenster
801404	6	Tirand 20 du pignon RAL9005 Treklat 20 gevel RAL9005 Pull bar 20 facade RAL9005 Ziehlatte 20 Fassade RAL9005	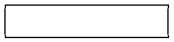	1760	Pignon Gevel Facade Fassade
801405	6	Tirand 20 de la parois RAL9005 Treklat 20 zijwand RAL9005 Pull bar 20 side panel RAL9005 Ziehlatte 20 Seitenwand RAL9005		1784	Parois Zijwand Side panel Seitenwand
801406	2	Tirand 20 du toit1 RAL9005 Treklat 20 dak1 RAL9005 Pull bar 20 roof1 RAL9005 Ziehlatte 20 Dach1 RAL9005	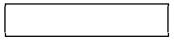	2172	Toit Dak Roof Dach
801407	4	Tirand 20 du toit3 RAL9005 Treklat 20 dak3 RAL9005 Pull bar 20 roof3 RAL9005 Ziehlatte 20 Dach3 RAL9005		2165	Toit Dak Roof Dach
801408	2	Tirand 20 du toit2 RAL9005 Treklat 20 dak2 RAL9005 Pull bar 20 roof2 RAL9005 Ziehlatte 20 Dach2 RAL9005	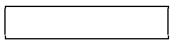	2202	Toit Dak Roof Dach

SOPHIE	CONTENU DE LA ***BOITE 5*** / INHOUD VAN ***DOOS 5*** CONTENT **BOX 5** / Inhalt **BOX 5**				Doos 3 m
art_n°	*Qté* *Aantal* *Number* *Anzahl*	*F : Description* *NL : Beschrijving* *E : Description* *D : Beschreibung*	*Section* *Doorsnede* *Section* *Abschnitt*	*Longuer* *Lengte* *Length* *Länge*	*Utilisation* *Gebruik* *Usage* *Anwendung*
800181	1	Fondation du pignon RAL9005 Fundering Gevel RAL9005 Foudation facade RAL9005 Grundmauer Fassade RAL9005	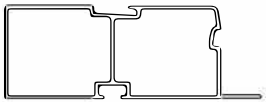	2986	Pignon Gevel Facade Fassade
800026	3	Profilé en T du pignon RAL9005 T-profiel Gevel RAL9005 T-profile facade RAL9005 T-Profil Fassade RAL9005	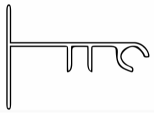	2053	Pignon Gevel Facade Fassade
800284	4	Tube ALU Afvoerpijp ALU Waste pipe ALU Abflussrohr ALU		1765	Finition Afwerking Finishing Finish
800502	2	Barre verticale 3 du toit RAL9005 GAUCHE Glasregel 3 dak RAL9005 LINKS Glas line 3 roof RAL9005 LEFT Glasslinie 3 Dach RAL9005 LINKS	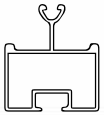	769	Toit Dak Roof Dach
800503	2	Barre verticale 3 du toit RAL9005 DROITE Glasregel 3 dak RAL9005 RECHTS Glas line 3 roof RAL9005 RIGHT Glasslinie 3 Dach RAL9005 RECHTS	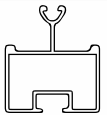	769	Toit Dak Roof Dach
800194	3	Supports de pignon RAL9005 Gevelsteunen RAL9005 Facade supports RAL9005 Giebelwandstützen RAL9005		927	Pignon Gevel Facade Fassade
800801	2	Plaque de support du toit R3 Orangerie RAL9005 Steunplaat Dak R3 Tuinkamer RAL9005 Support plate roof R3 RAL9005 Stützträger Dach R3 RAL9005	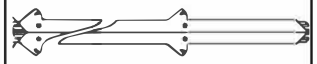	2155	Toit Dak Roof Dach

SOPHIE

CONTENU DE LA ***BOITE 6*** / INHOUD VAN ***DOOS 6***
CONTENT **BOX 6** / Inhalt **BOX 6**

art_n°	*F : Description* *NL : Beschrijving* *E : Description* *D : Beschreibung*	*Section* *Doorsnede* *Section* *Abschnitt*	*Longuer* *Lengte* *Length* *Länge*	*Qté* *Aantal* *Number* *Anzahl*	*Utilisation* *Gebruik* *Usage* *Anwendung*
800175	Profilé horizontale de la lucarne RAL9005 Horizontaal dakraamprofiel RAL9005 Horizontal skylight profile RAL9005 horizontale Dachprofil RAL9005		757	4	Lucarne Dakraam Skylight Dachfenster
800179	Profilé verticale de la lucarne RAL9005 Verticaal dakraamprofiel RAL9005 Vertical skylight profile RAL9005 Vertikale Dachprofil RAL9005		770	10	Lucarne Dakraam Skylight Dachfenster
800177	Traverse de la lucarne RAL9005 Dwarsligger dakraam RAL9005 Cross bar skylight RAL9005 überquerbar Dachfenster RAL9005		707	5	Lucarne Dakraam Skylight Dachfenster
800594	Silicone Silicone Silicone Silikon			3	Finition Afwerking Finishing Finish
800356	Pièce de coin gouttière PVC Hoekstuk goot PVC Corner piece gutter PVC Eckstück Dachrinne PVC			2	Finition Afwerking Finishing Finish
800178	Profilé horizontale de la porte RAL9005 Horizontaal deurprofiel RAL9005 Horizontal door profile RAL9005 Horizontale Türprofil RAL9005		708	2	La Porte Deur Door Tür
800293	Viserie BASIS Orangerie RAL9005 Beslagzak BASIS Tuinkamer RAL9005 Screw bag BASIS Tuinkamer RAL9005 Beschlägetasche BASIS Tuinkamer RAL9005			1	

SOPHIE

CONTENU DE LA **BOITE 7** / INHOUD VAN **DOOS 7**
CONTENT **BOX 7** / INHALT **BOX 7**

art_n°	*F : Description* *E : Description*	*NL : Beschrijving* *D :Beschreibung*	*Section / Doorsnede* *Section / Abschnitt*	*Longuer / Lengte* *Length / Länge*	*Qté / Aantal* *Number / Anzahl*	*Utilisation / Gebruik* *Usage / Anwendung*
800280	Profilé clique de la porte coullisante RAL9005 Clickprofiel deur RAL9005 Click profile door RAL9005 Klickprofil Tür RAL9005		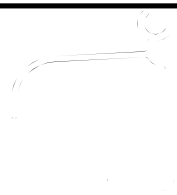	1485	1 0 indien hordeur avec moustiquiare If screen door Wenn Fliegentür	La porte Deur Door Tür
800282	Profilé U de la porte coullissante RAL9005 Onderloopregel deur RAL9005 Undergo rule door RAL9005 Unterlaufbar Tür RAL9005			1475	1 0 indien hordeur avec moustiquiare If screen door Wenn Fliegentür	La porte Deur Door Tür
800081	Barre verticale du toit RAL9005 Glasregel dak RAL9005 Glas line roof RAL9005 Glasslinie Dach RAL9005			1635	11	Toit Dak Roof Dach
800184	Profilé du pignon côté GAUCHE RAL9005 Hoekprofiel Gevel Dak LINKS RAL9005 Angle profile side wall LEFT RAL9005 Winkelprofil Seitenwand LINKS RAL9005			1635	3	Pignon Gevel Facade Fassade
800185	Profilé du pignon côté DROITE RAL9005 Hoekprofiel Gevel Dak RECHTS RAL9005 Angle profile side wall RIGHT RAL9005 Winkelprofil Seitenwand RECHTS RAL9005			1635	3	Pignon Gevel Facade Fassade

SOPHIE	CONTENU DE LA ***BOITE 8*** / INHOUD VAN ***DOOS 8*** CONTENT **BOX 8**/ INHALT **BOX 8**				
art_n°	*F : Description NL : Beschrijving* *E : Description D :Beschreibung*	*Section / Doorsnede* *Section / Abschnitt*	*Longuer / Lengte* *Length / Länge*	*Qté / Aantal* *Number / Anzahl*	*Utilisation / Gebruik* *Usage / Anwendung*
800082	Barre verticale de la parois RAL9005 Glasregel zijwand RAL9005 Glas line side panel RAL9005 Glasslinie Seitenwand RAL9005	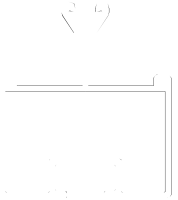	1643	15	Parois Zijwand Side panel Seitenwand
800465	Profilé du pignon côté GAUCHE RAL9005 Hoekprofiel Gevel zijkant LINKS RAL9005 Angle profile side wall LEFT RAL9005 Winkelprofil Seitenwand LINKS RAL9005		1655	3	Pignon Gevel Facade Fassade
800467	Profilé du pignon côté DROITE RAL9005 Hoekprofiel Gevel zijkant RECHTS RAL9005 Angle profile side wall RIGHT RAL9005 Winkelprofil Seitenwand RECHTS RAL9005		1655	3	Pignon Gevel Facade Fassade

R

SOPHIE	CONTENU DE LA ***BOITE 9*** / INHOUD VAN ***DOOS 9*** CONTENT **BOX 9** / INHALT **BOX 9**				
art_n°	*Qté / Aantal* *Number / Anzahl*	*F : Description* *NL : Beschrijving* *E : Description* *D :Beschreibung*	*Section / Doorsnede* *Section / Abschnitt*	*Longuer / Lengte* *Length / Länge*	*Utilisation / Gebruik* *Usage / Anwendung*
800519	3	Faîtière Nok Ridge Kamm	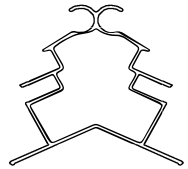	2867	Toit Dak Roof Dach
800520	1	Fondation de parois Fundering van de zijwand Foundation for side wall Gründung für Seitenwand	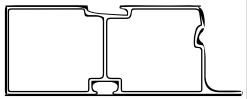	5935	Parois Zijwand Side panel Seitenwand
800329	1	Gauttière Goot Gutter Dachrinne	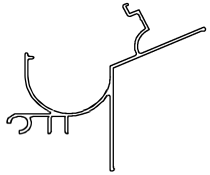	5935	Parois Zijwand Side panel Seitenwand

Sophie - Contenu boite de renfort / Content reinforcement box

Article	Item description	Profile type	Quantity
802811	Viserie renfort sophie Beslagzak extra versteviging /sophie v.003 Screw bag reinforcement sophie		**1**
803525	Tube de renfort WFR sophie Versterking WFR Zijwand Rechts TK Sophie ral9005 / ini Reinforcement tube WFR	**tube 30x60x3**	**1**
803526	Tube de renfort WFL sophie Versterking WFL Zijwand Links TK Sophie ral9005 / ini Reinforcement tube WFL	**tube 30x60x3**	**1**
803518	Tube de renfort WFL sophie Versterking RL DAK TK Sophie ral9005 / ini Reinforcement tube WFR	**tube 30x60x3**	**1**
801414	Tube de renfort WFL sophie Versterking RR DAK Rechts TK Sophie ral9005 / ini Reinforcement tube WFR	**tube 30x60x3**	**1**
801416	Tube de renfort WFL sophie Versterking RFL DAK Voor Links TK Sophie ral9005 / ini Reinforcement tube WFR	**tube 30x60x3**	**1**
801418	Tube de renfort WFL sophie Versterking RFR DAK Voor Rechts TK Sophie ral9005 / ini Reinforcement tube WFR	**tube 30x60x3**	**1**
801420	Tube de renfort WFL sophie Versterking RBO DAK Achter Buiten TK Sophie ral9005 / ini Reinforcement tube WFR	**tube 30x60x3**	**2**
801424	Tube de renfort WFL sophie Versterking WB Wand Achter TK Sophie ral9005 / ini Reinforcement tube WFR	**tube 30x60x3**	**3**
801422	Tube de renfort WFL sophie Versterking RBI DAK Achter Midden TK Sophie ral9005 / ini Reinforcement tube WFR	**tube 30x60x3**	**1**
800742	Profil L Profielen: L-profiel 60x60x2 - L=1607mm RAL9005 voor Hél/Sop / ini L profile	**L 60x60x2**	**2**
800807	Pièce T connecteur faitière Klein materiaal: T-stuk voor nok dak tuinkamer R3 GELAST ral9005 / ini T-connector ridge profile	**welded T- ridge**	**1**
801438	Connecteur embase coin intérieur Funderingsbinnenhoekverbinder - RAL9005 / ini Connector inner corner		**2**
801428	connecteur soudé CL Verbindingsstuk CL gebinte voor en zij Links - RAL9005 / ini welded connector CL		**1**
801441	connecteur soudé CR Verbindingsstuk CR gebinte voor en zij Rechts - RAL9005 / ini welded connector CR		**1**
801436	Plaque de connection barre de vitrage Connectieplaat glasregelverbinder - RAL9005 - 2mm dikte / ini Connection plate for glass line		**2**
801432	Plaque renfort arrière Afdekplaat versterking TK achter - RAL9005 - 3mm dikte / ini Reinforcement plate back		**2**
801430	Plaque renfort arrière à encoche Afdekplaat met uitsparing versterking TK achter - RAL9005 - 3mm dikte / ini Reinforcement plate back with cut-out		**4**
801434	Profil U Alu U-profiel 35x35x35x2 L=1100 versterking TK - RAL9005 / ini U profile	**U35x35x35x2**	**3**
800806	triangle de renforcement Versterkingsdriehoek TK rinforcement triangle		**3**
801223	Profil U Inleg U-profiel Dak TK Sophie - Hélène L=2240 RAL9005 U profile	**U10x20x10x2**	**2**
800284	Tube ALU Afvoerpijp ALU Waste pipe ALU		**2**

Notities

SOPHIE

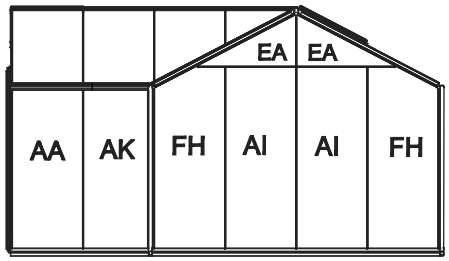

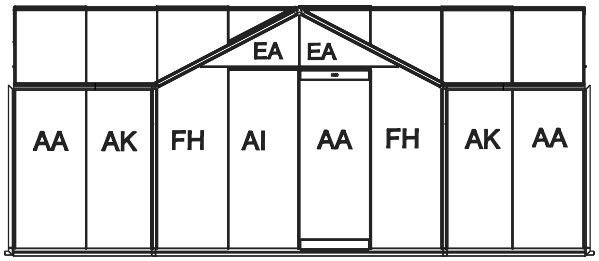

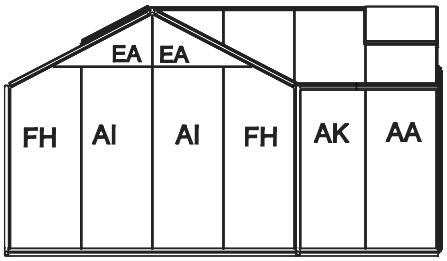

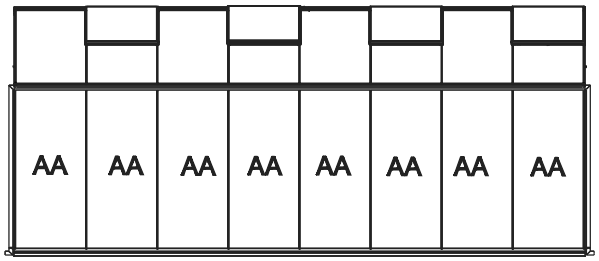

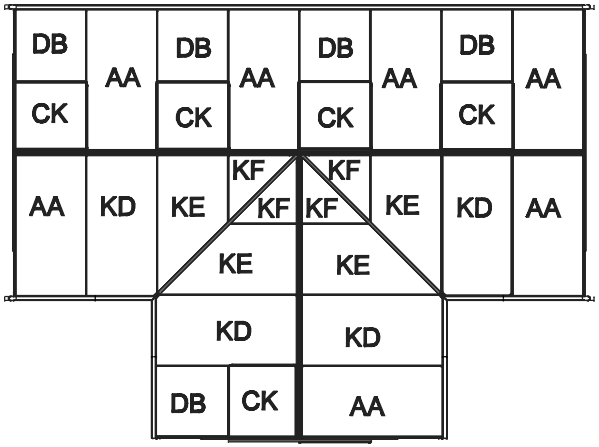

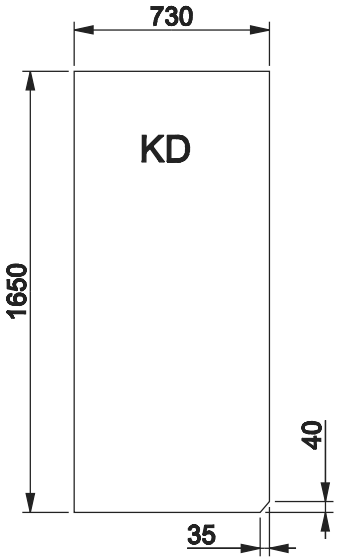

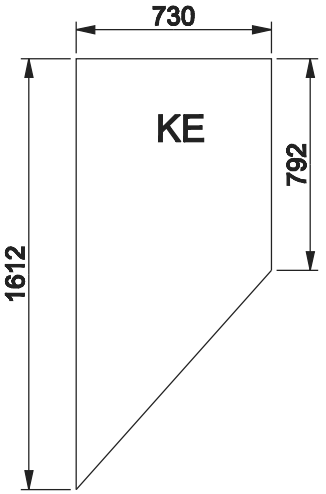

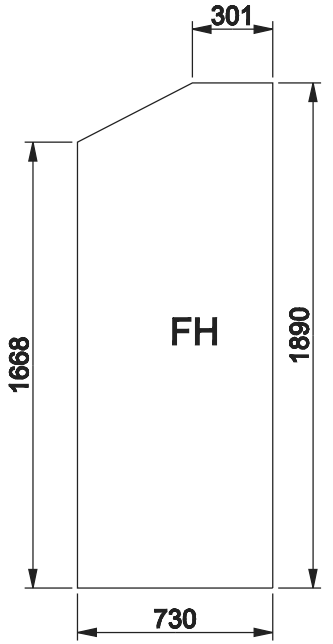

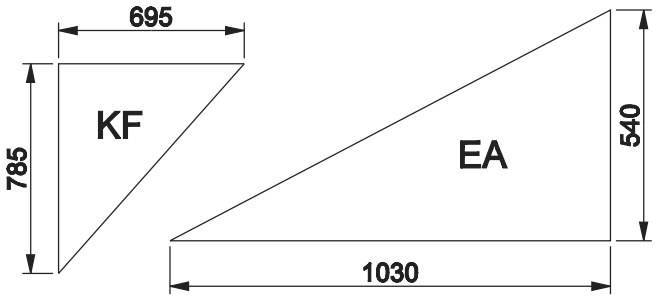

AA: 1650 x 730	20x	Klaar Gehard Glas	FH : zie tekening	6x	Klaar Gehard Glas
AK : 1650 x 668	4x	Klaar Gehard Glas	AI: 1890 x 730	5x	Klaar Gehard Glas
CK: 780 x 730	5x	Klaar Gehard Glas	KD : zie tekening	4x	Klaar Gehard Glas
DB : 870 x 730	5x	Klaar Gehard Glas	KE : zie tekening	4x	Klaar Gehard Glas
EA : zie tekening	6x	Klaar Gehard Glas	KF : zie tekening	4x	Klaar Gehard Glas

3x

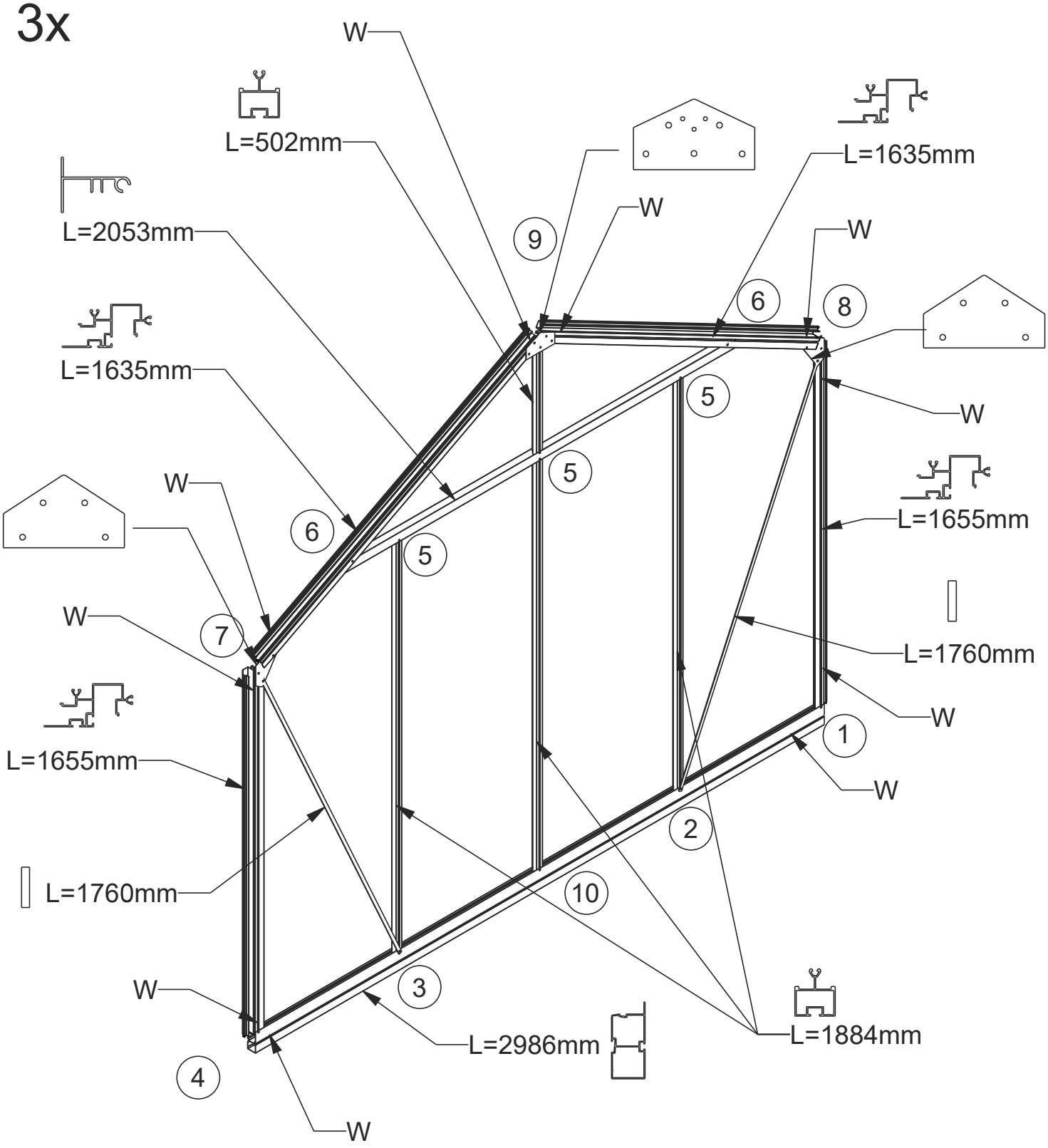

W = Plaats de !10! wachtbouten tijdens de montage
W = Insérez les !10! boulon d'attente lors du montage

DIN933 M6x10	DIN933 M6x16	DIN934 M6
a 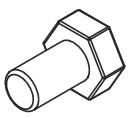	b 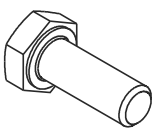	c

1

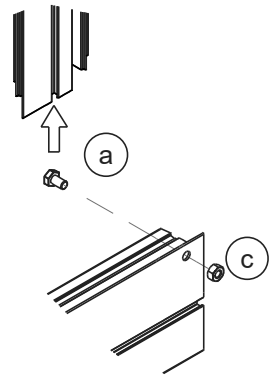

2

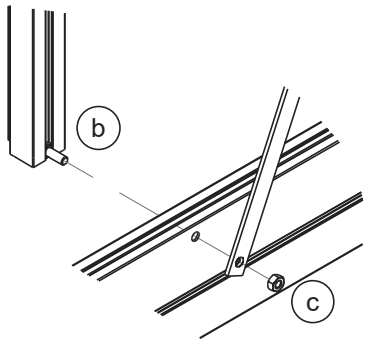

3

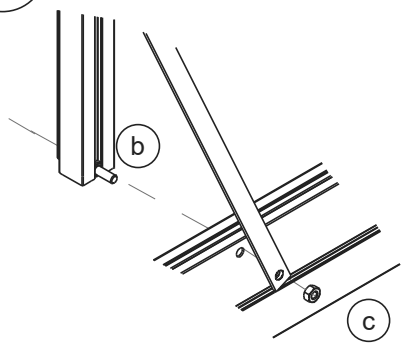

4

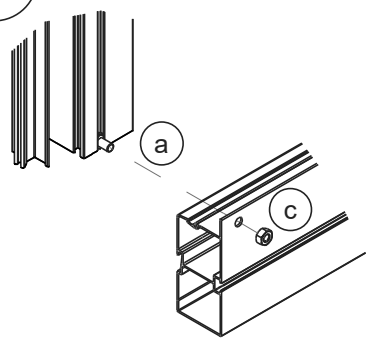

5

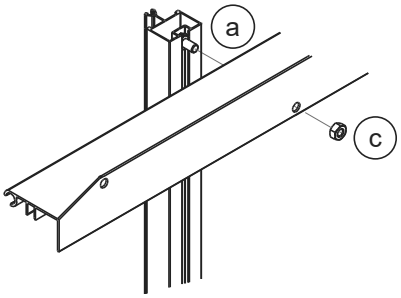

6 (2x)

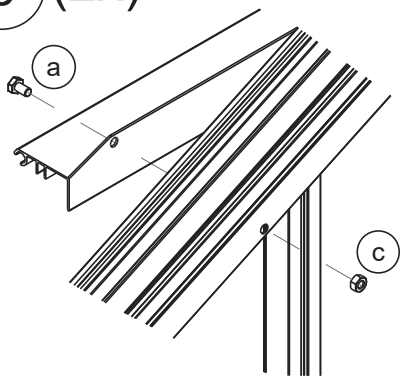

7

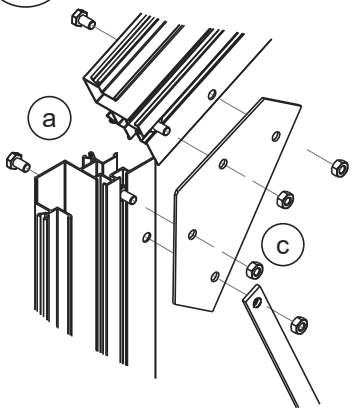

8

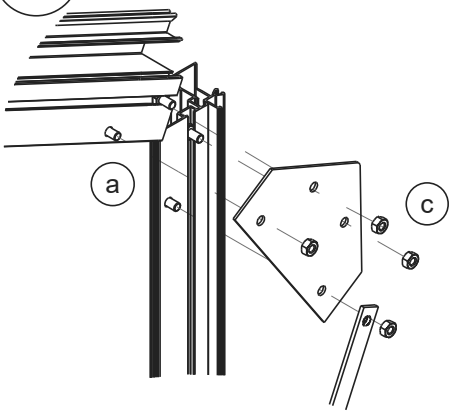

W

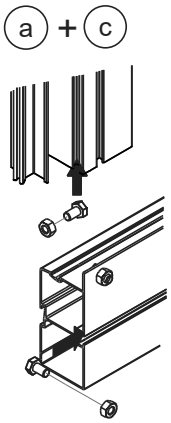

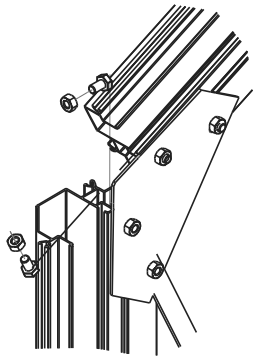

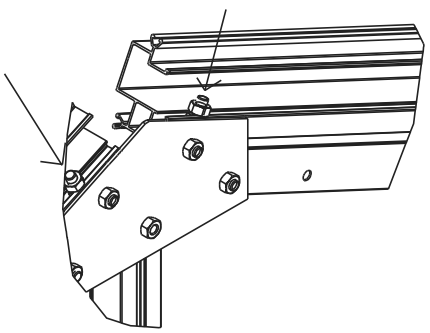

9

Zie PAG 4A
Voir PAG 4A
See PAG 4A
Siehe Seite 4A

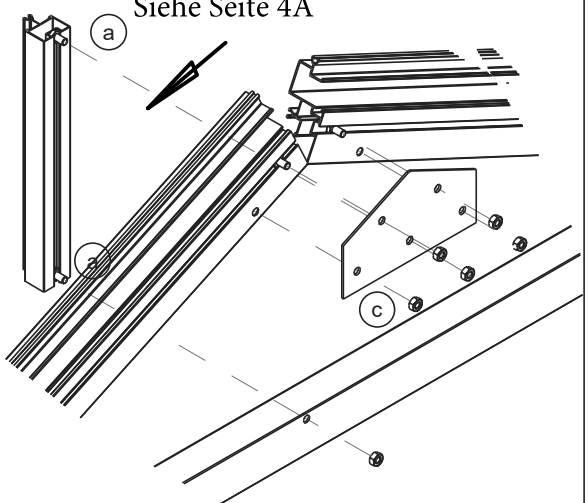

10

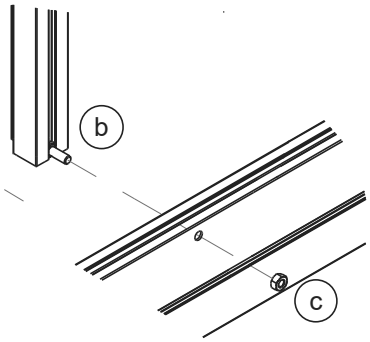

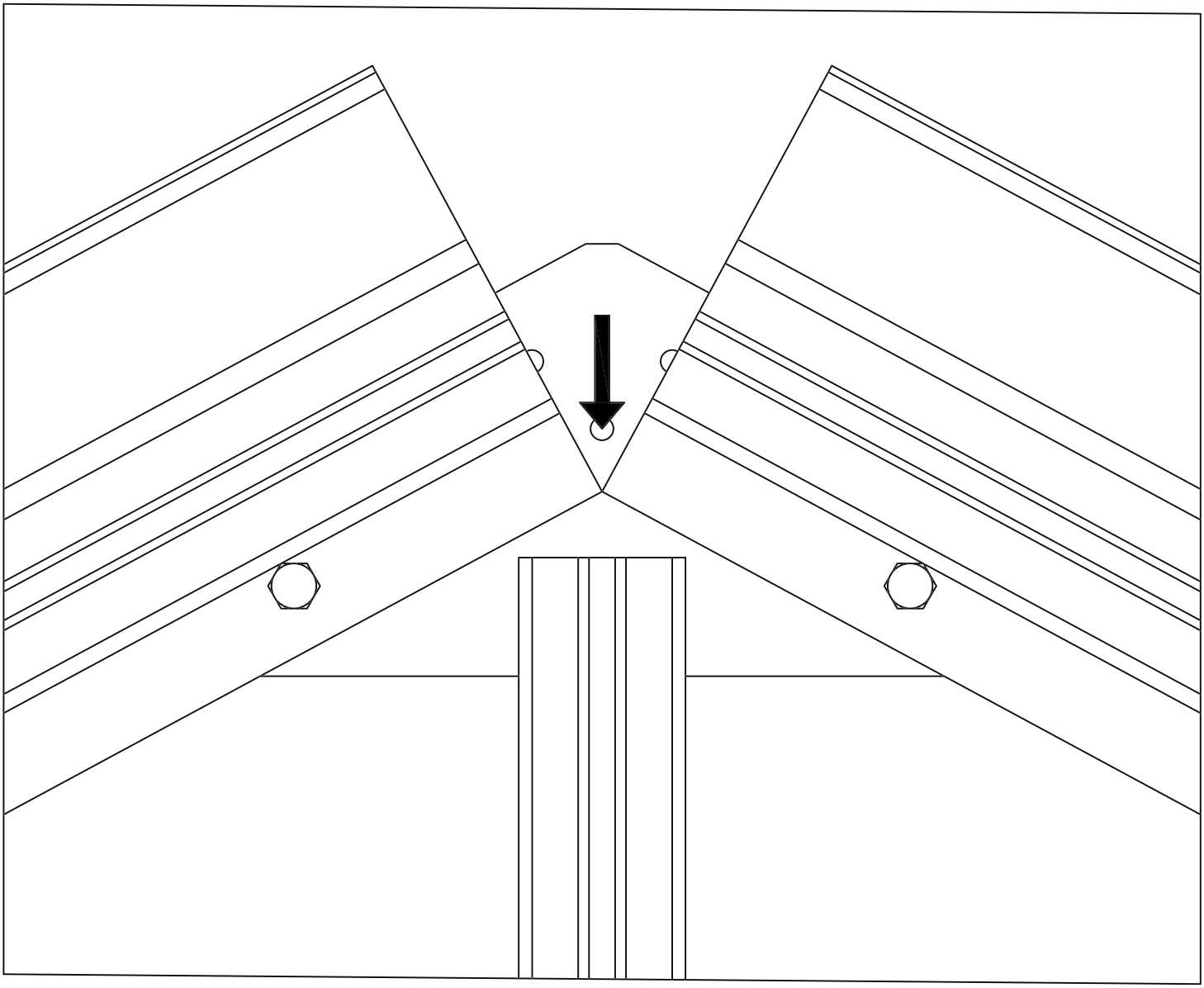

NL: Gelieve te monteren met beide hoekpunten van de hoekprofielen tegen elkaar.
Dit is belangrijk voor de montage van de driehoeksruiten EA. Zie pag 28.

F: Assemblez les deux sommets des angles des cornières l'un à l'autre.
C'est important pour le montage des vitres triangulaires EA. Voir le page 28.

E: Mount the two angular points of the angle sections against each other.
It's important, to mount the windows EA. See page 28.

D: Montieren Sie die zwei Scheitelpunkte der Winkel Zuetnander.
Wichtig Für die Befestigung des Dreteckfenstern. Siehe Seite 28.

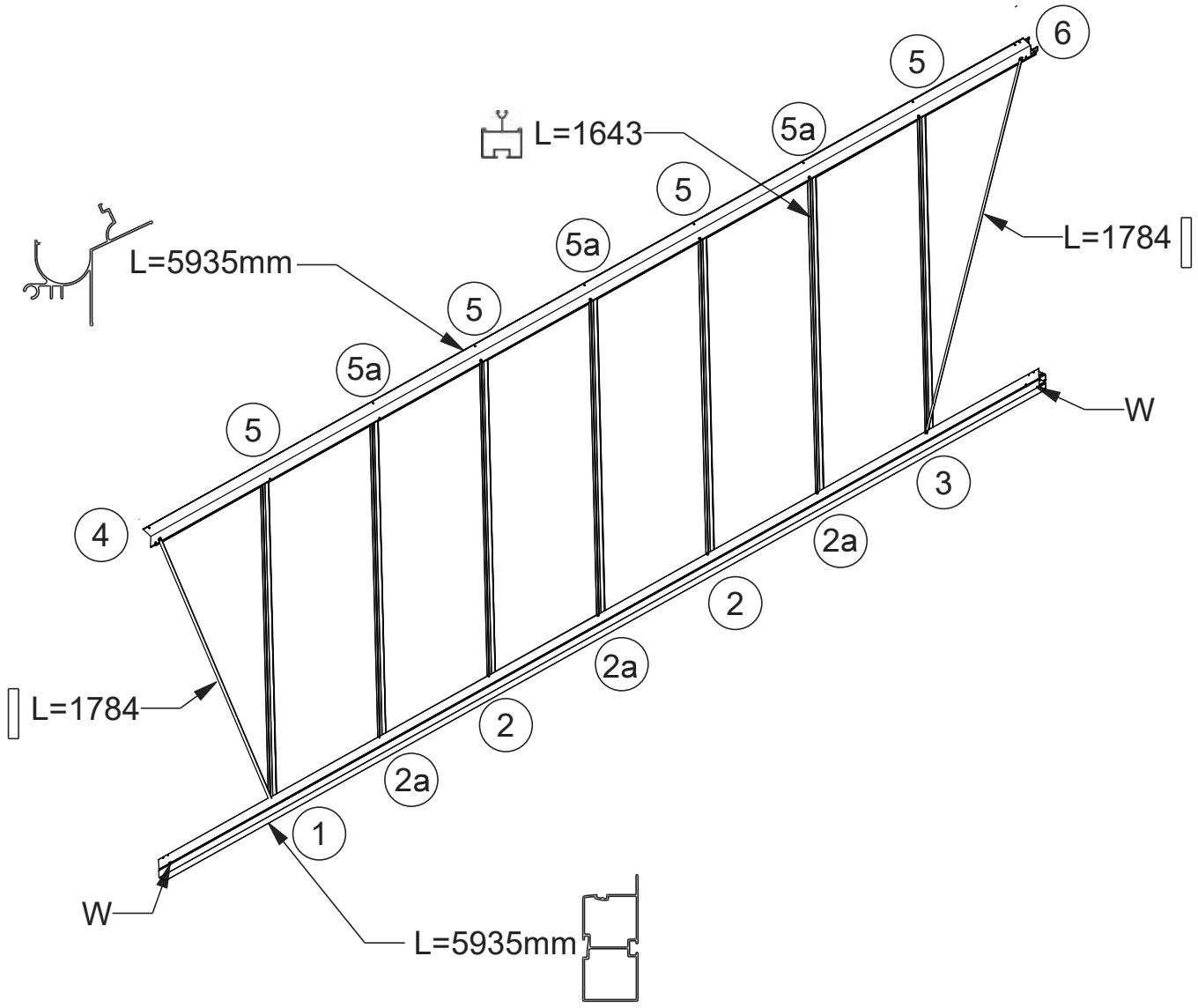

W = Plaats de !2! wachtbouten tijdens de montage

W = Insérez les !2! boulon d'attente lors du montage

DIN933 M6x10	DIN933 M6x16	DIN934 M6
a 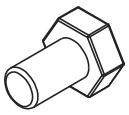	b 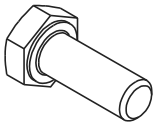	c

1

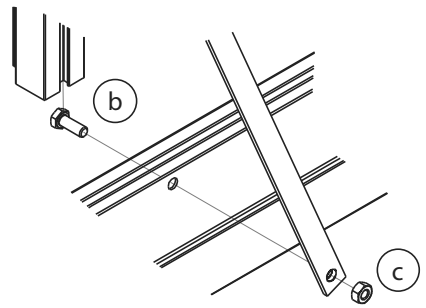

2 = 2x

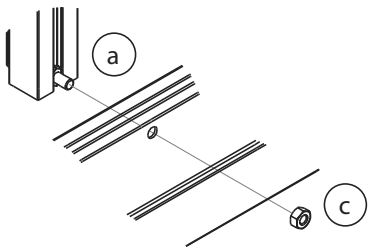

2a = 3x

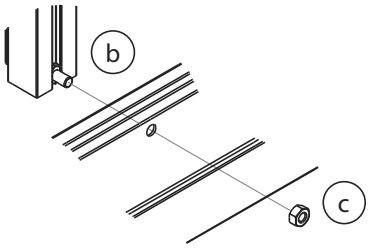

3

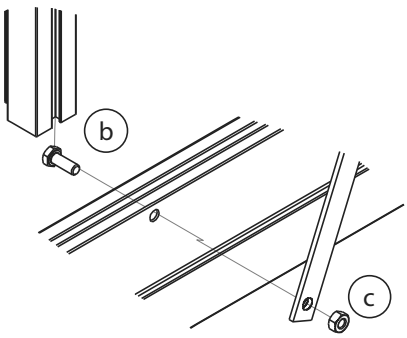

4

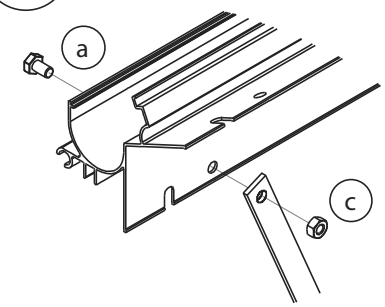

5 = 4x

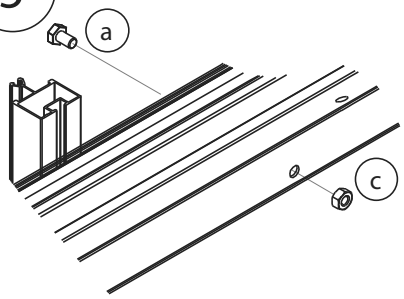

5a = 3x

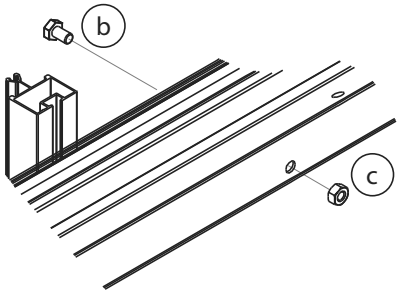

6

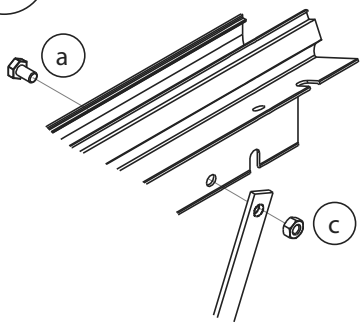

W

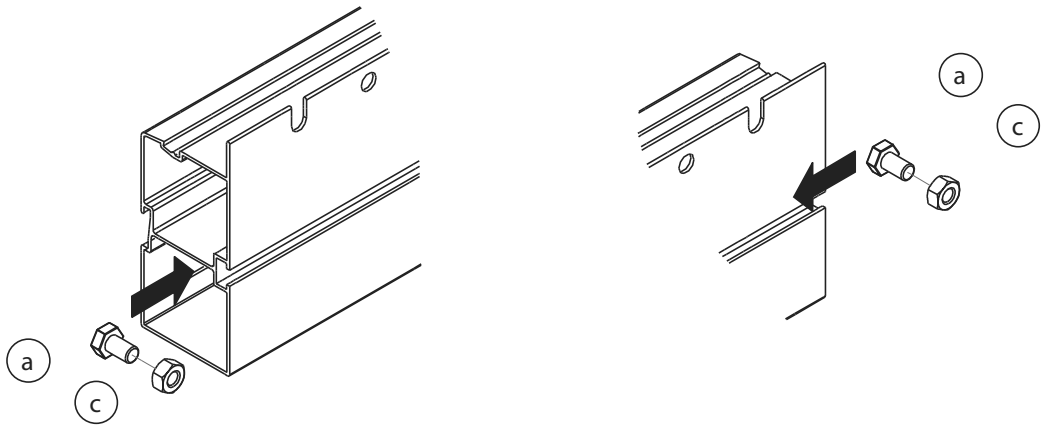

2x

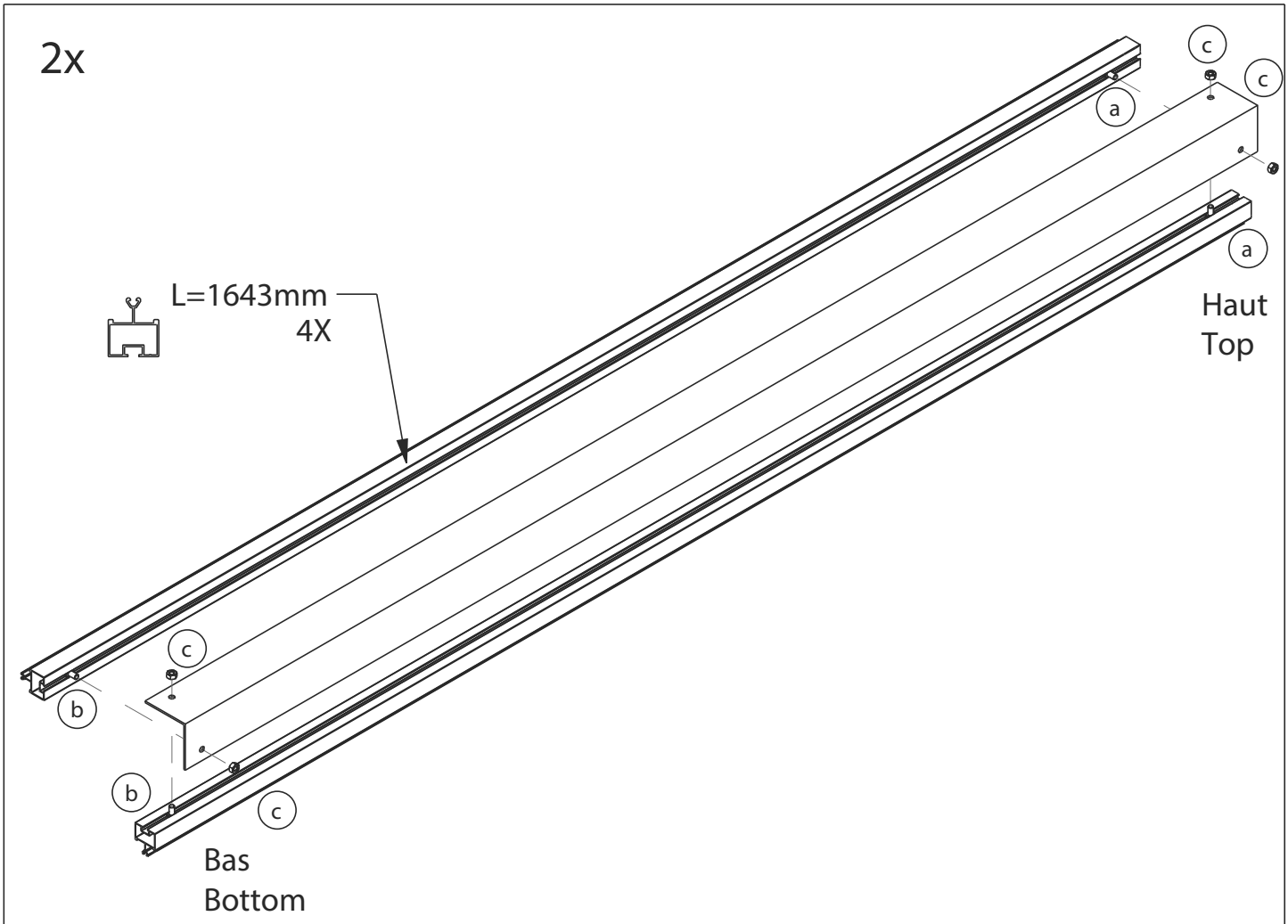
c
c
a
a
L=1643mm
4X
Haut
Top
c
b
b
c
Bas
Bottom

2x

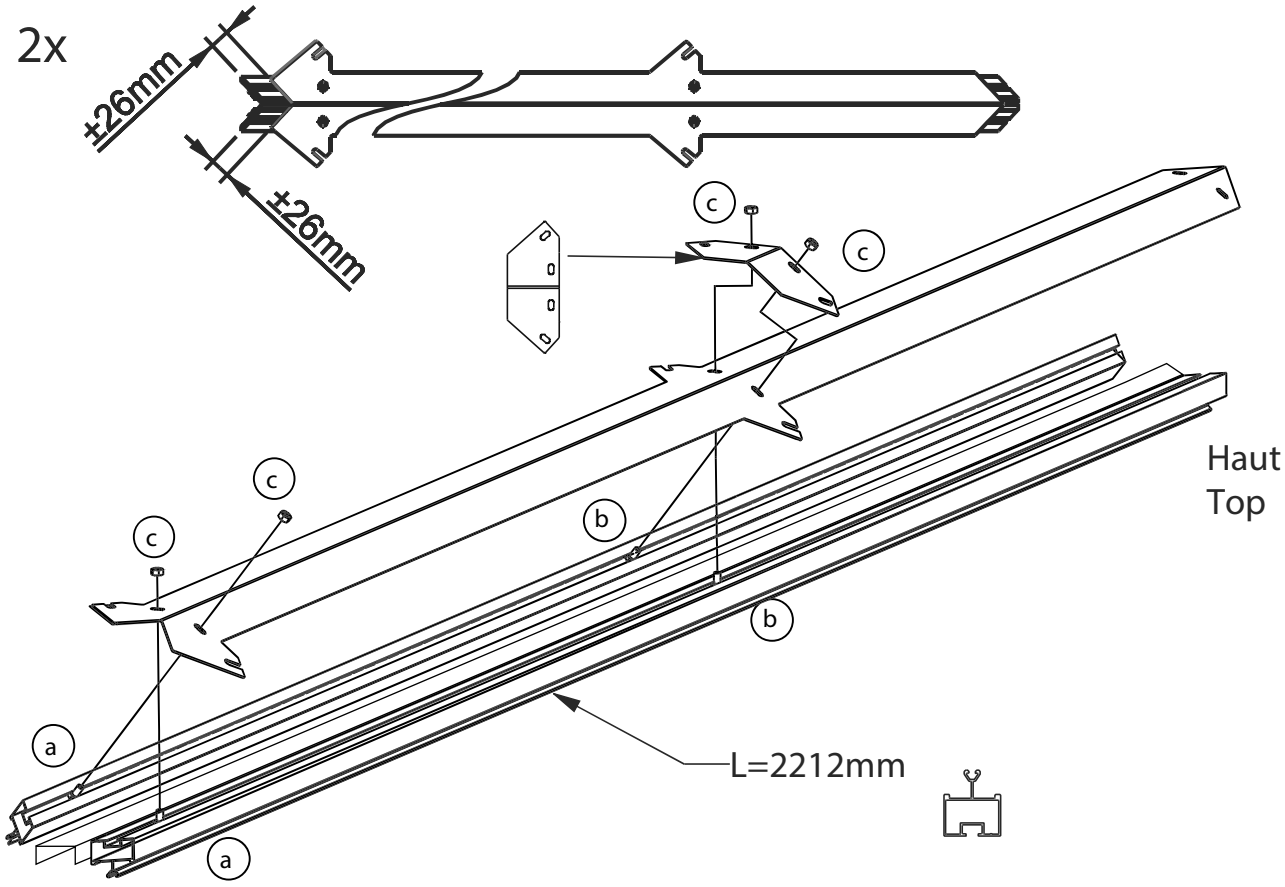
±26mm
±26mm
c
c
Haut
Top
c
c
b
b
a
L=2212mm
a
Bas
Bottom

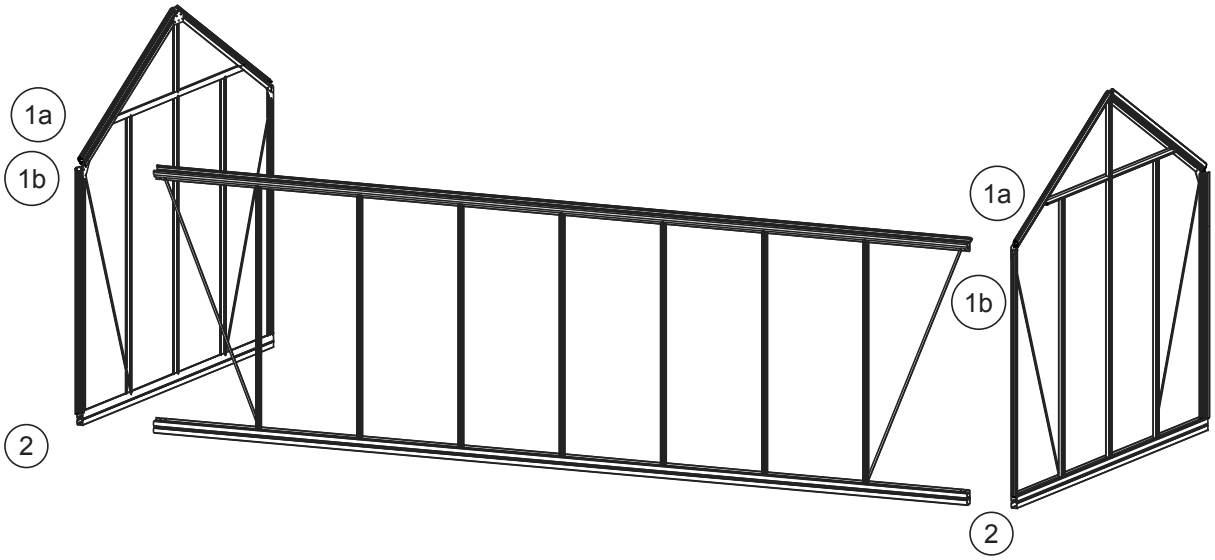
1a
1b
2
1a
1b
2

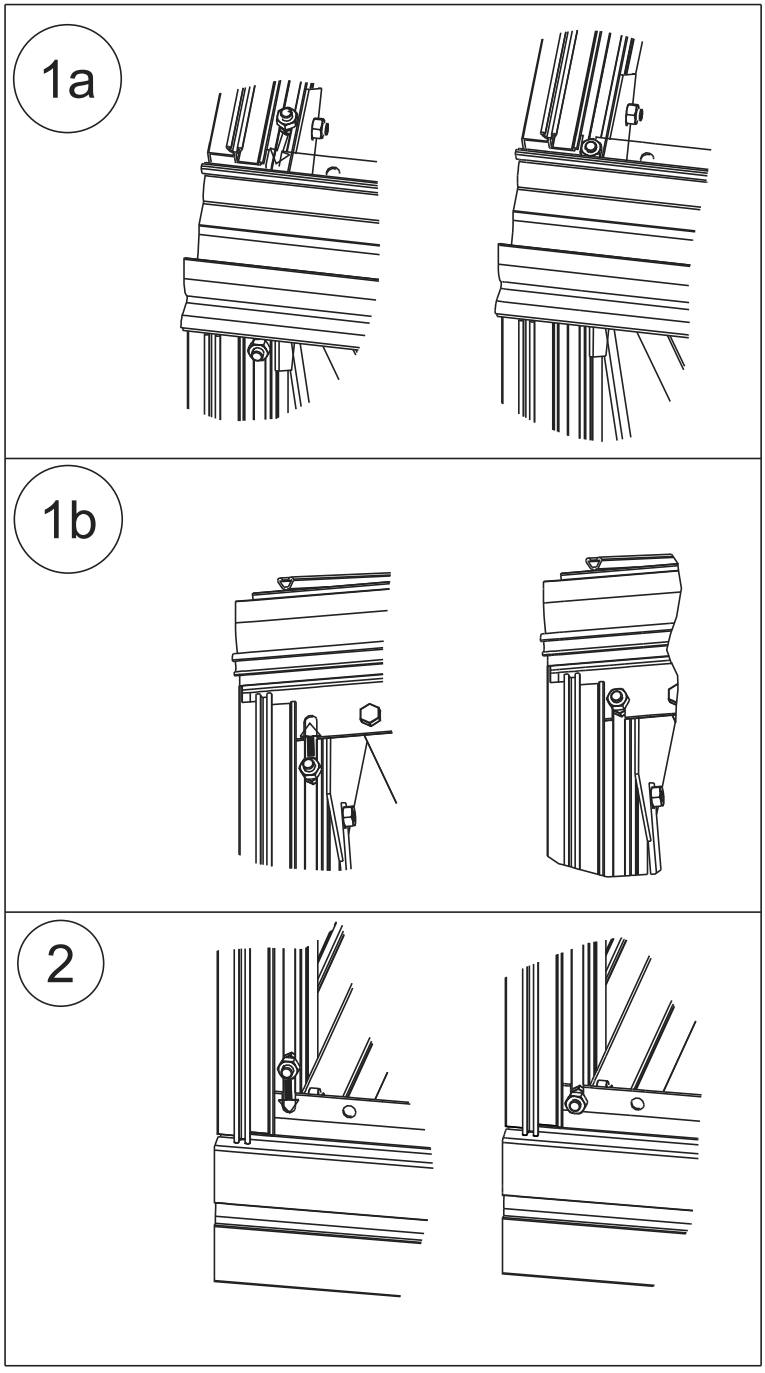
1a
1b
2

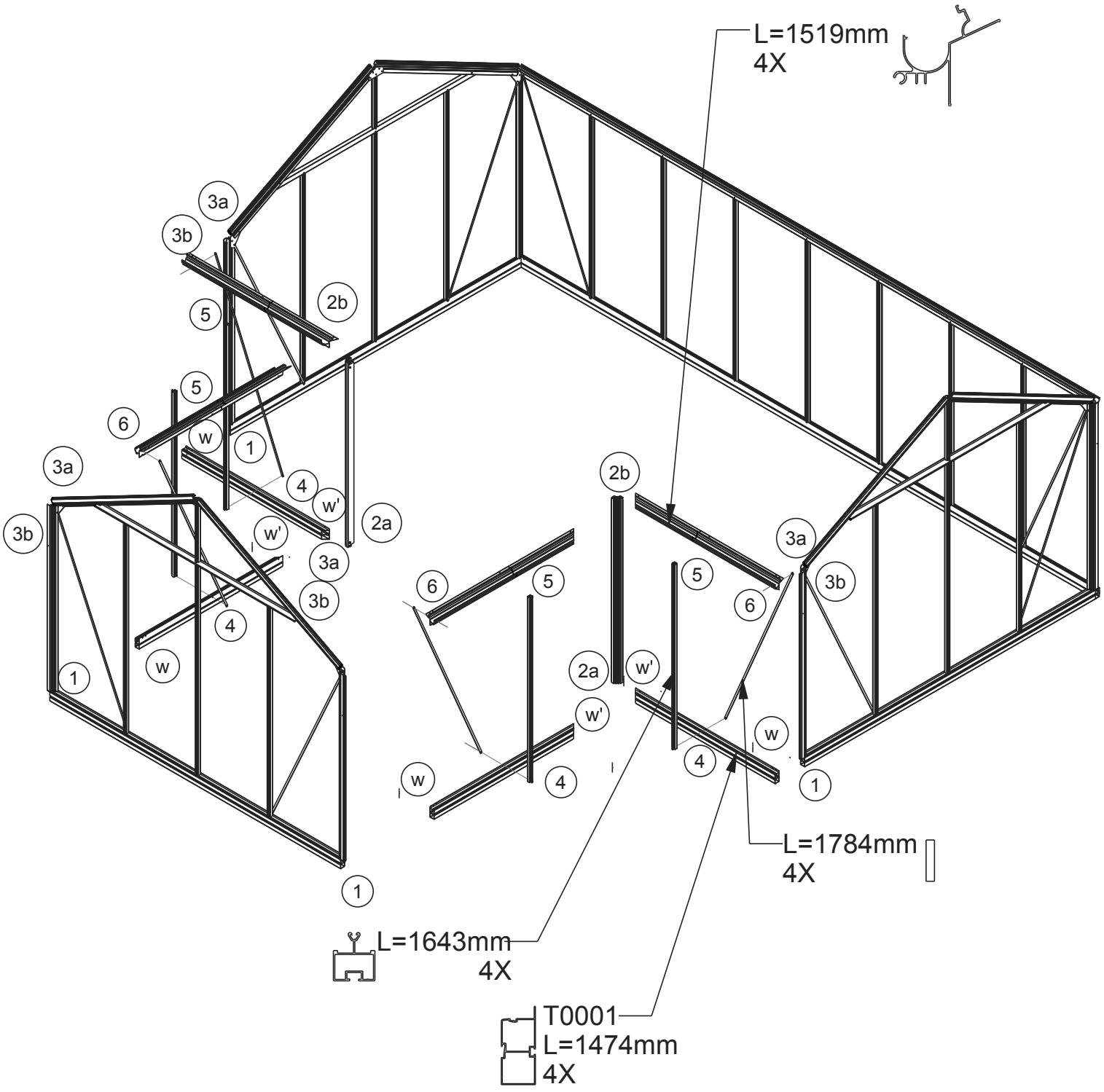

W = Plaats de !8! wachtbouten tijdens de montage
W = Insérez les !8! boulon d'attente lors du montage

DIN933 M6x10	DIN933 M6x16	DIN934 M6
a 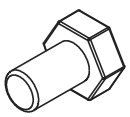	b 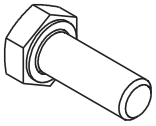	c

1

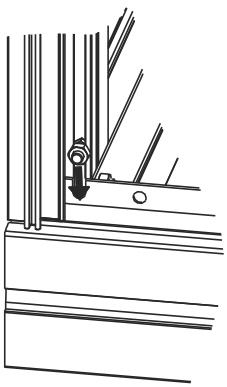

2a

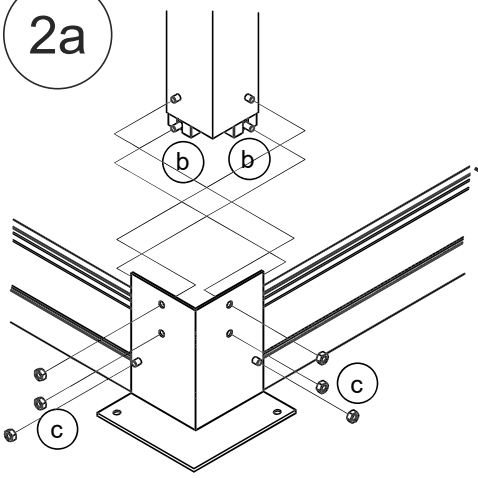

2b

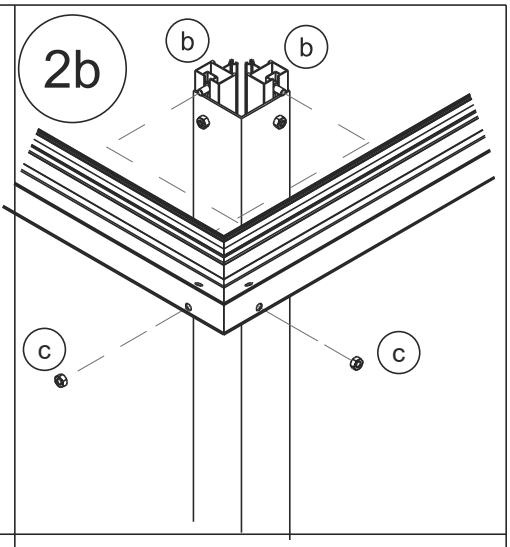

3a

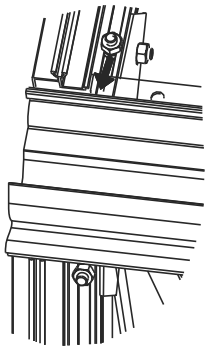

3b

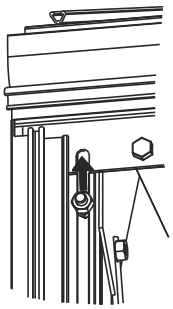

4

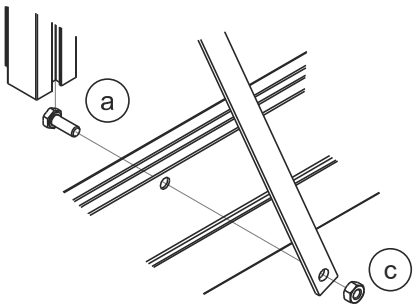

5

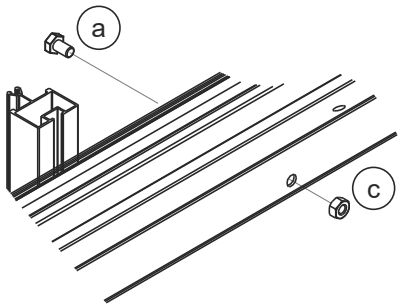

6

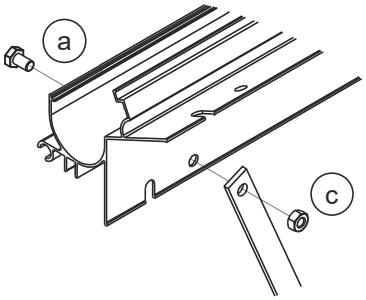

W

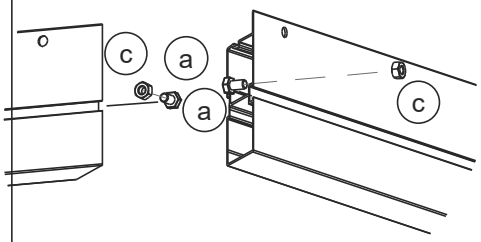

W' = 4x a = b

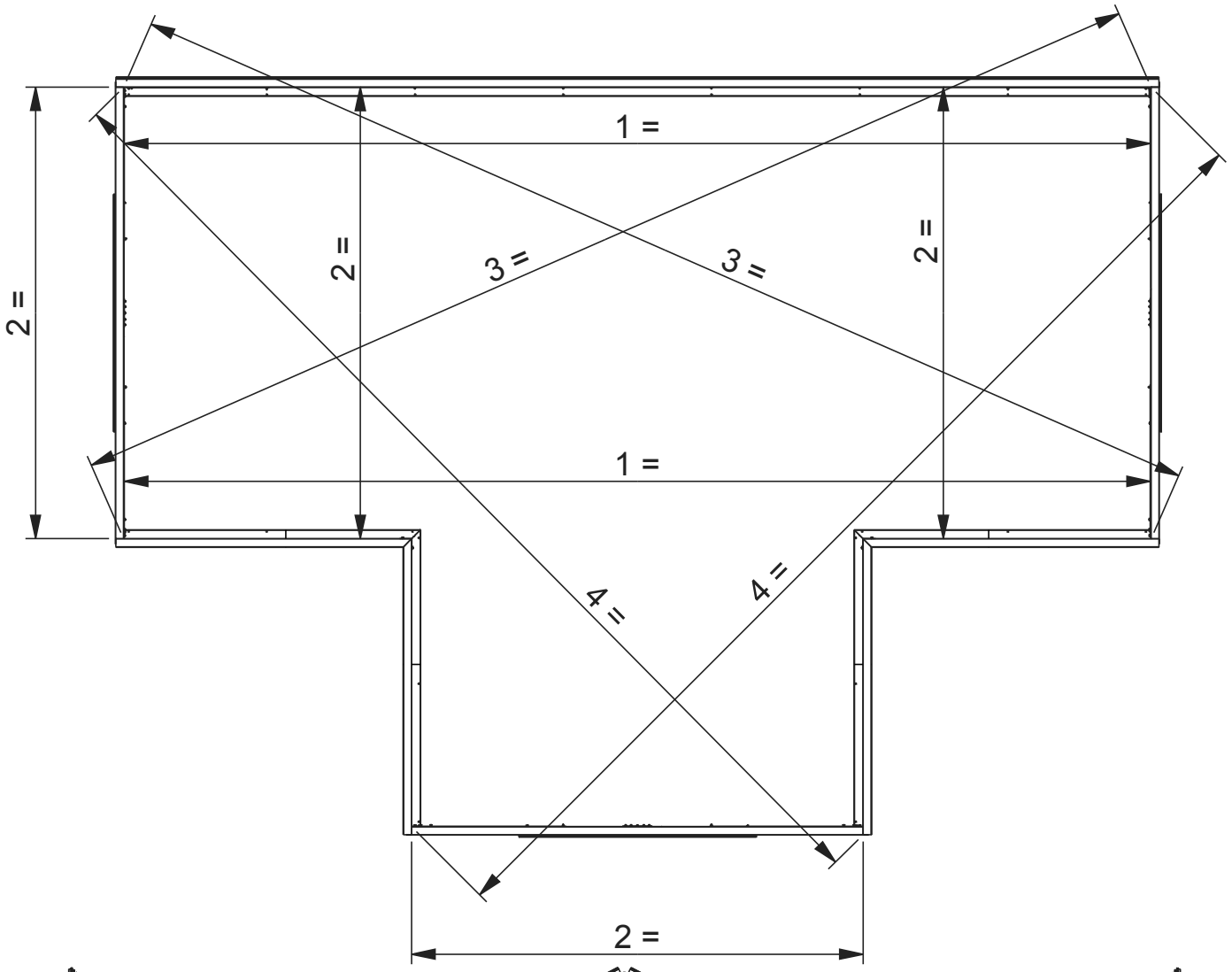
1 =
2 =
2 =
2 =
3 =
3 =
1 =
4 =
4 =
2 =

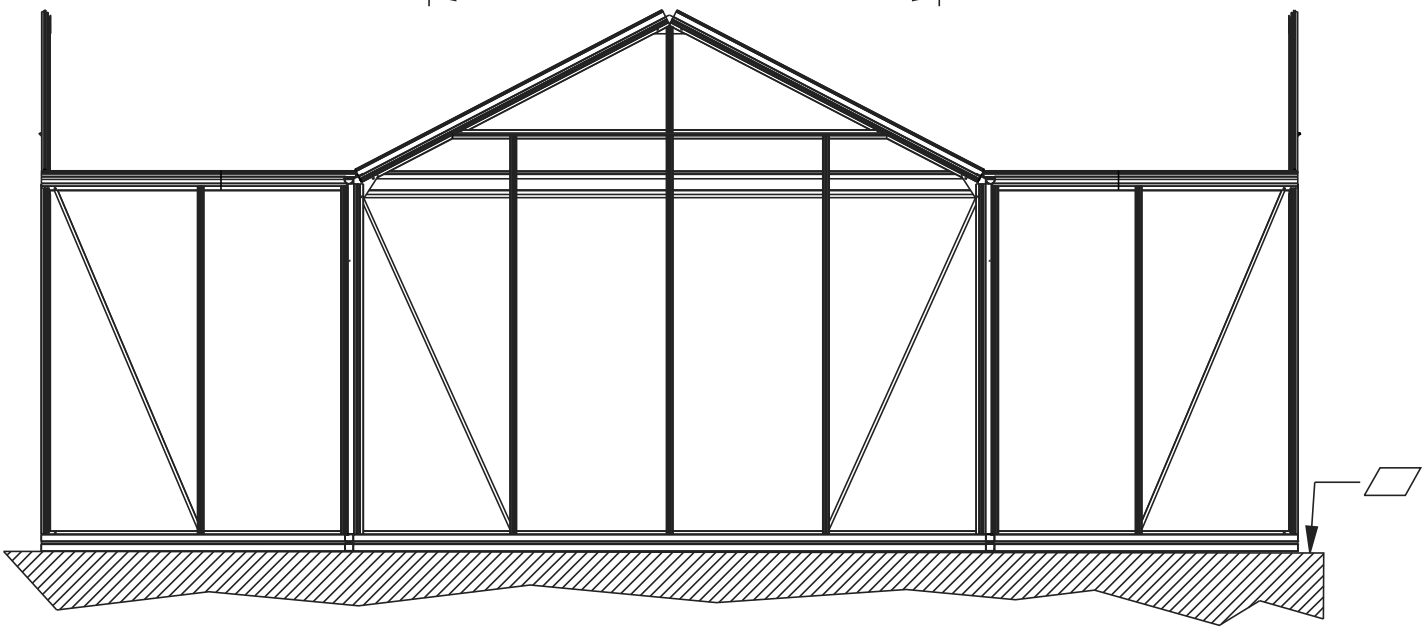

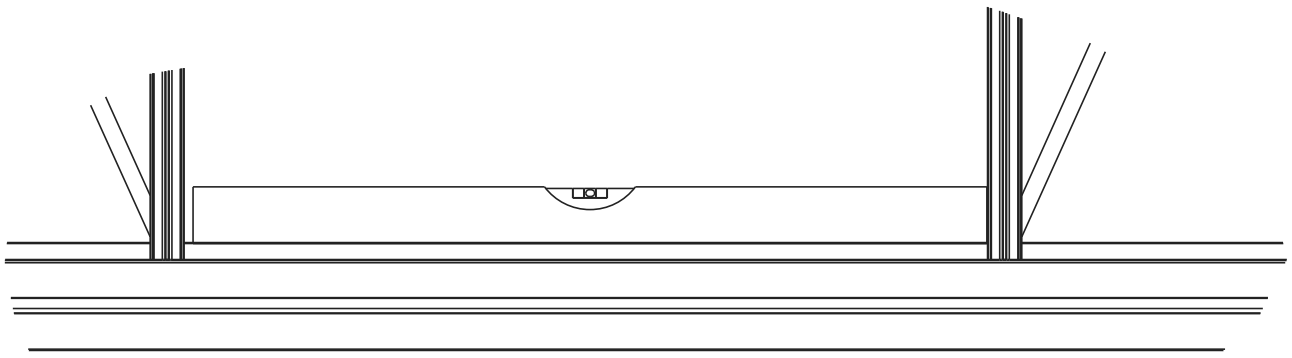

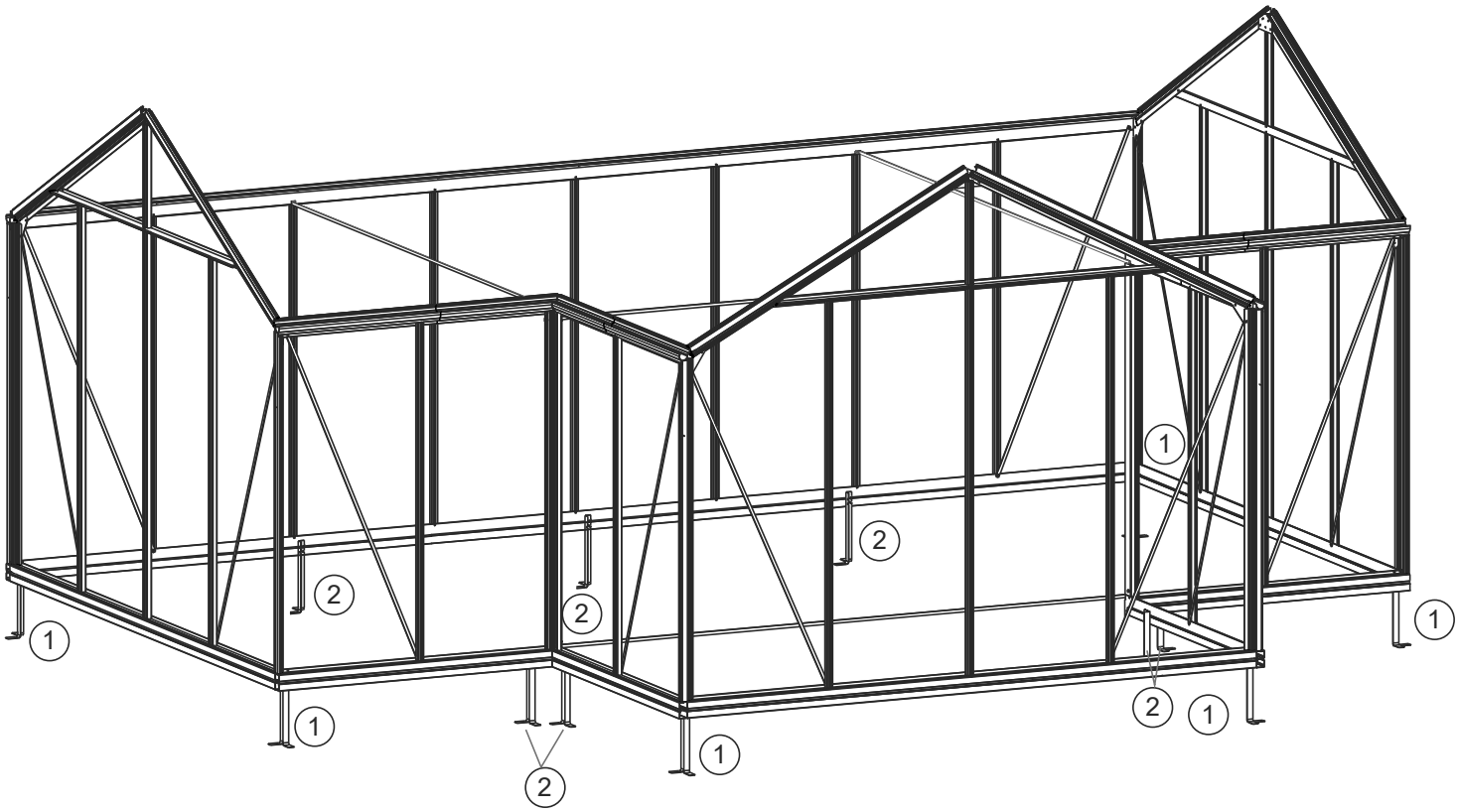

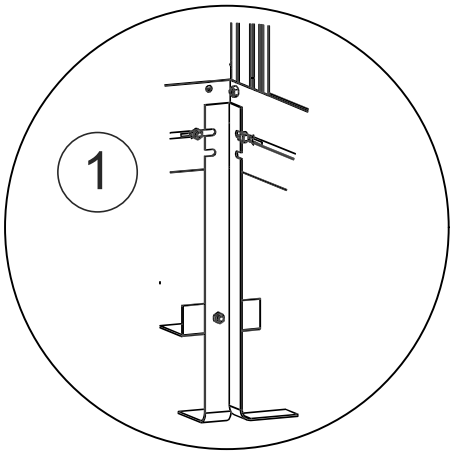

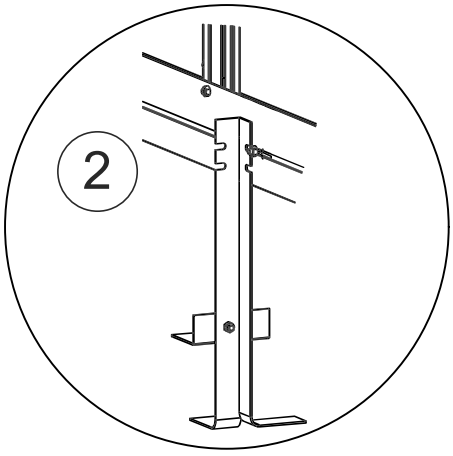

After structure completed before glazing!

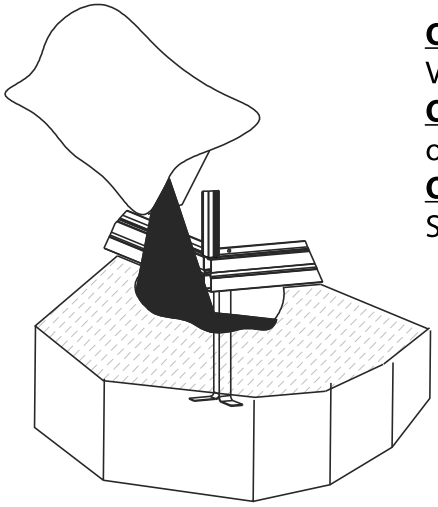

Optie: MONTAGE op MUUR of VERHARDE ondergrond
Option: ASSEMBLY on WALL or PAVEMENT
Option: MONTAGE sur MUR / SOL Béton ou TERRASSE

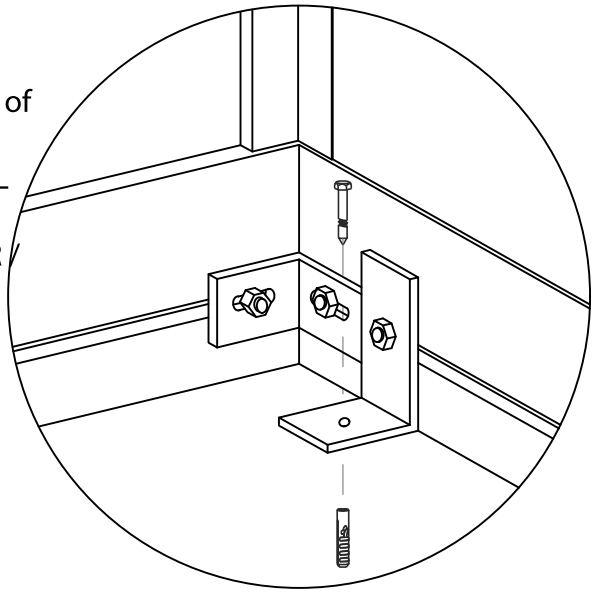

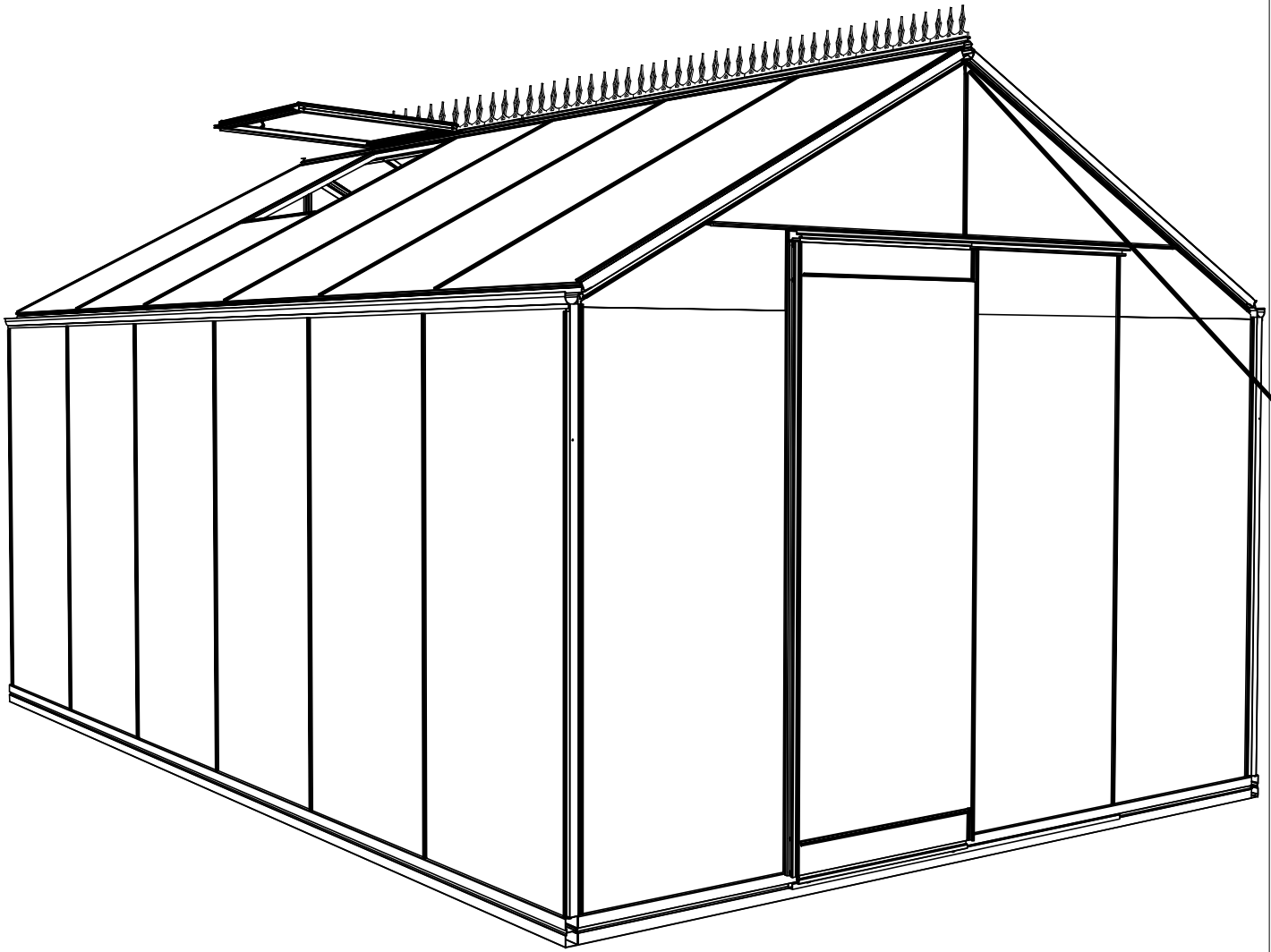

OPTIE

OPTION

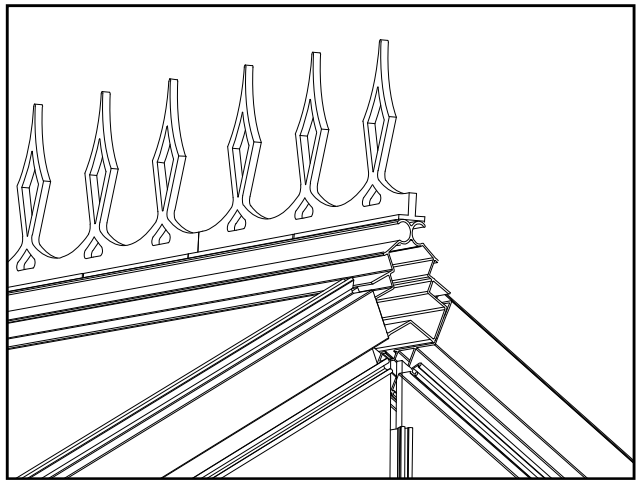

12A

NL: Indien van toepassing, eerst de nokversiering monteren vooraleer de serre te monteren.
F: Le cas échéant, d'abord monter la décoration faitière avant de monter la serre.
E: If applicable, mount firstly the ridge decoration before mounting the greenhouse.
D: Gegebenfalls, montieren Sie zuerst die Dekoration des Kamms und anschliessend das Gewächshaus

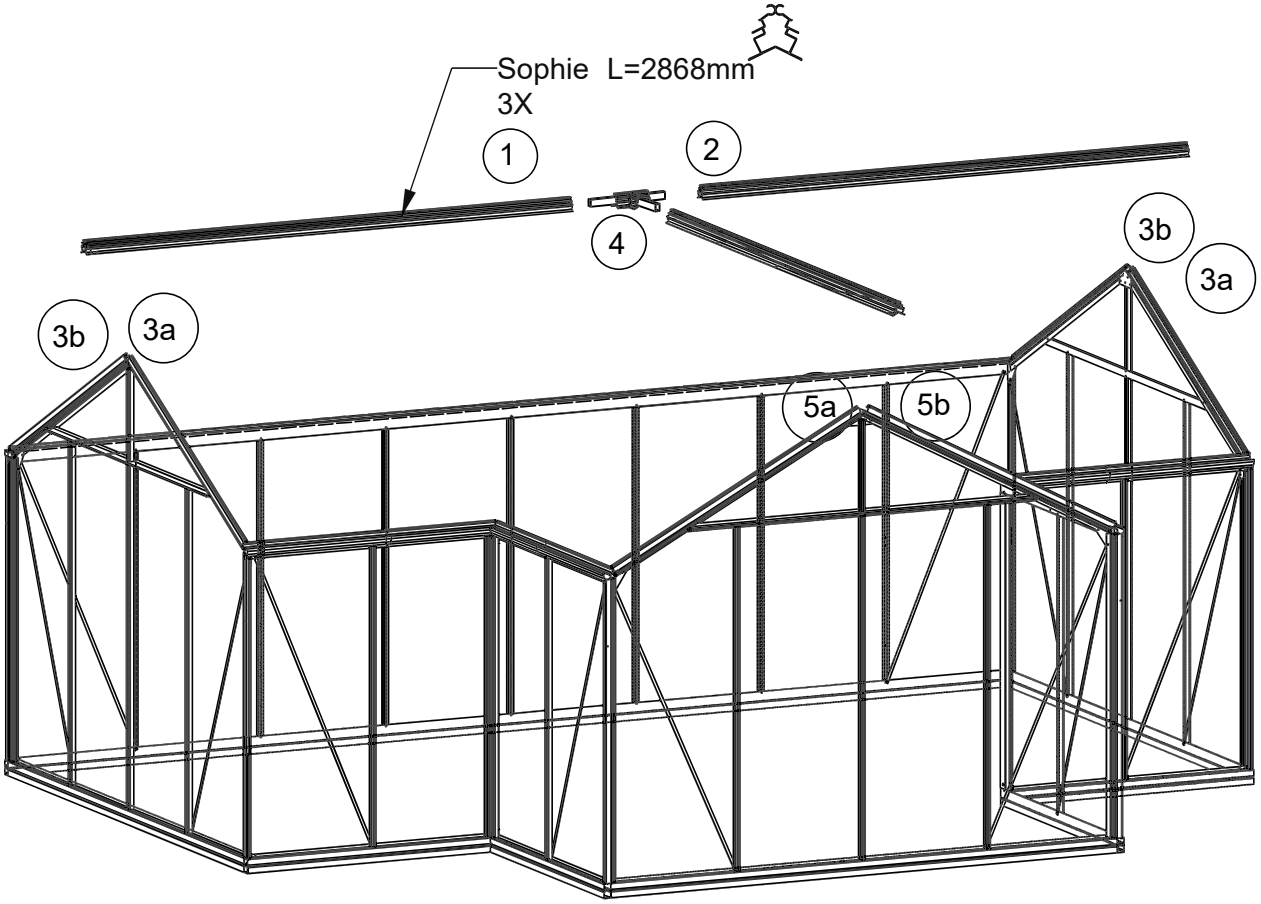
Sophie L=2868mm
3X
1
2
4
3b
3a
3b
3a
5a
5b

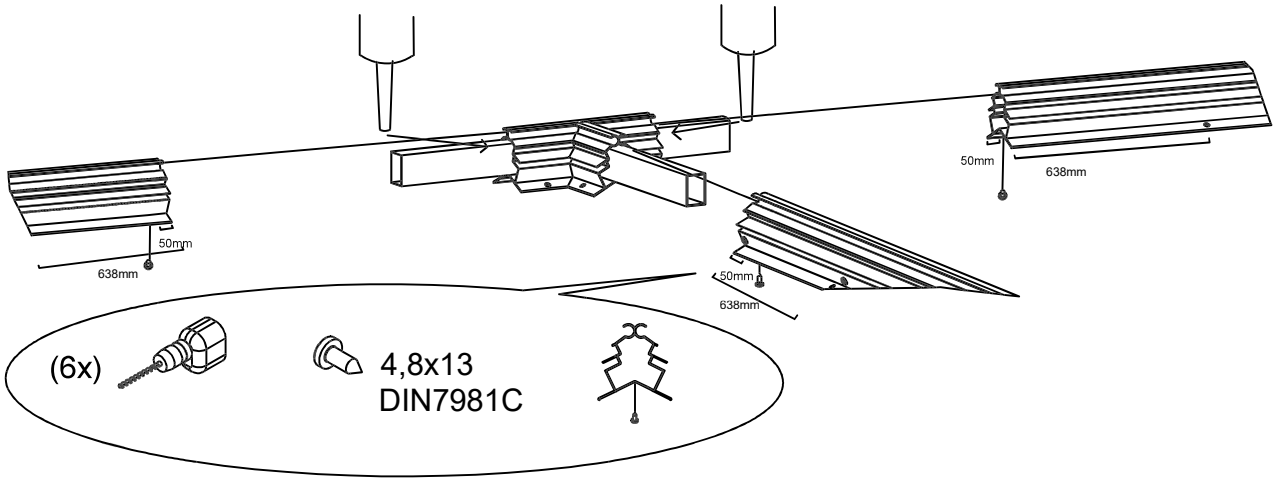
50mm
638mm
50mm
638mm
50mm
638mm
(6x)
4,8x13
DIN7981C

3a 5a

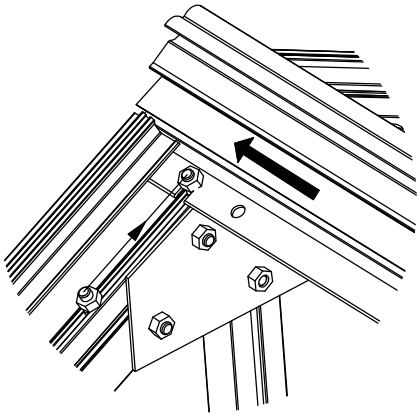

3b 5b

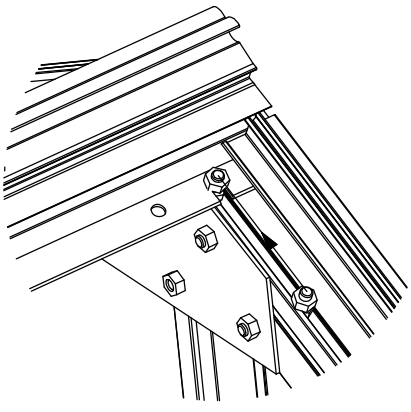

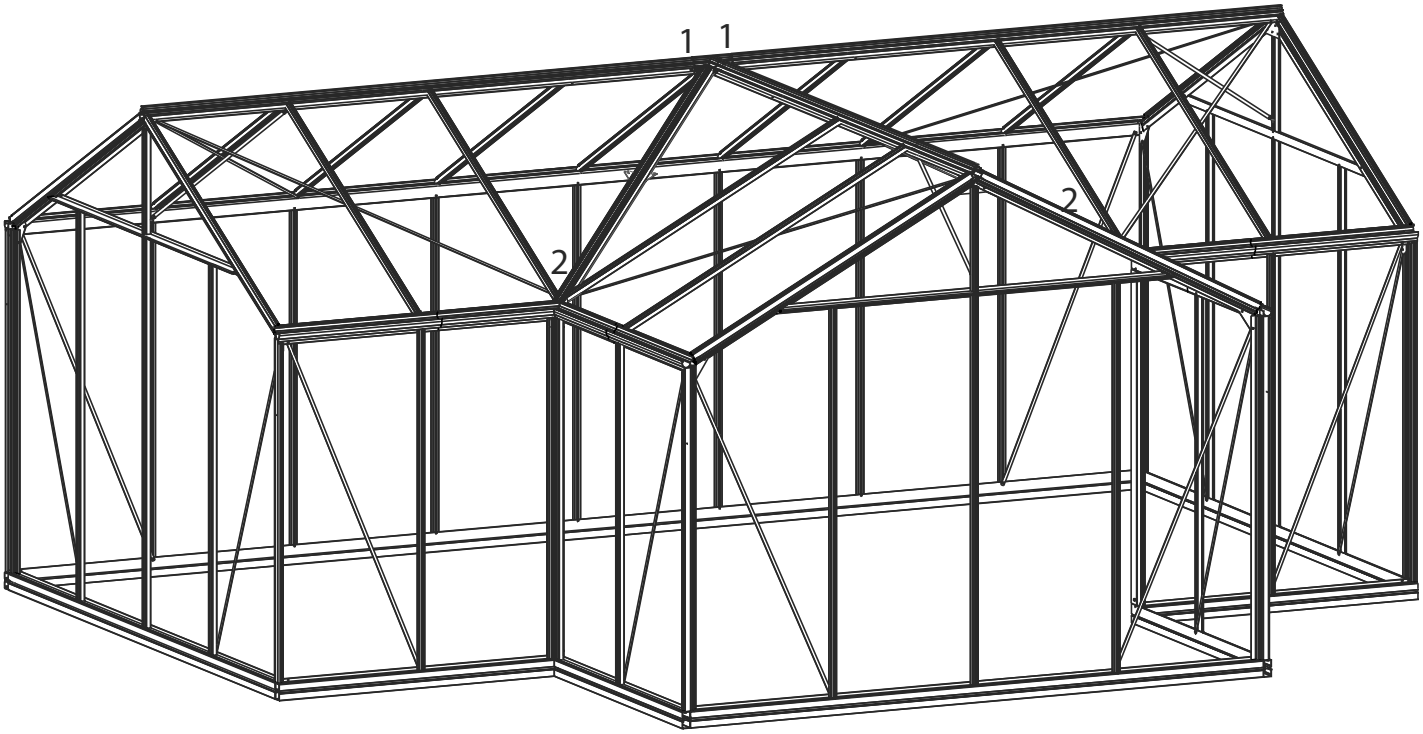

1A: Ecrous barre diagonale non serrés
1B: Positionner barres contre la faitière
Serrer les ecrous de faitières
1C: Glisser plaque dessous barres contre la faitière
Serrer les ecrous de la plaque
2: Bien positionner contre la gouttière et serrer les ecrous

1A: Do not tension nuts on diagonal bar
1B: Place glass profile against ridge
Fix the ridge nuts
1C: Slide underplate against ridge
Tension the underplate nuts
2: Position the gutter
Tension the nuts

1

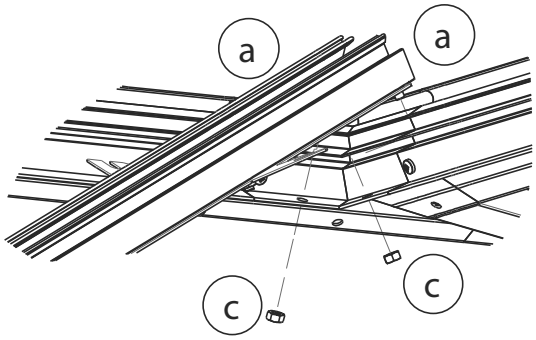

2

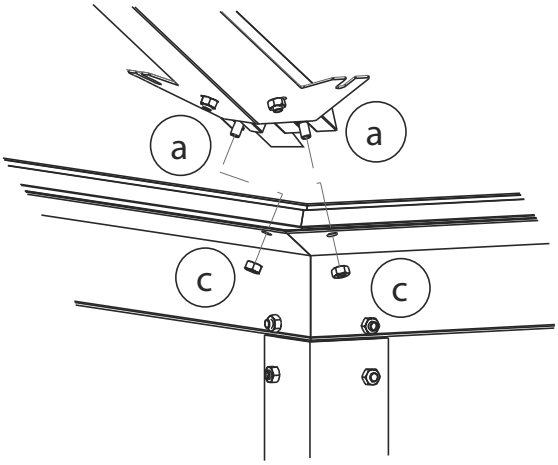

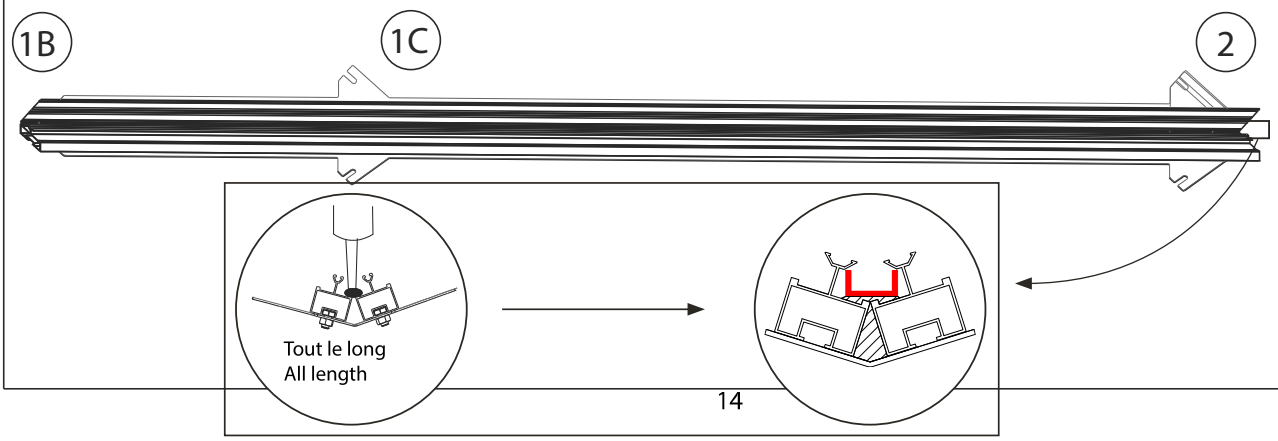

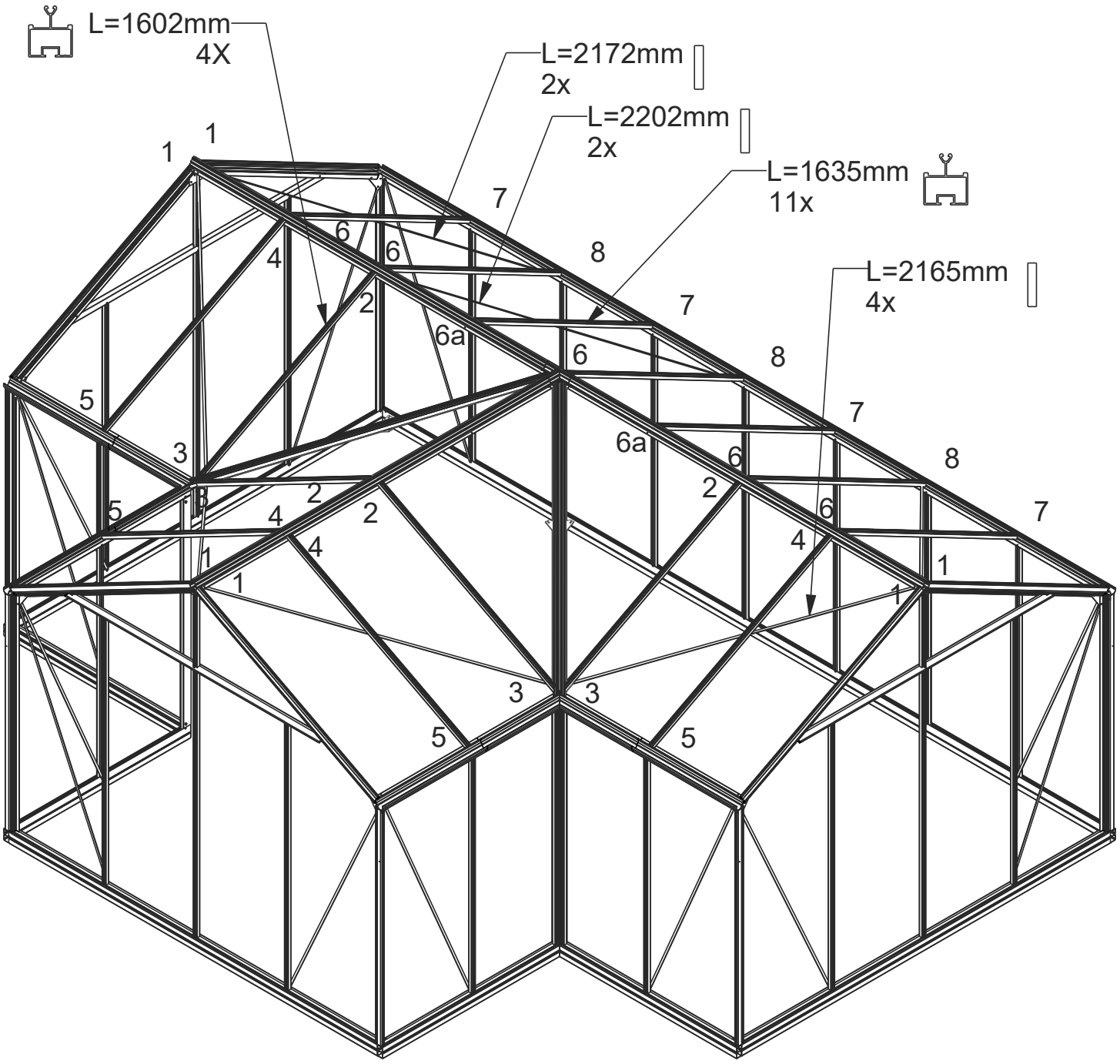

DIN933 M6x10	DIN933 M6x16	DIN934 M6
a 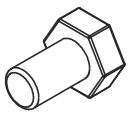	b 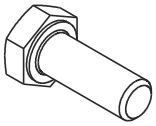	c

1

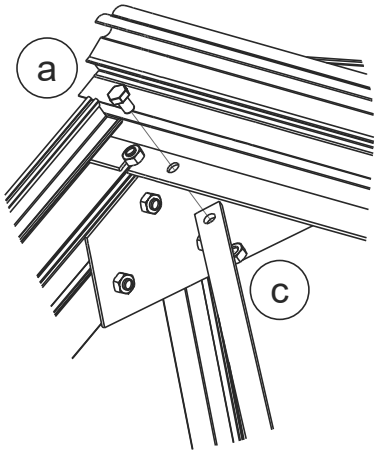

2

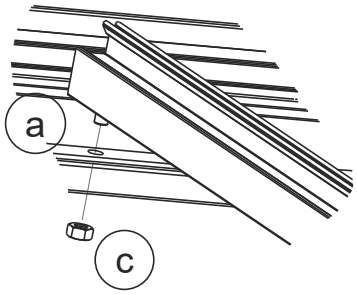

3

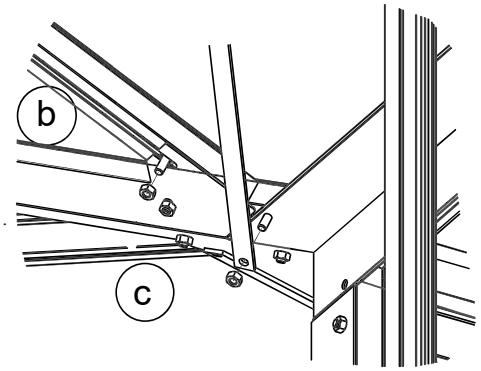

4 6

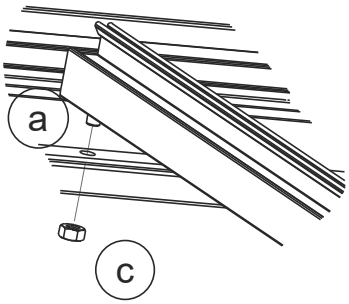

6a a = b

5 7

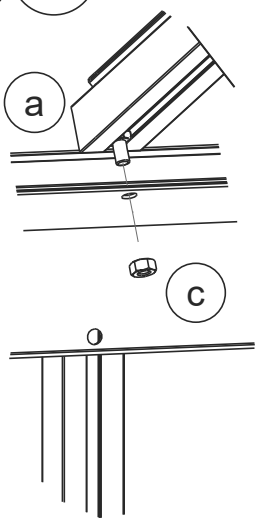

8

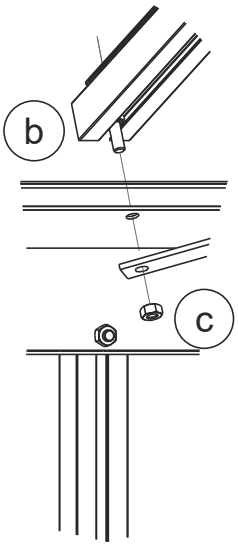

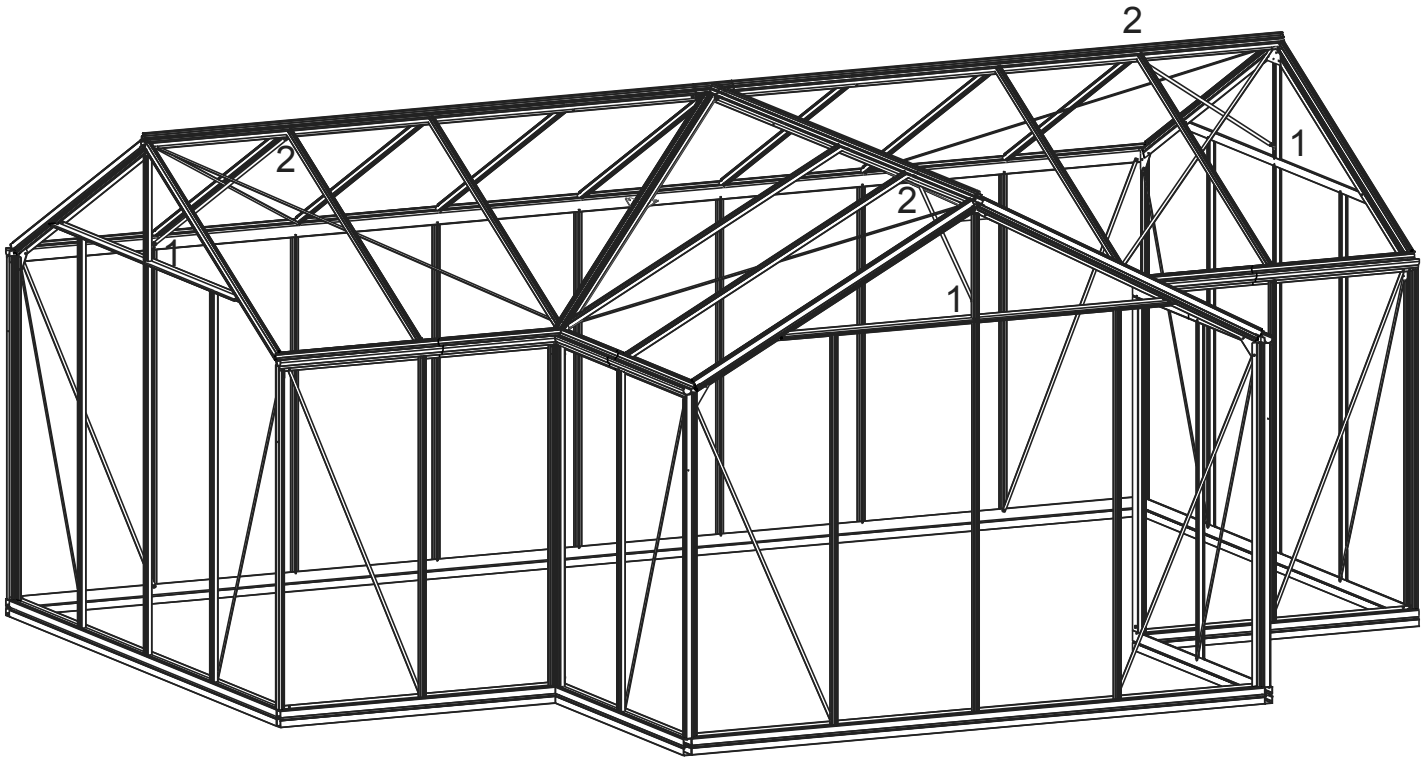
2
2
1
2
1
1

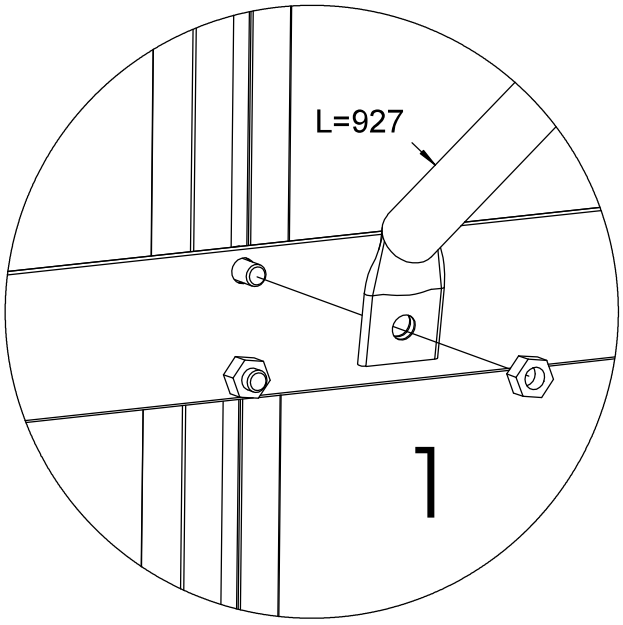
L=927
1

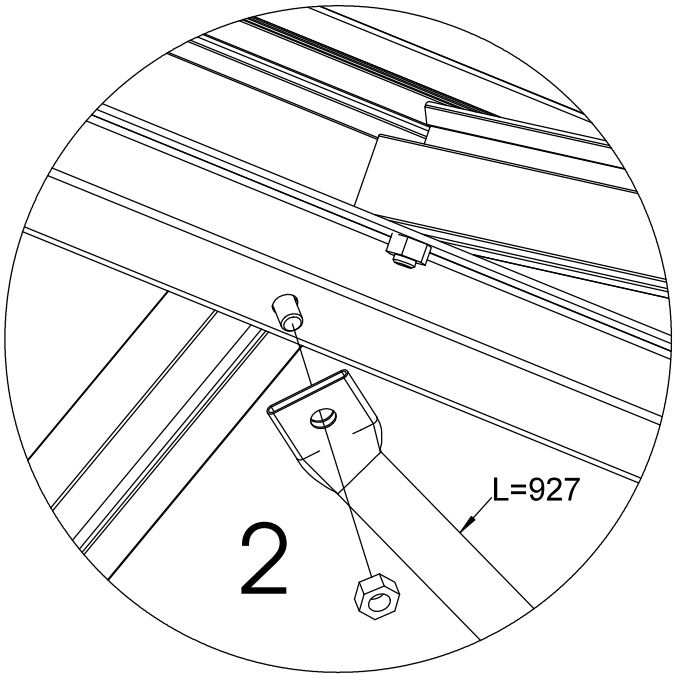
L=927
2

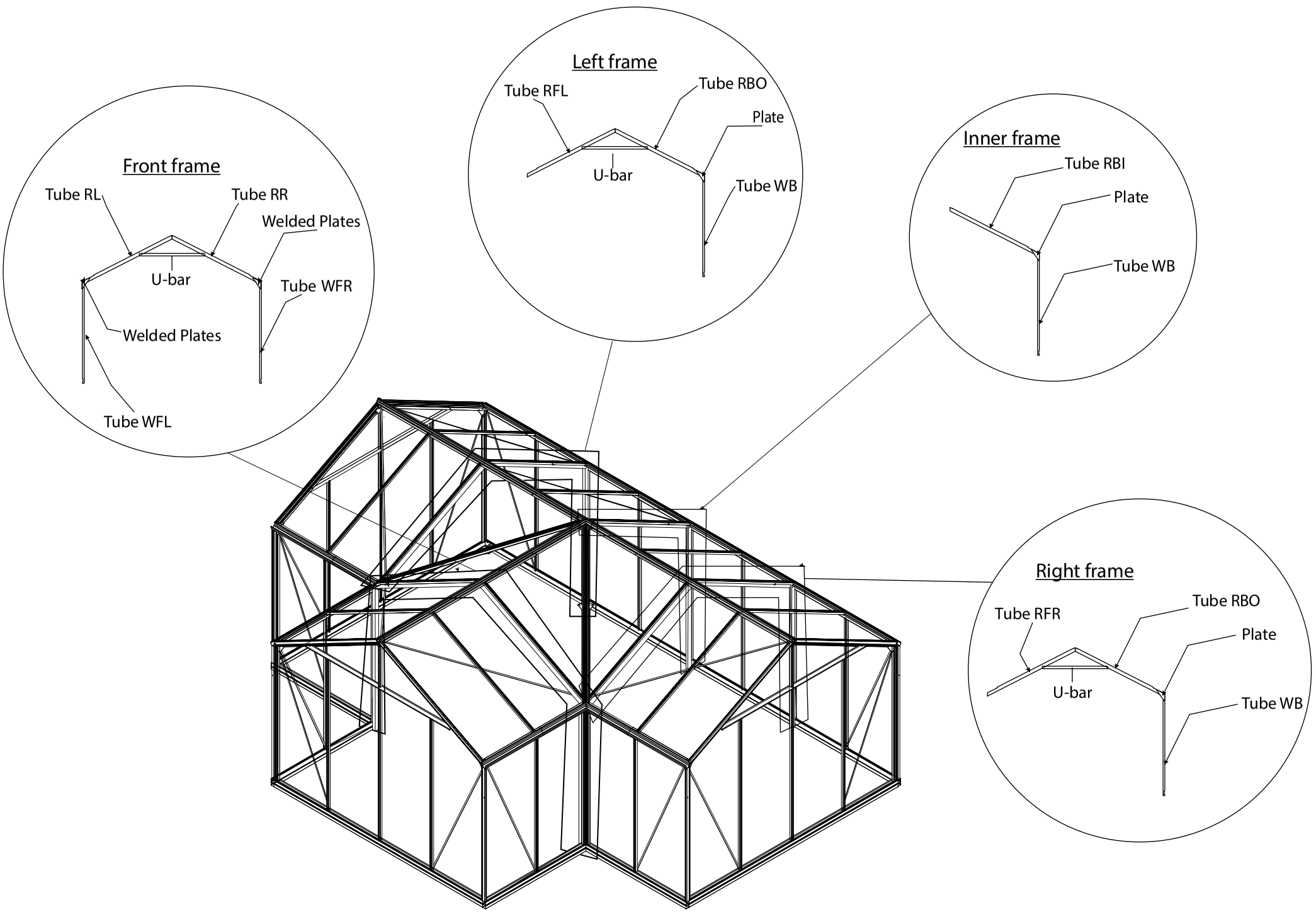
Front frame
Tube RL
Tube RR
Welded Plates
U-bar
Tube WFR
Welded Plates
Tube WFL
Left frame
Tube RFL
Tube RBO
Plate
U-bar
Tube WB
Inner frame
Tube RBI
Plate
Tube WB
Right frame
Tube RFR
Tube RBO
Plate
U-bar
Tube WB

R1

Suivi de montagedes renforts:

1) portiqueavant (Front frame): (suivi de haut vers le bas)
   - Fixer les tubes RL et RR:
     - Positionnerles profilés vers le haut, serrer les écrous de haut vers le bas
   - Fixer le U, boulons M6x50
     - Nécessitéde pousserla faitière vers le haut
   - Fixer les tubes WFL et WFR:
     - Ne pas serrer les écrous
   - Fixer les connecteurs CL et CR
     - Serrer les boulons
   - Serrer les écrous des tubes WFL et WFR

2) portiquegauche (Left Frame)
   - fixer le tube RFL
     - ne pas serrer les écrous
     - mettre les boulonsau connecteur CL
   - fixer le tube RBO
     - bien positionnerles profilés en haut
   - serrer les écrous des tubes RFL et RBO
   - Fixer le U, boulons M6x50
     - Nécessitéde pousserla faitière vers le haut
   - Fixer le tube WB
     - Serrer les écrous
   - Fixer plaqueà encoche (coté tirant) et plaque sans encochel'autre coté
     - Boulons M6x50

3) portiquedroite (Right Frame)
   analogueà 2), changer RFL et CL en RFR et CR

4) portiquecentral arrière (Inner frame)
   - fixer le tube RBO
   - Fixer le tube WB
     - Serrer les écrous
   - Fixer 2 plaques à encoche
     - Boulons M6x50

R2

Assemblyorder for the reinforcements

1) Front frame: (order from top to bottom)
   - Fix the tubes RL and RR:
     - Adjustthe profiles on the top, tensionthe nuts from top to bottom
   - Fix the U, bolts M6x50
     - Pushingthe ridge up is a necessity
   - Fix the tubes WFL and WFR :
     - Do not tensionthe nuts
   - Fix the connecters CL and CR
     - Tensionthe bolts
   - Tensionthe nuts on tubes WFL and WFR

2) Left Frame
   - Fix the tube RFL
     - Do not tension the nuts
     - Fix the bolts on connecter CL
   - Fix the tube RBO
     - Adjustthe profile to the top
   - Tensionthe nuts on tubes RFL et RBO
   - Fix the U, boulons M6x50
     - Pushingthe ridge up is a necessity
   - Fix the tube WB
     - Tensionthe nuts
   - Fix the plate with cut-out (tensionbar side) and plate withoutcut-outon the other side
     - Bolts M6x50

3) Right Frame
   analogeto 2), changeRFL and CL in RFR and CR

4) Inner frame
   - Fix the tube RBO
   - Fix the tube WB
     - Tensionthe nuts
   - Fix 2 plates with cut-out
     - Bolts M6x50

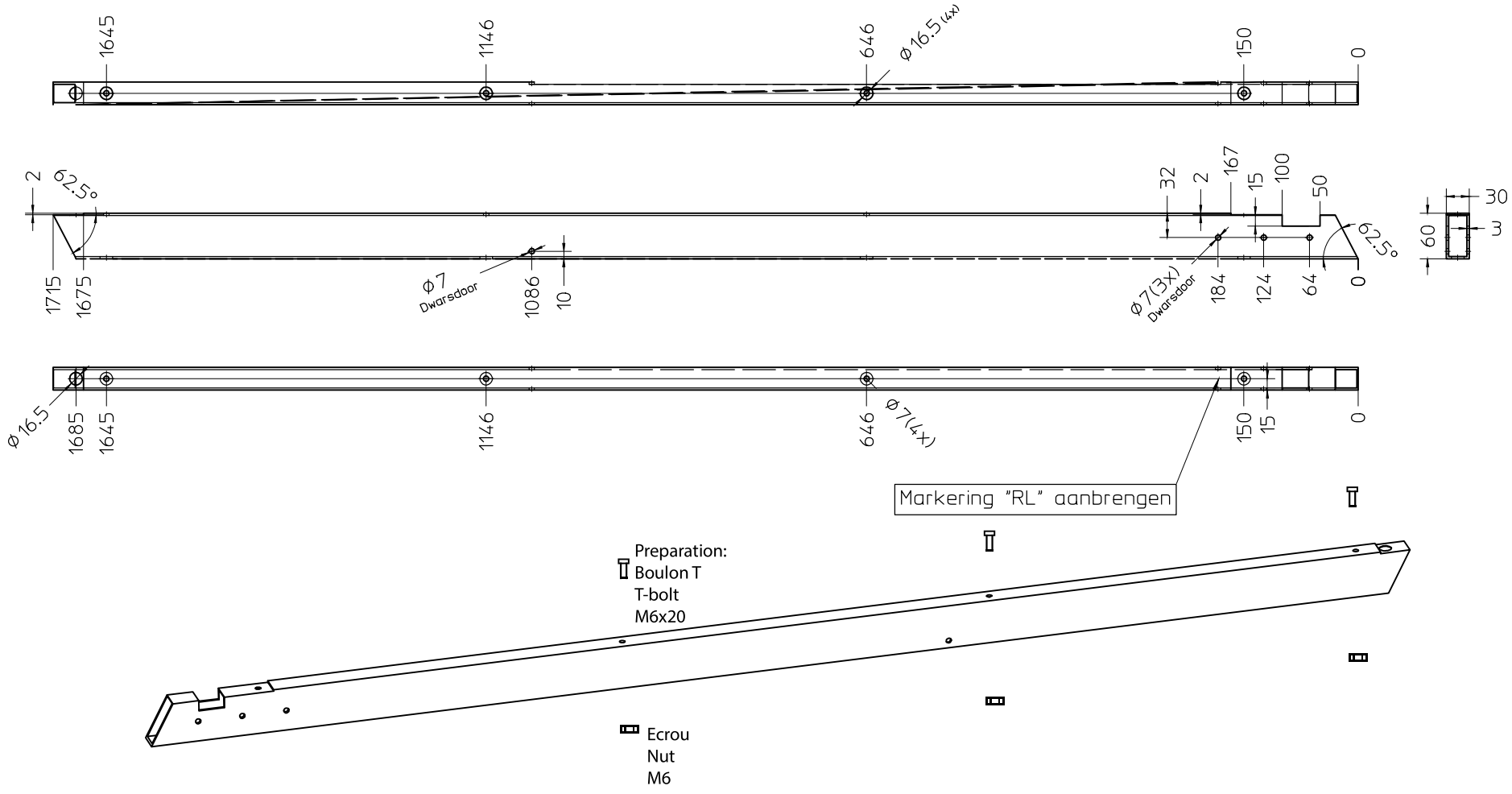

					Benaming: RL Alu 60x30x3
Proj.	Formaat	Schaal	Datum	Get.	Klant: ACD
	A3H	1:8			Teknr.: RL — Rev.: NIL

R3

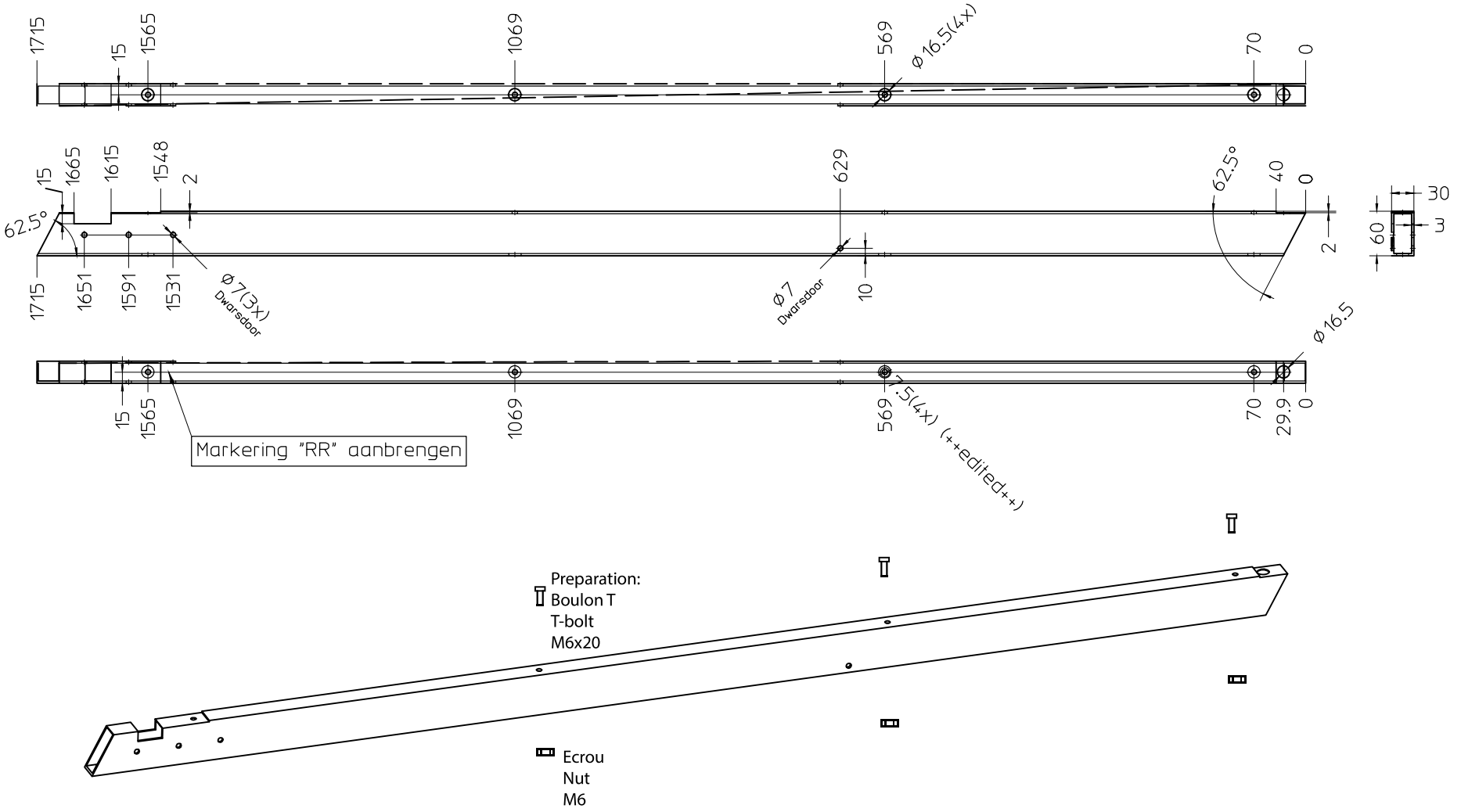

Proj.	Formaat	Schaal	Datum	Get.	Benaming: RR Alu 60x30x3
	A3H	1:8			Klant: ACD
					Teknr.: RR Rev.: NIL

R4

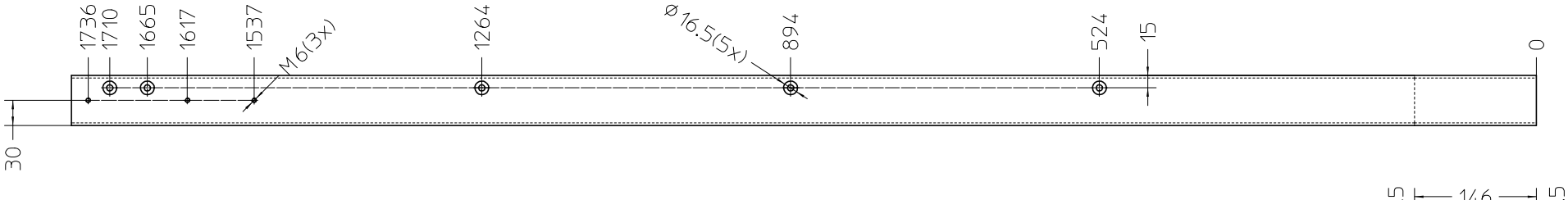

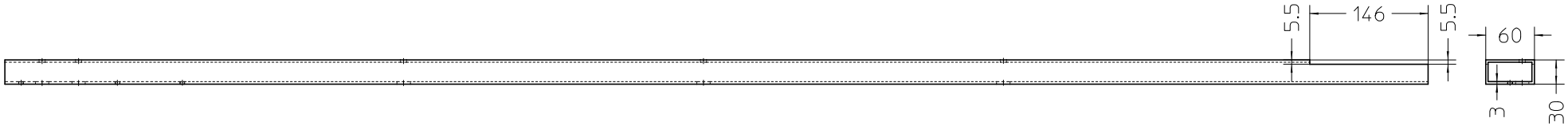

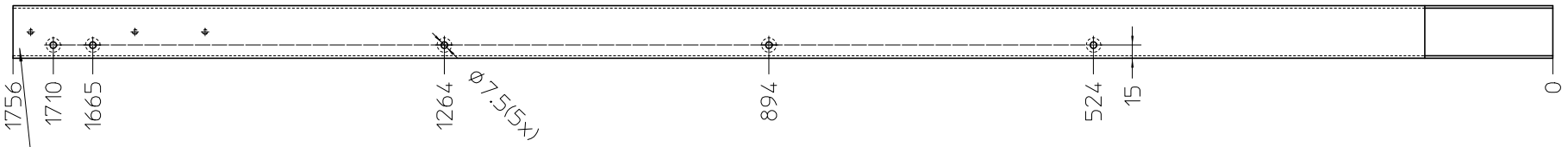

Markering "WFL" aanbrengen

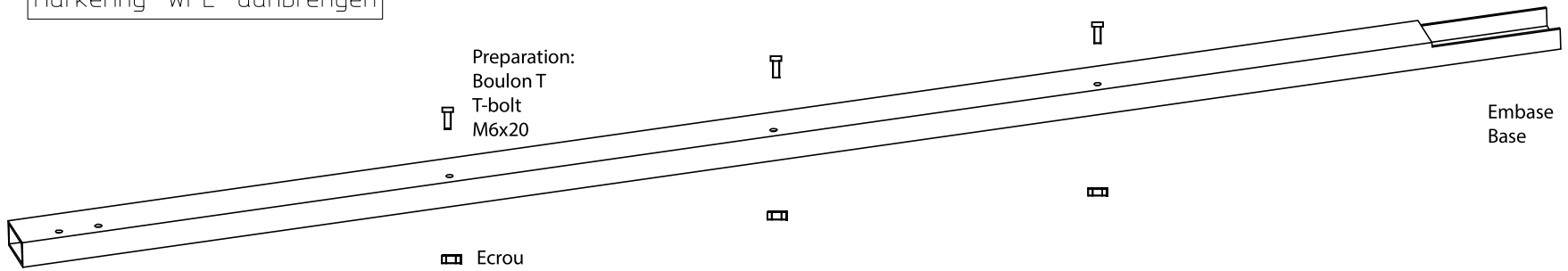

Proj.	Formaat	Schaal	Datum	Get.
	A3H	1:5	11/04/2019	Tijl_Debruyne

Benaming:
WFL
Alu 60x30x3

Klant: ACD

Teknr.: WFL

Rev.: NIL

R5

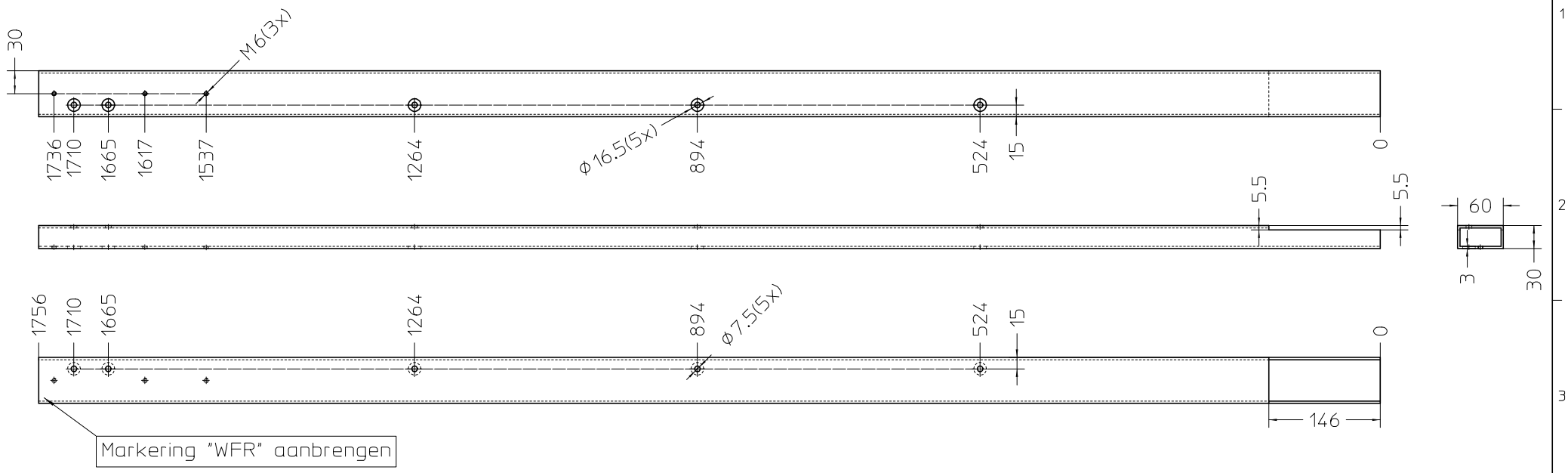

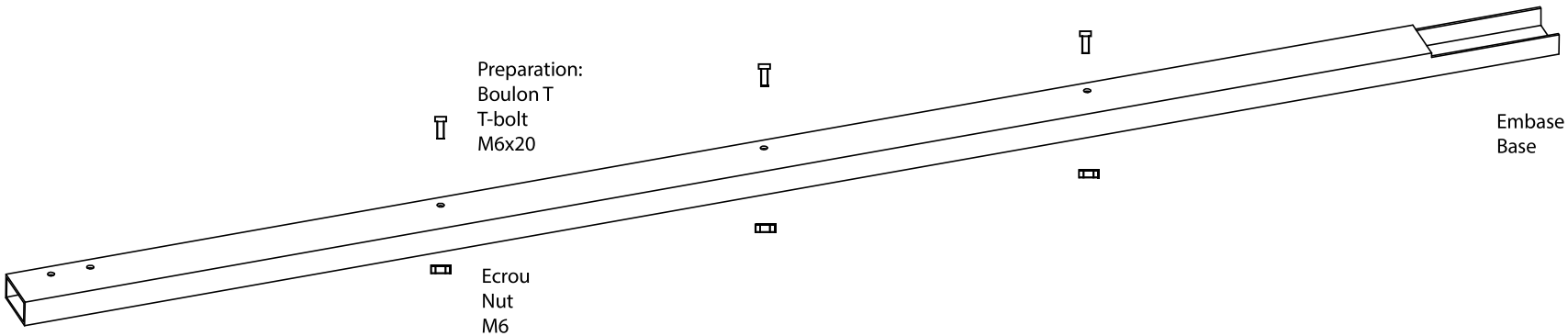

Proj.	Formaat	Schaal	Datum	Get.
	A3H	1:5	11/04/2019	Tijl_Debruyne

Benaming:
WFR
Alu 60x30x3

Klant: ACD

Teknr.: WFR

Rev.: NIL

R6

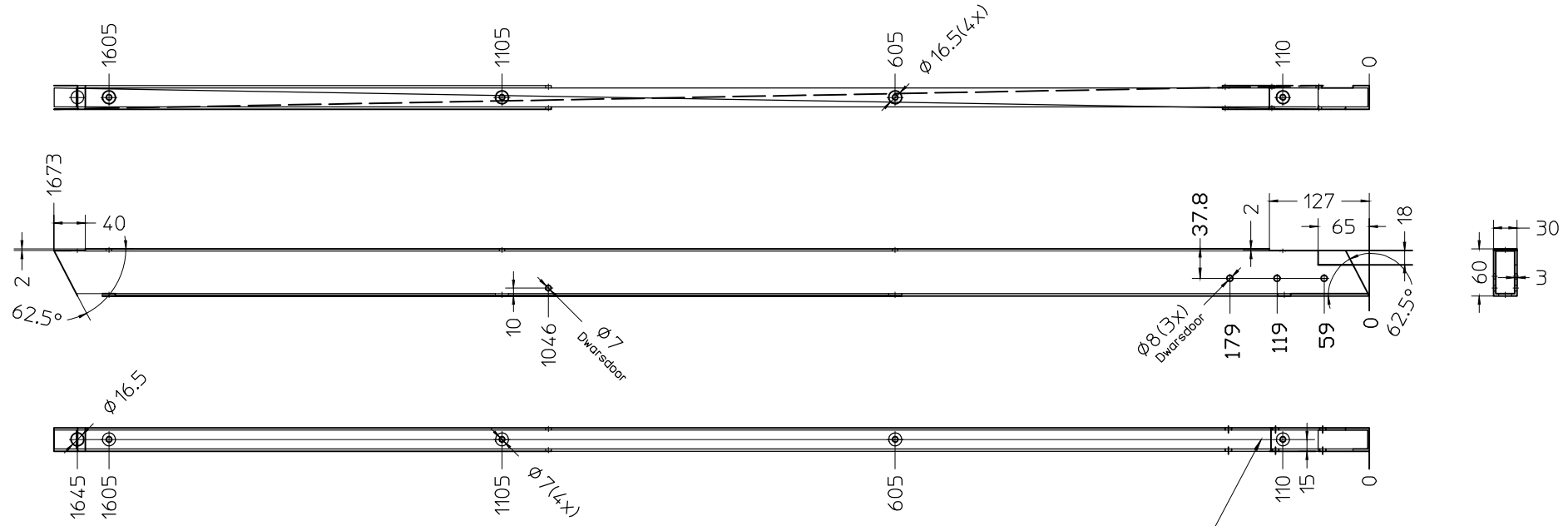

Markering "RFL" aanbrengen

Preparation:
Boulon T
T-bolt
M6x20

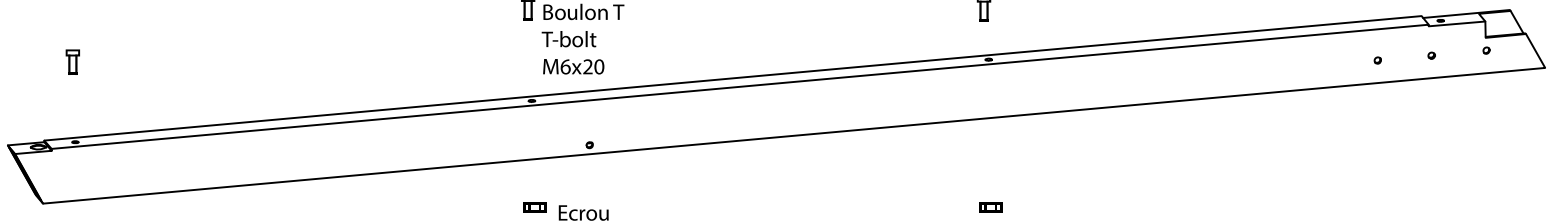

Ecrou
Nut
M6

Proj.	Formaat	Schaal	Datum	Get.
	A3H	1:8		

Benaming:
RFL
Alu 60x30x3

Klant: ACD

Teknr.: RFL | Rev.: NIL

R7

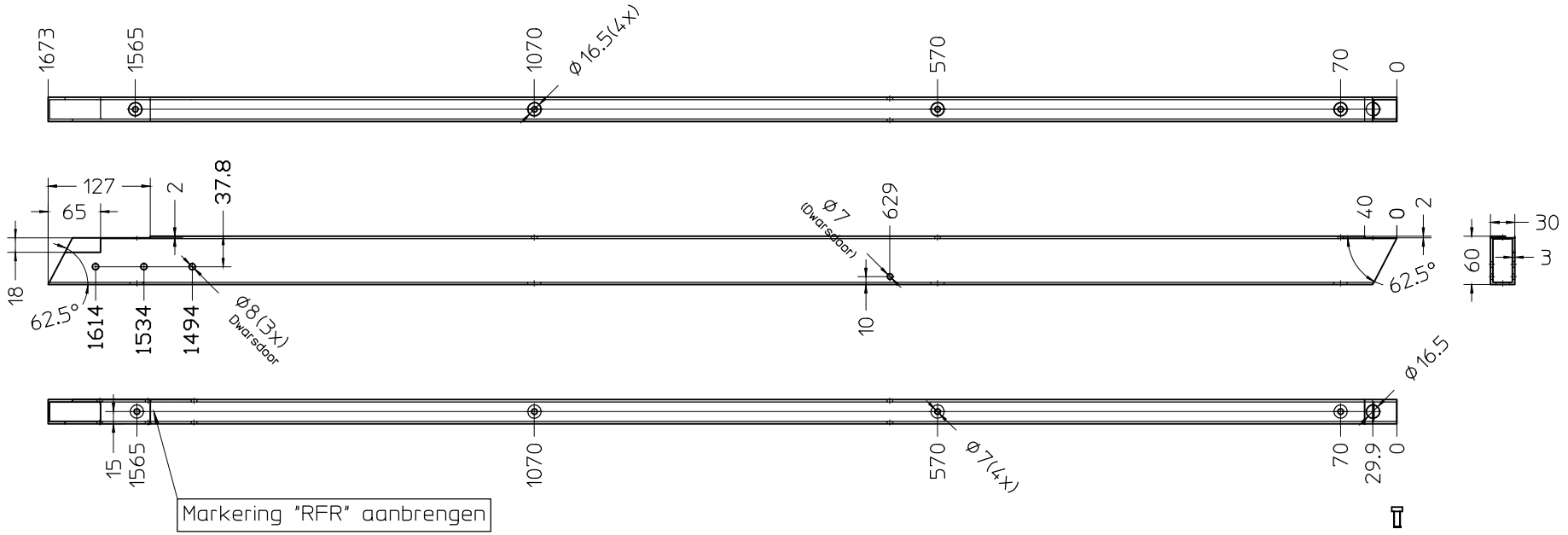

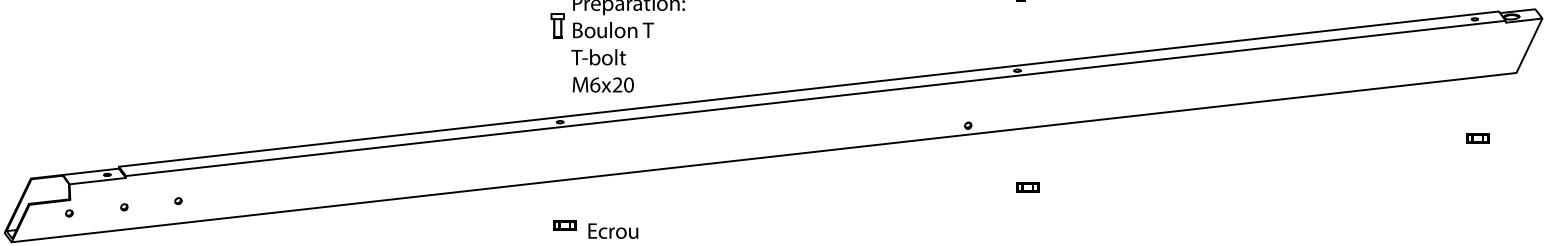

Preparation:
Boulon T
T-bolt
M6x20

Ecrou
Nut
M6

Proj.	Formaat	Schaal	Datum	Get.
	A3H	1:8		

Benaming:
RFR
Alu 60x30x3

Klant: ACD

Teknr.: RFR

Rev.: NIL

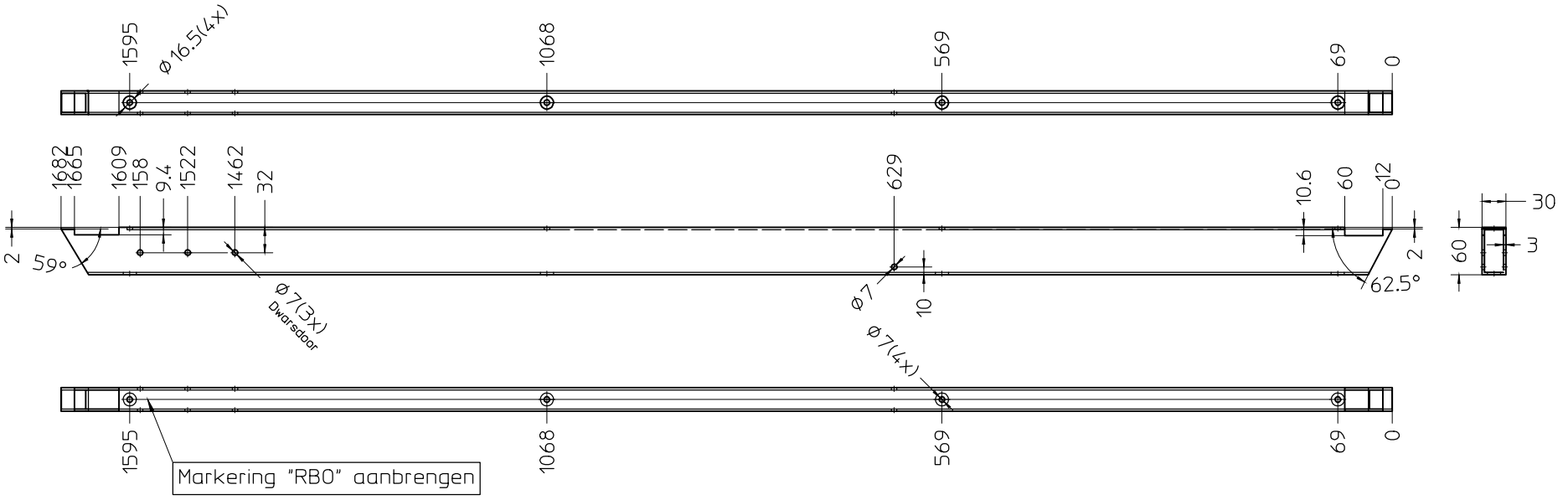

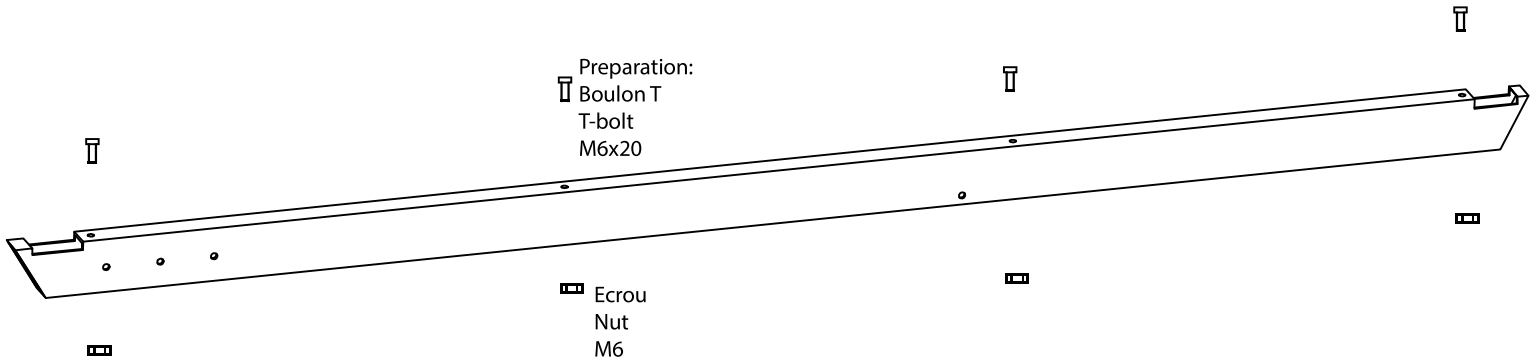

Proj.	Formaat	Schaal	Datum	Get.
	A3H	1:8		

Benaming:

RBO

Alu 60x30x3

Klant: ACD

Teknr.: RBO

Rev.: NIL

R9

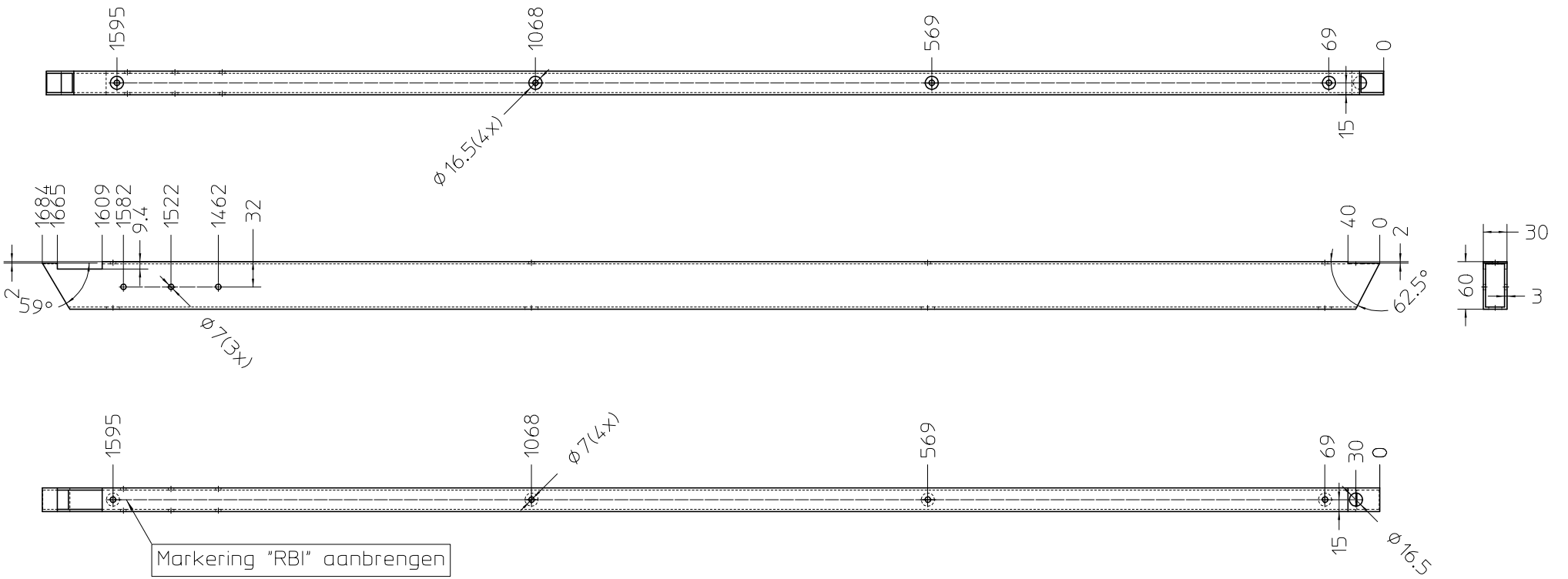

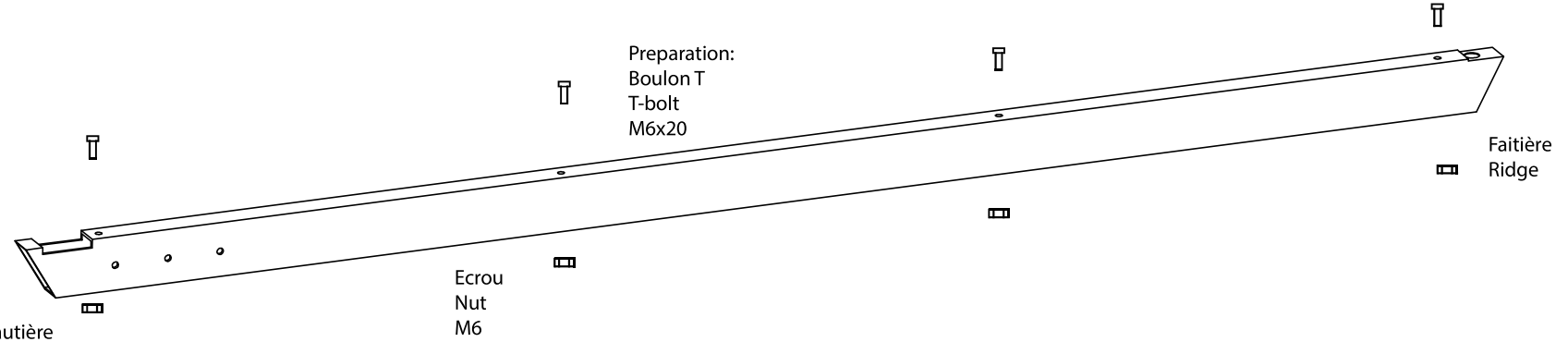

Proj.	Formaat	Schaal	Datum	Get.
	A3H	1:5	11/04/2019	Tijl_Debruyne

Benaming:

RBI

Alu 60x30x3

Klant: ACD

Teknr.: RBI

Rev.: NIL

R10

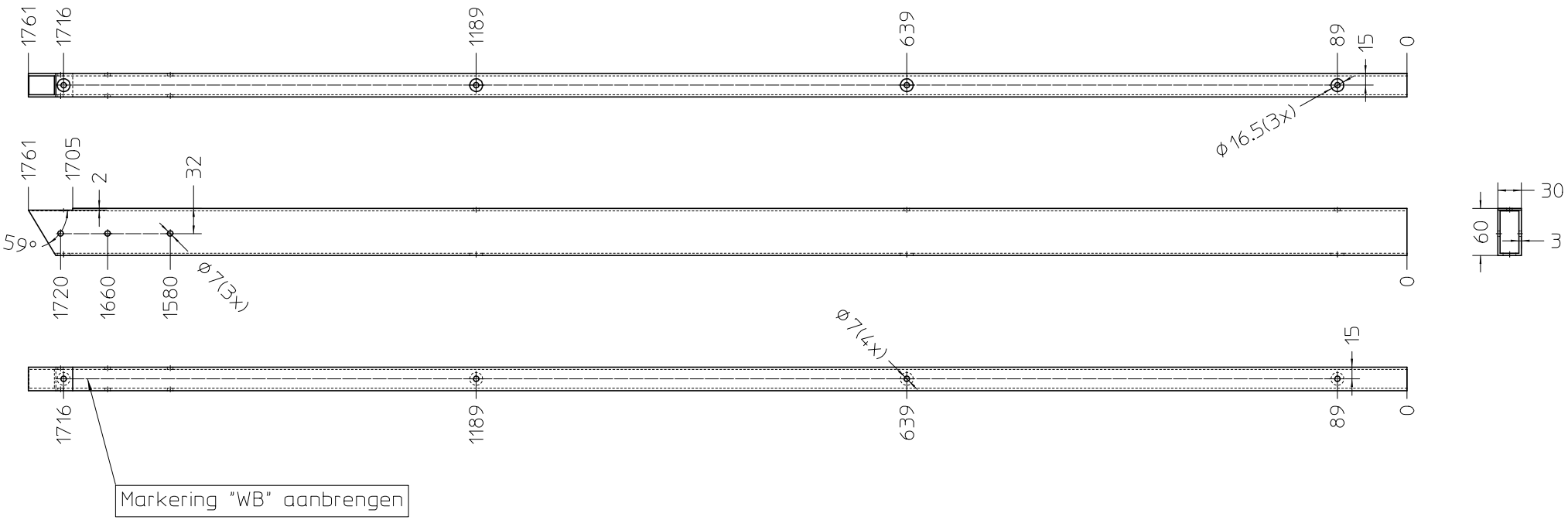

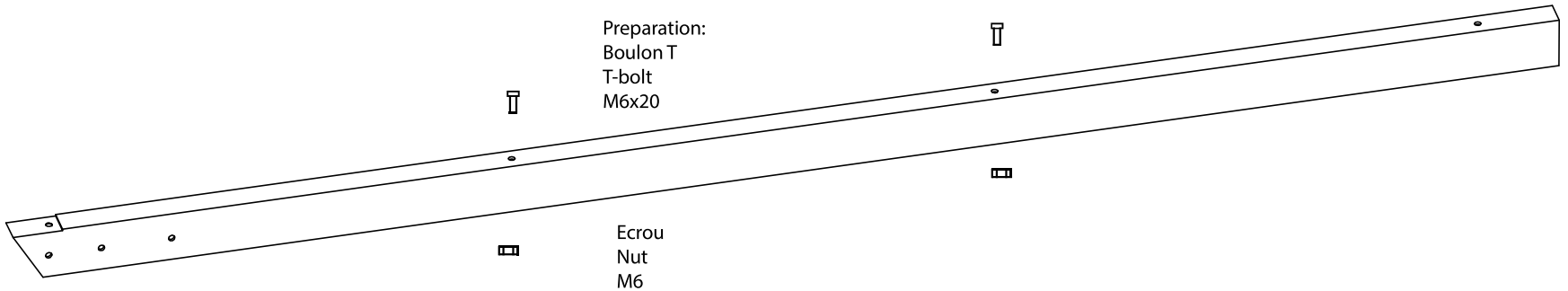

Proj.	Formaat	Schaal	Datum	Get.
	A3H	1:5	11/04/2019	jl_Debruyne

Benaming:

WB

Alu 60x30x3

Klant: ACD

Teknr.: WB

Rev.: NIL

R11

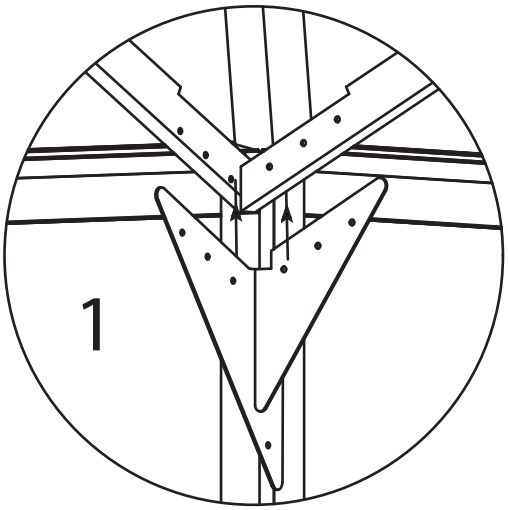
1

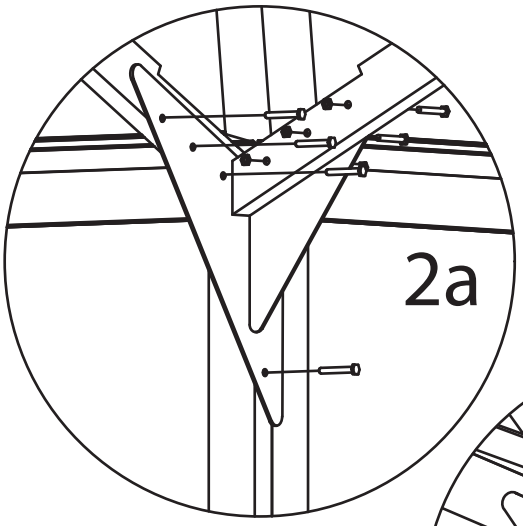
2a

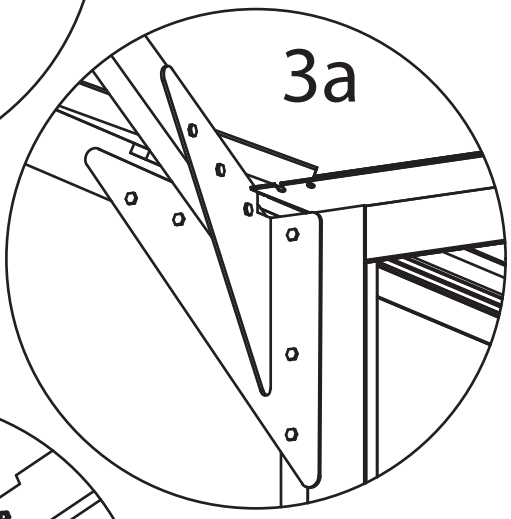
3a

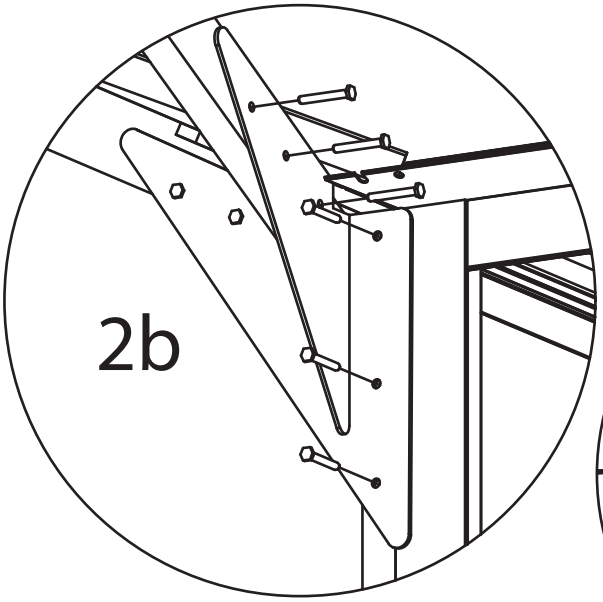
2b

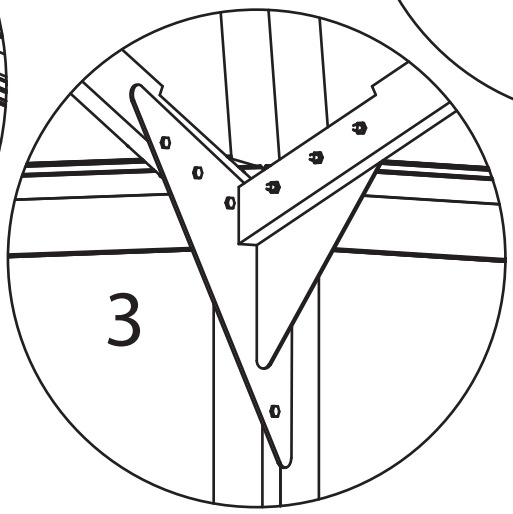
3

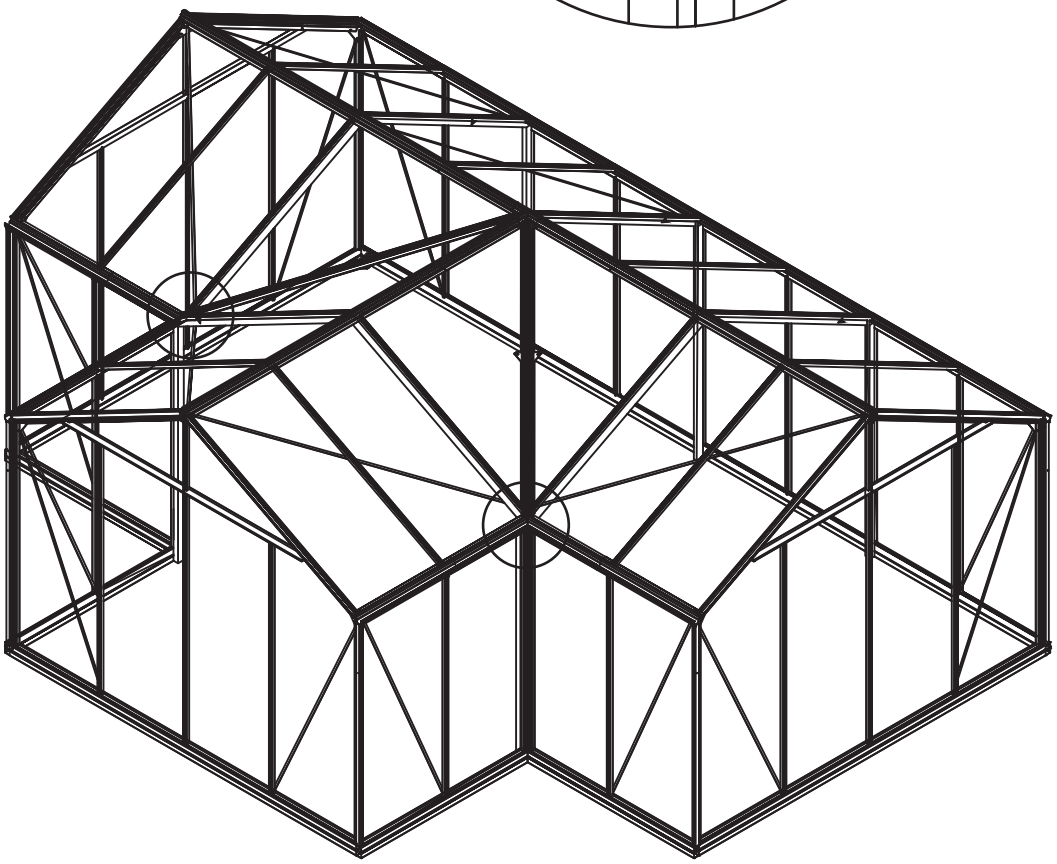

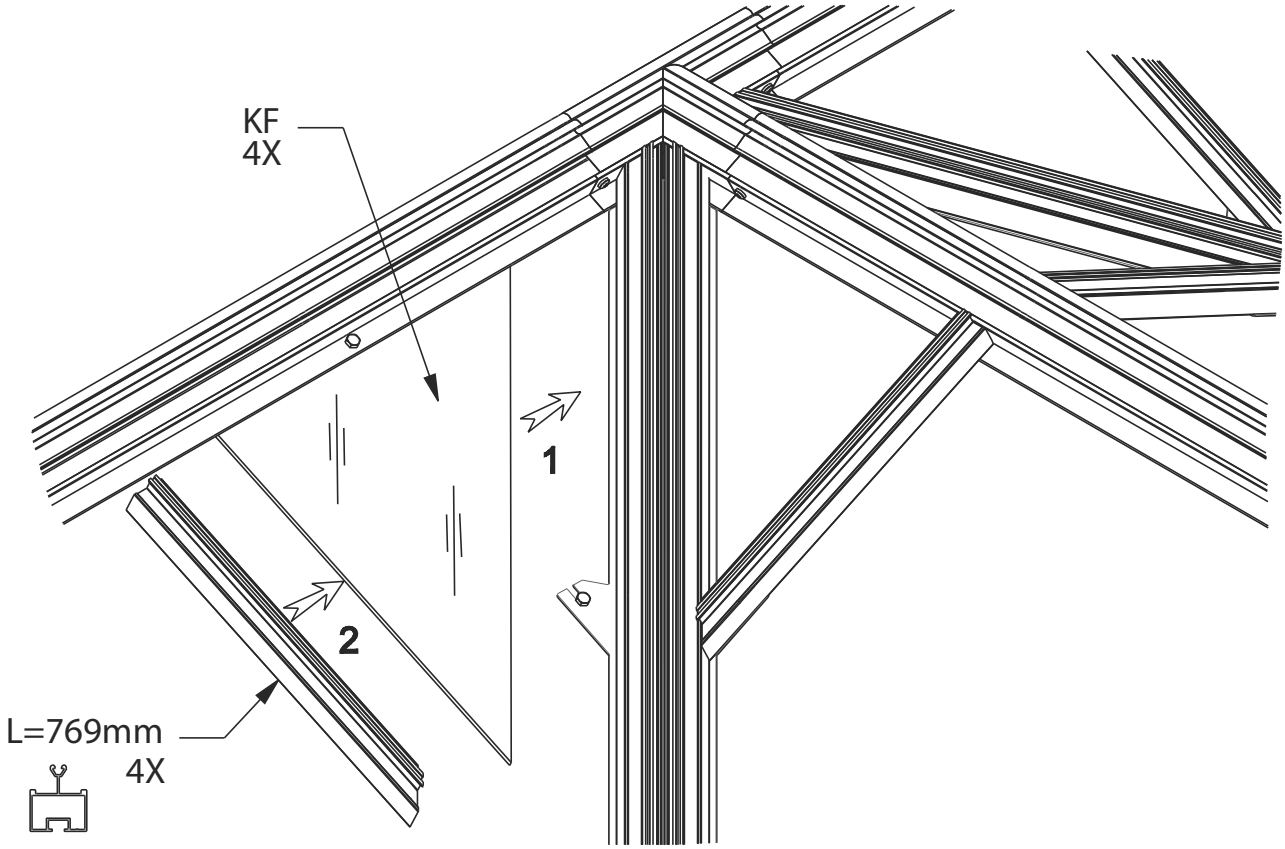

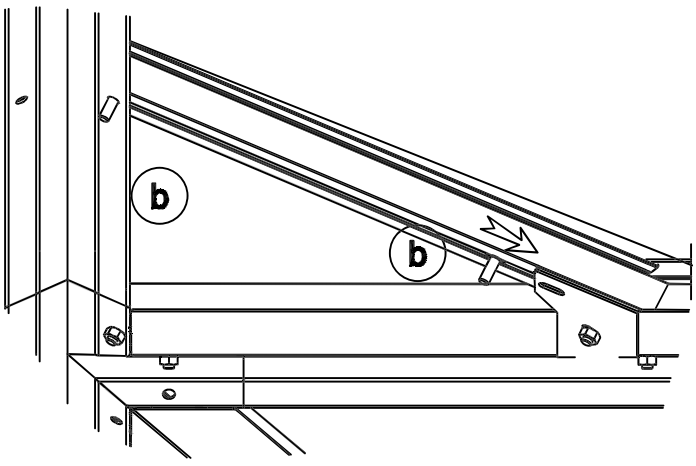

DIN933 M6x10	DIN933 M6x16	DIN934 M6
a 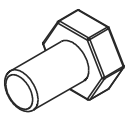	b 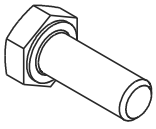	c

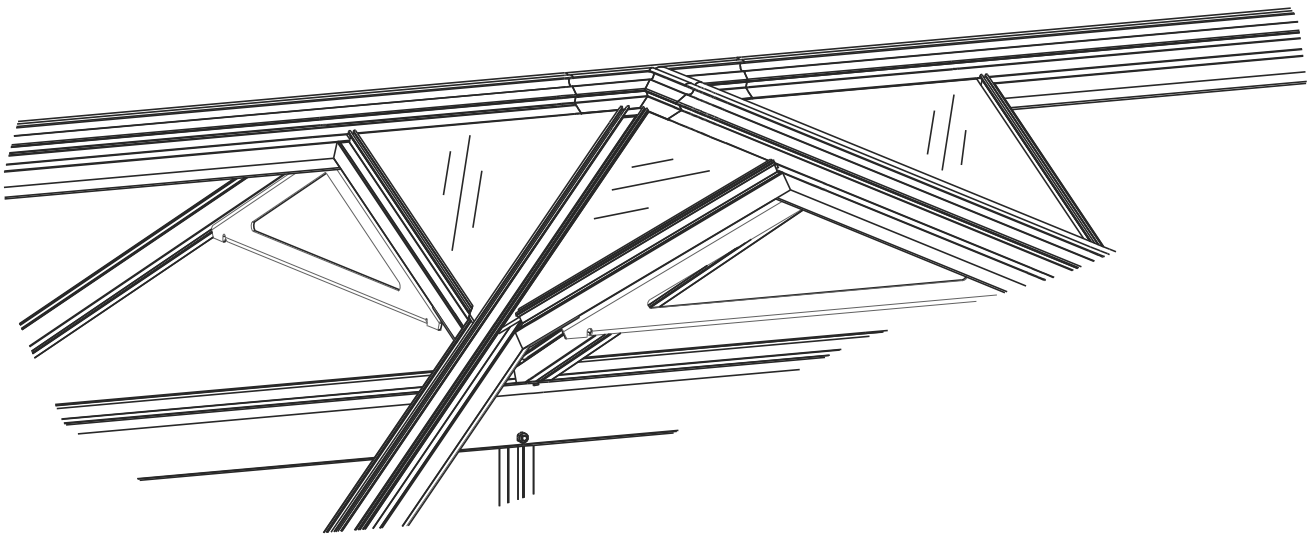

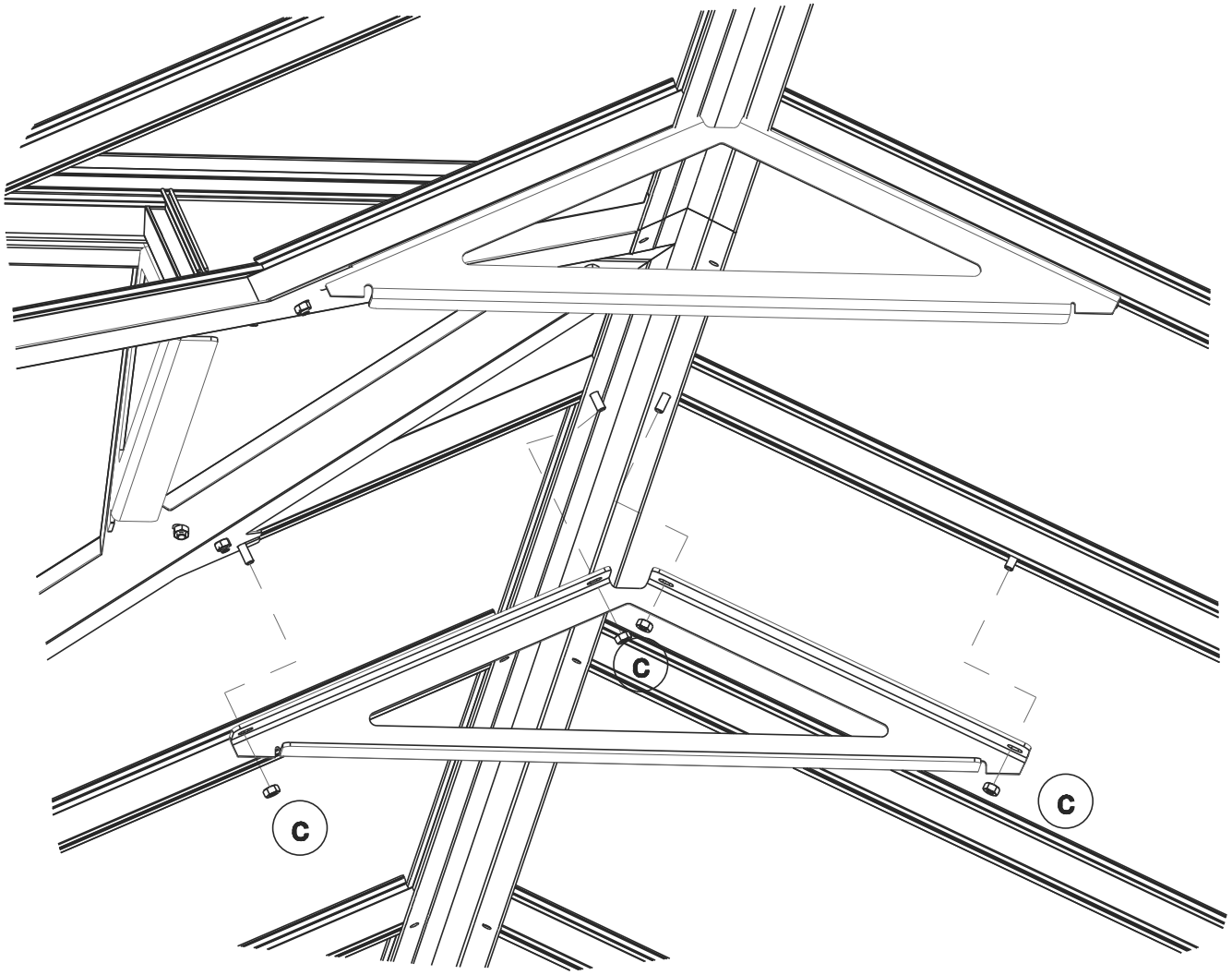
C
C
C

Avant vitrage bettoner les ancrages!
Before glazing fix the anchors with concrete!

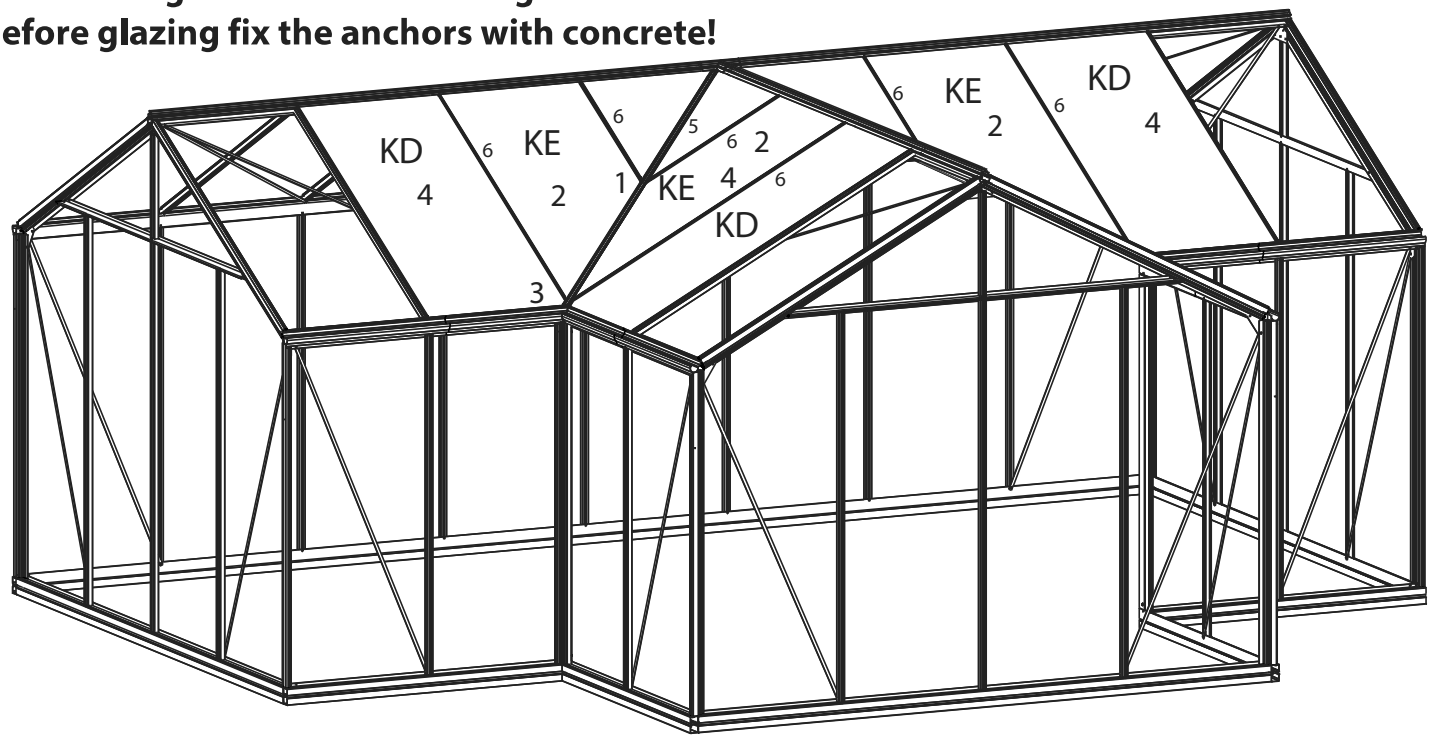

1

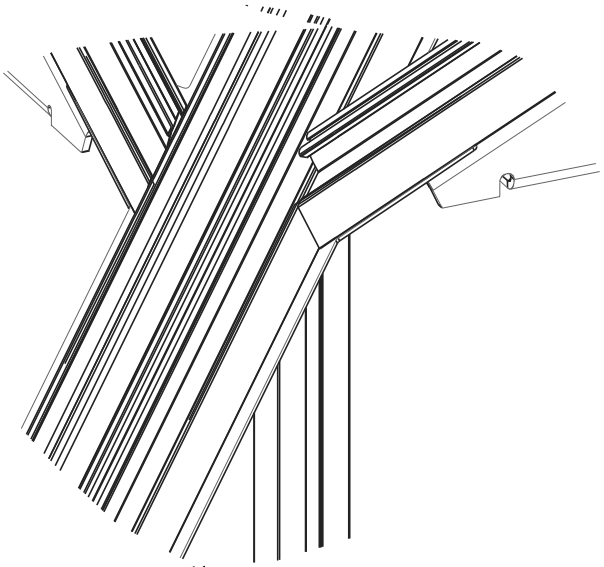

3

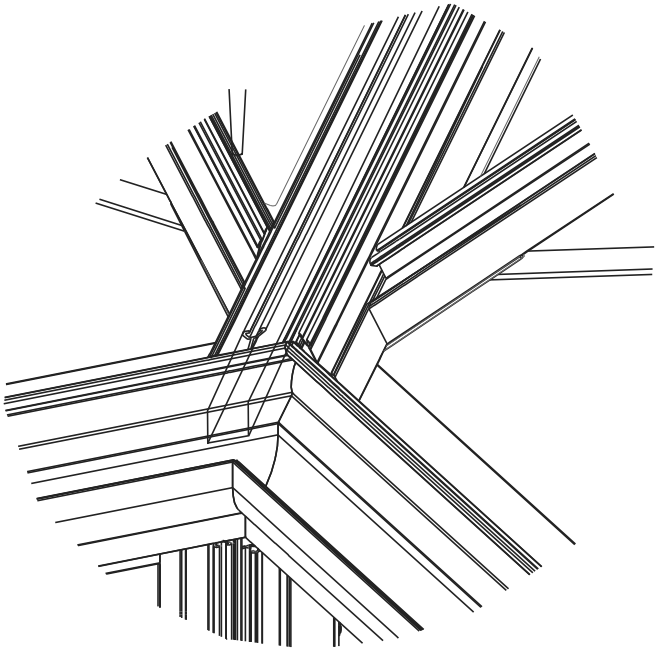

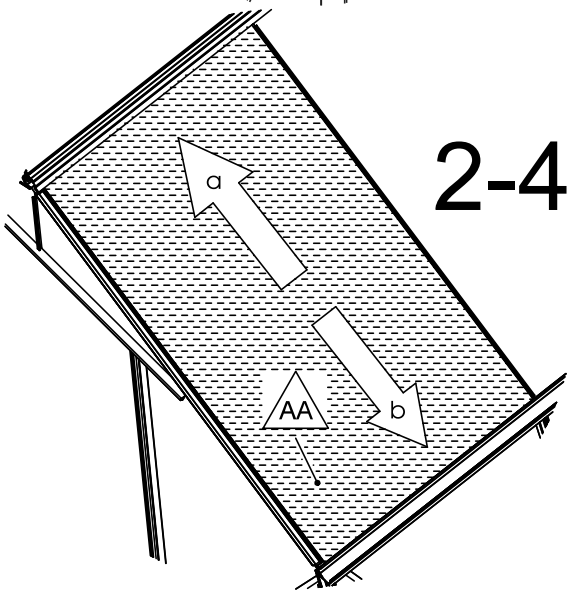

2-4

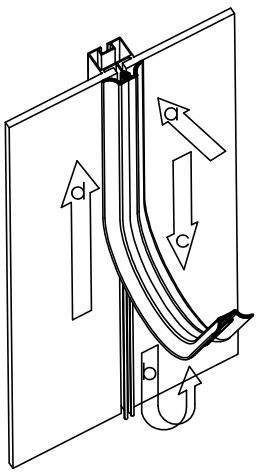

5

6

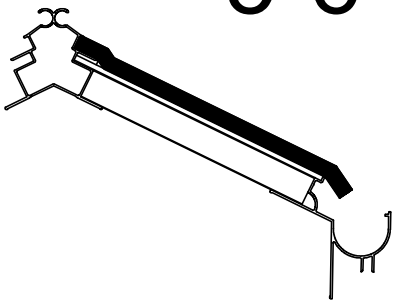

5-6

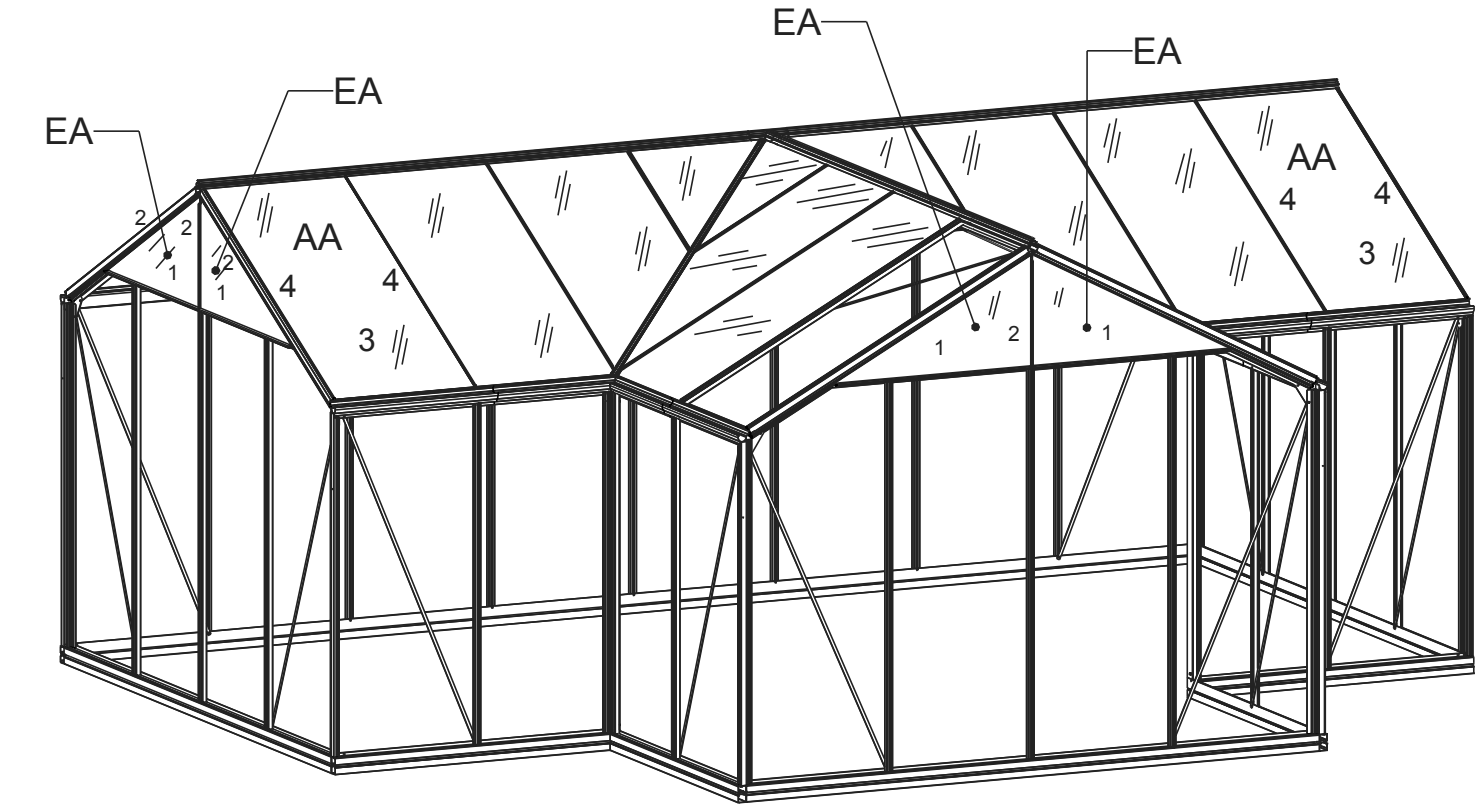
EA
EA
EA
EA
AA
4
4
3
AA
4
4
3
2
2
1
2
1
1
2
1

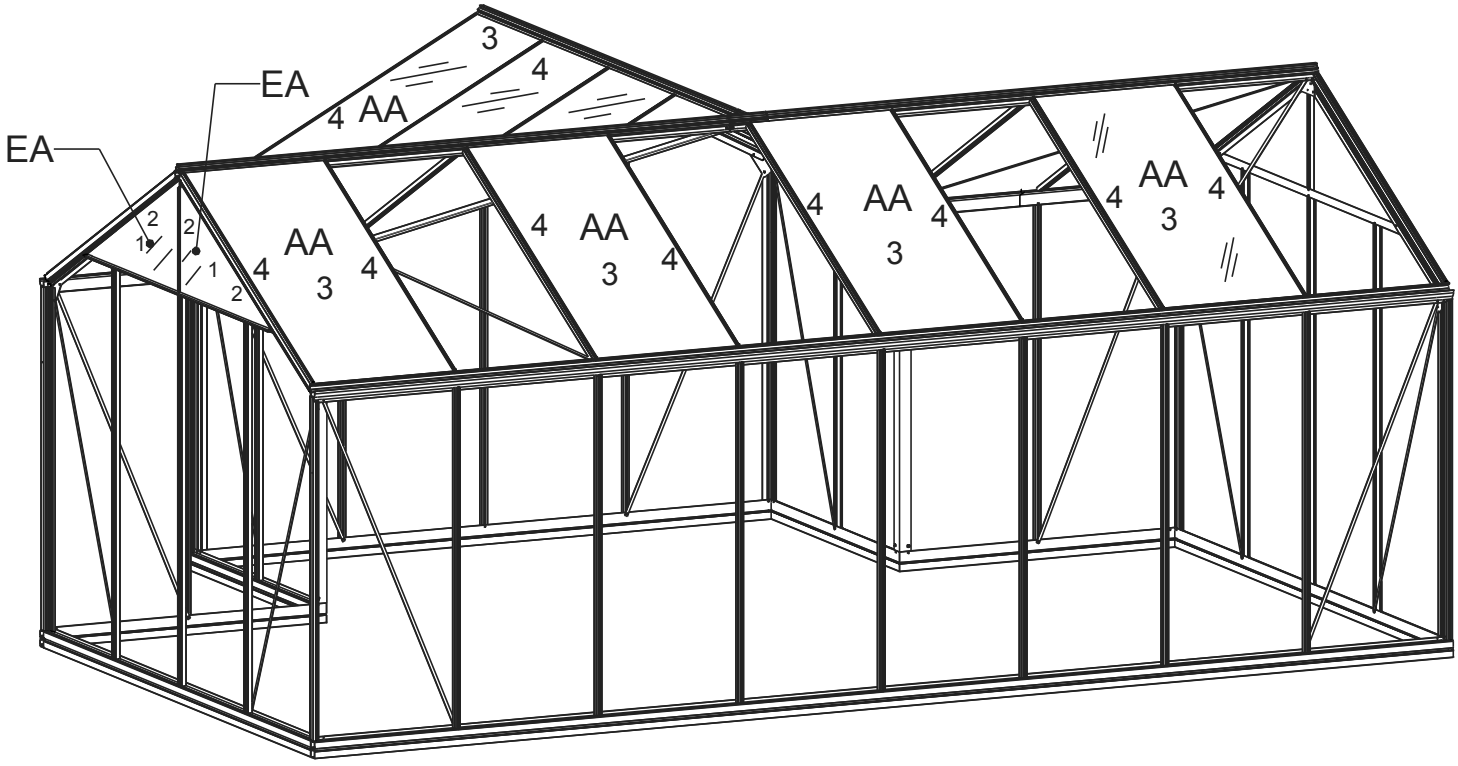
EA
EA
3
4
4 AA
AA
3
4
4
AA
3
4
4
AA
3
4
4
AA
3
4
2
1
2
1
2

LET OP :
Eerst ruiten EA plaatsen
ATTENTION :
D'abord monter les vitres
EA
ATTENTION :
Put first windows EA
ATTENTION :
Setzen sie erst die
Scheiben EA

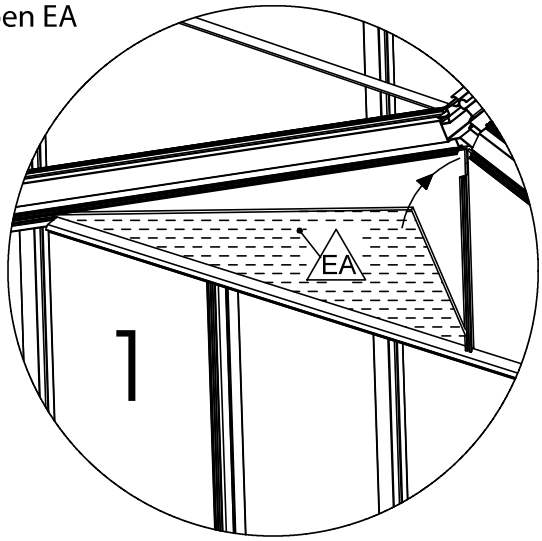

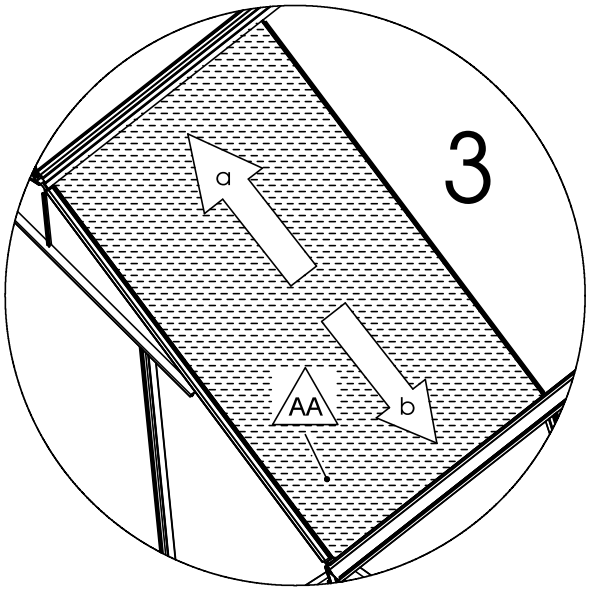

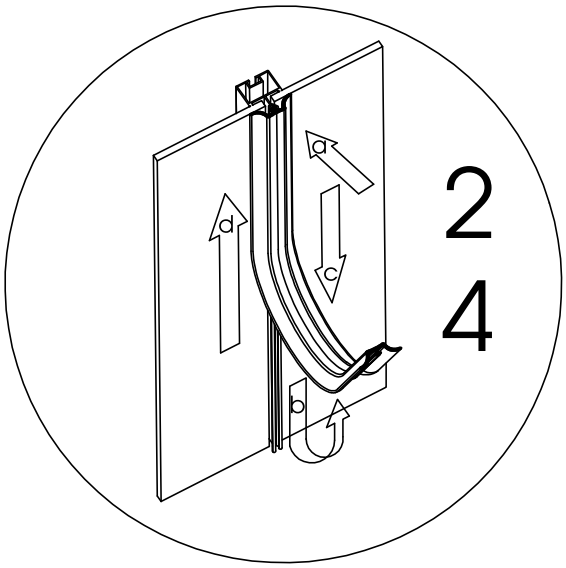

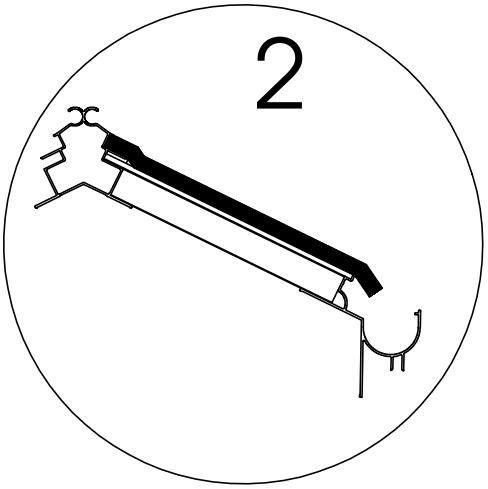

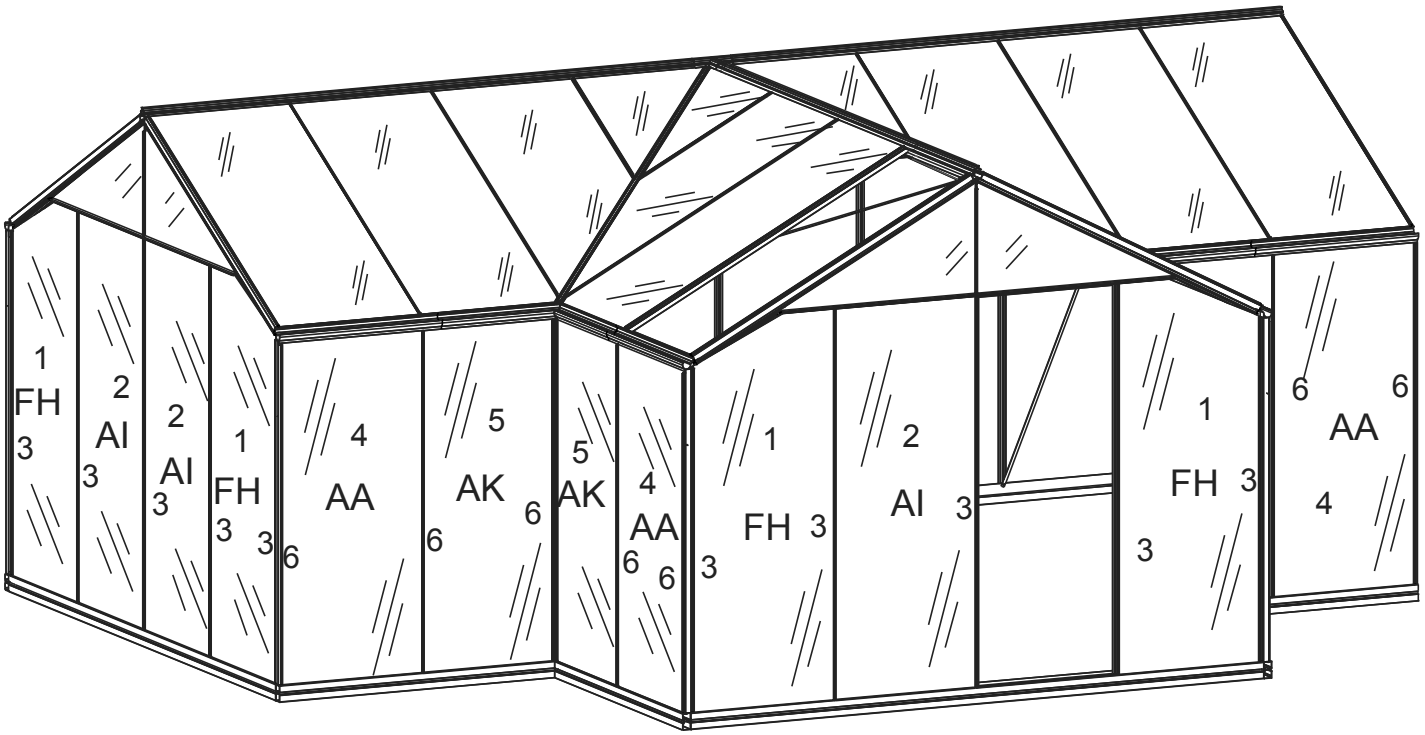
1
FH
3
2
Al
3
2
Al
3
1
FH
3
3
6
4
AA
6
5
AK
6
5
AK
4
AA
6
6
3
1
FH
3
2
Al
3
1
FH
3
3
6
6
AA
4

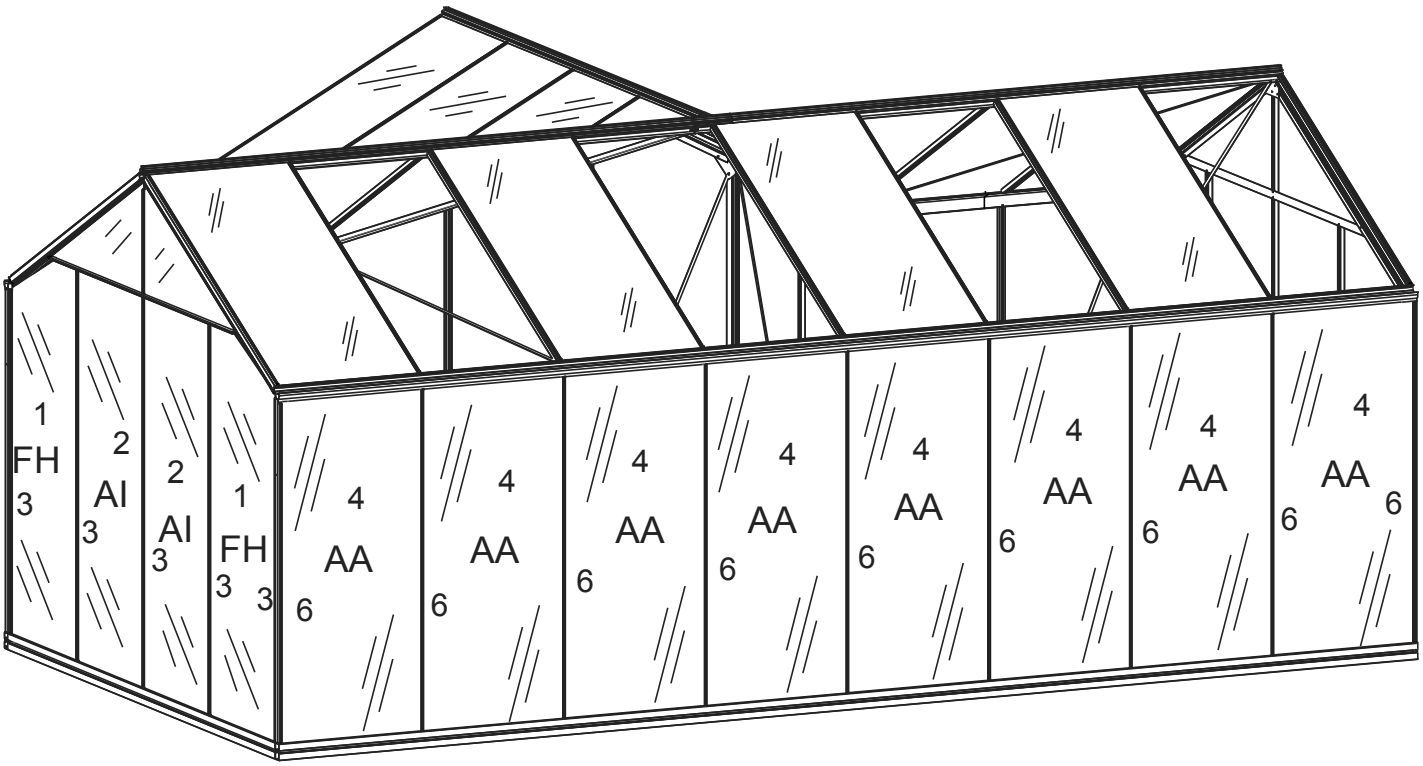
1
FH
3
2
Al
3
2
Al
3
1
FH
3
3
6
4
AA
6
4
AA
6
4
AA
6
4
AA
6
4
AA
6
4
AA
6
4
AA
6
6

1

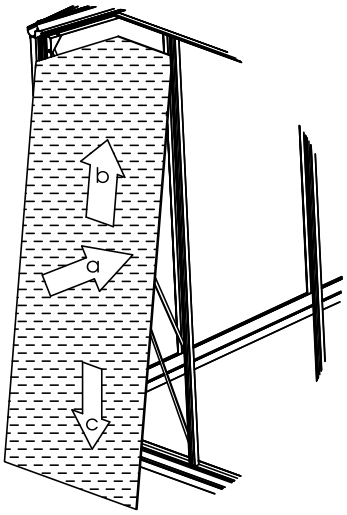

2

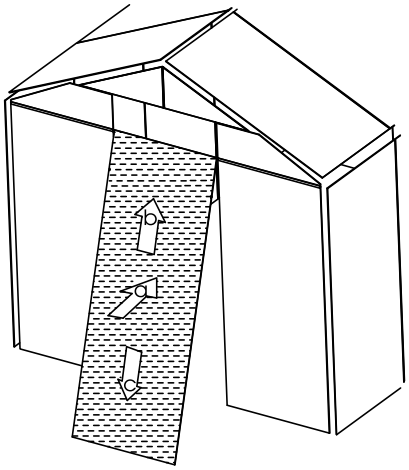

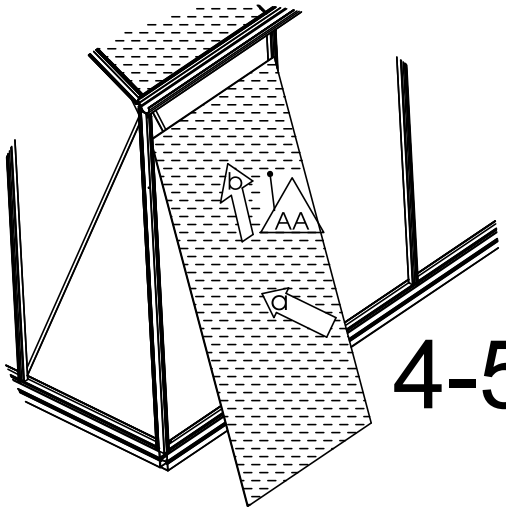

4-5

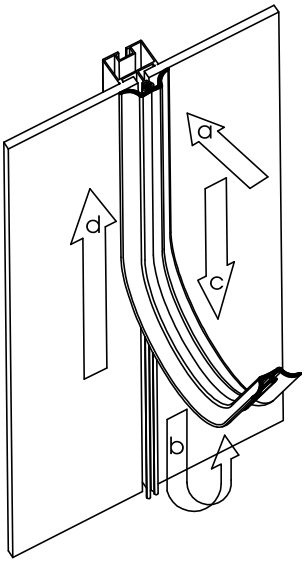

2

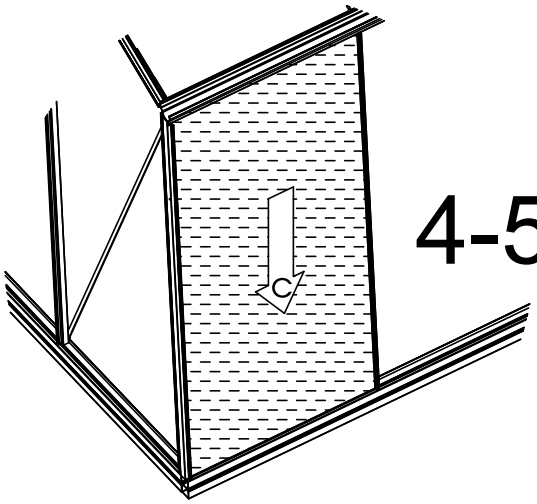

4-5

2

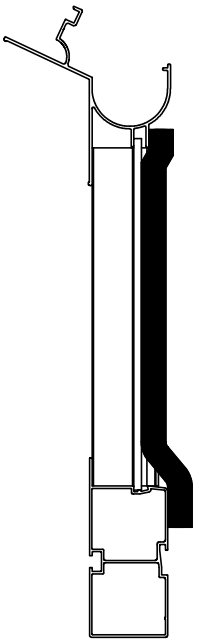

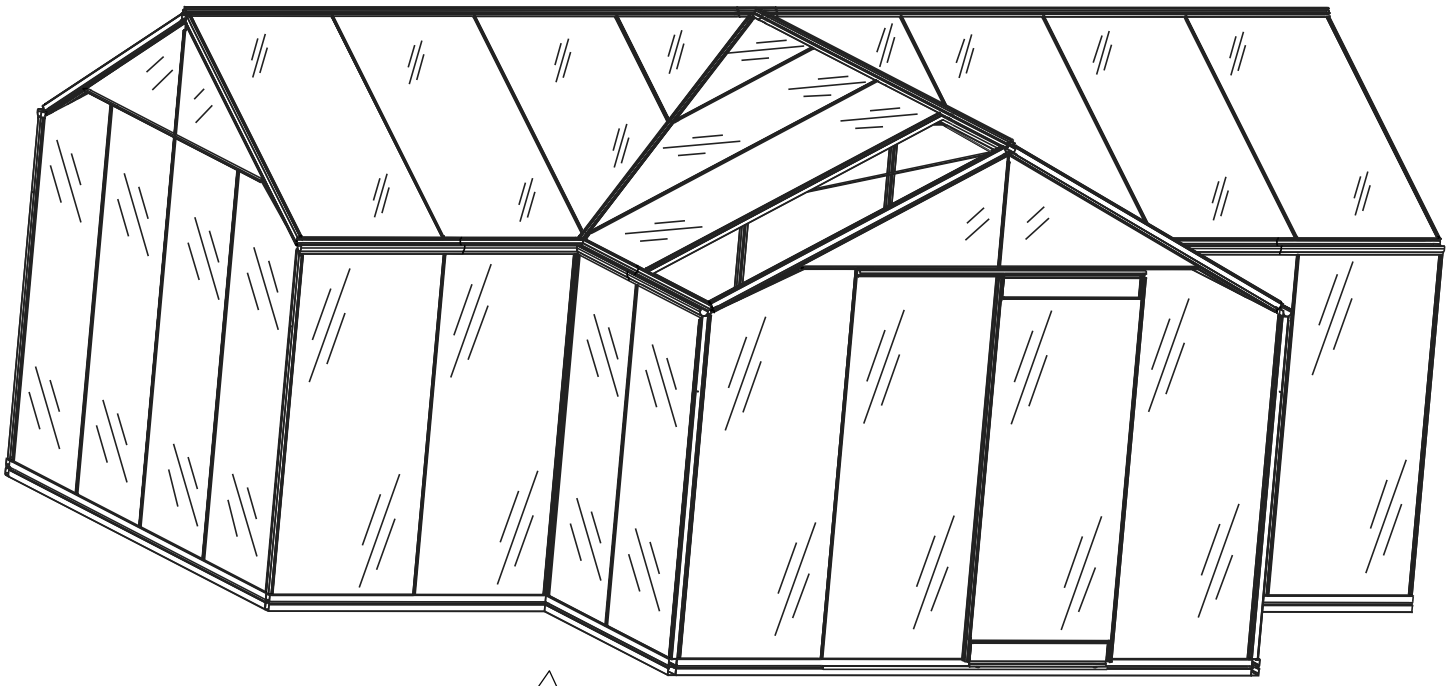

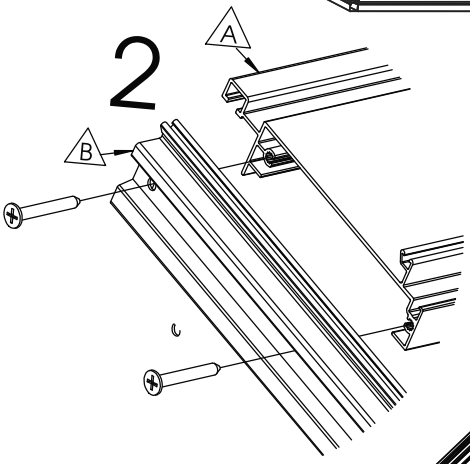
A
B
2

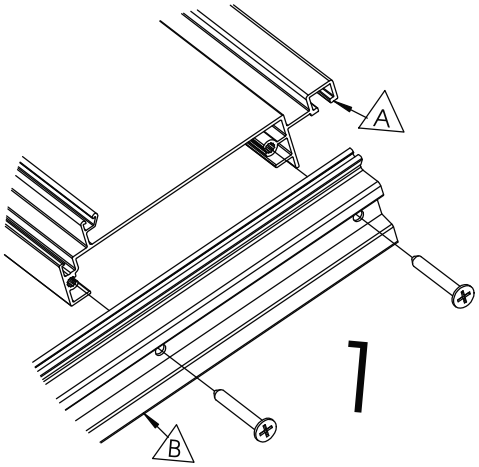
A
B
1

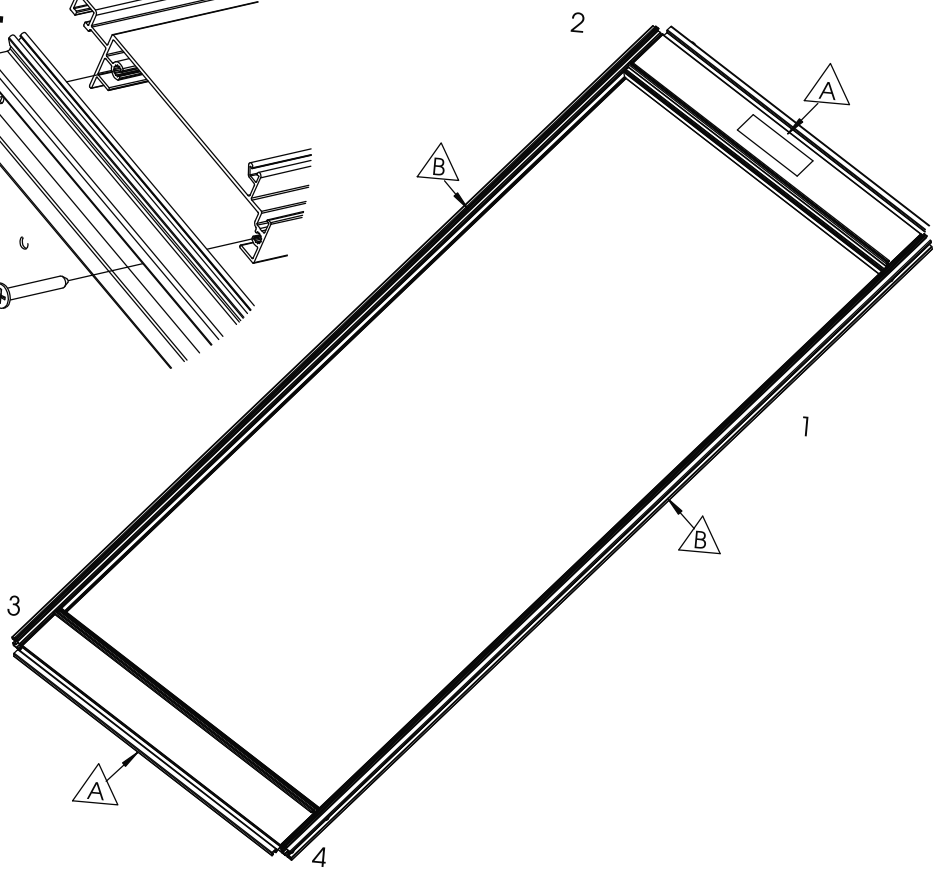
2
A
B
1
3
A
4

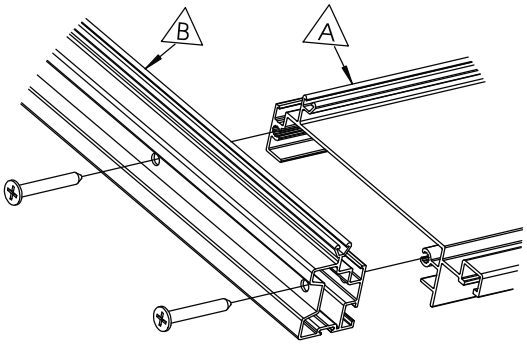
B
A
3

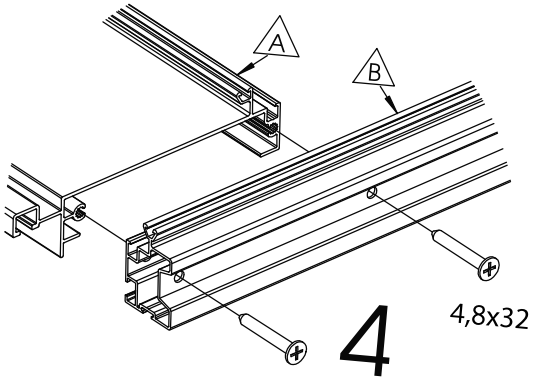
A
B
4
4,8x32

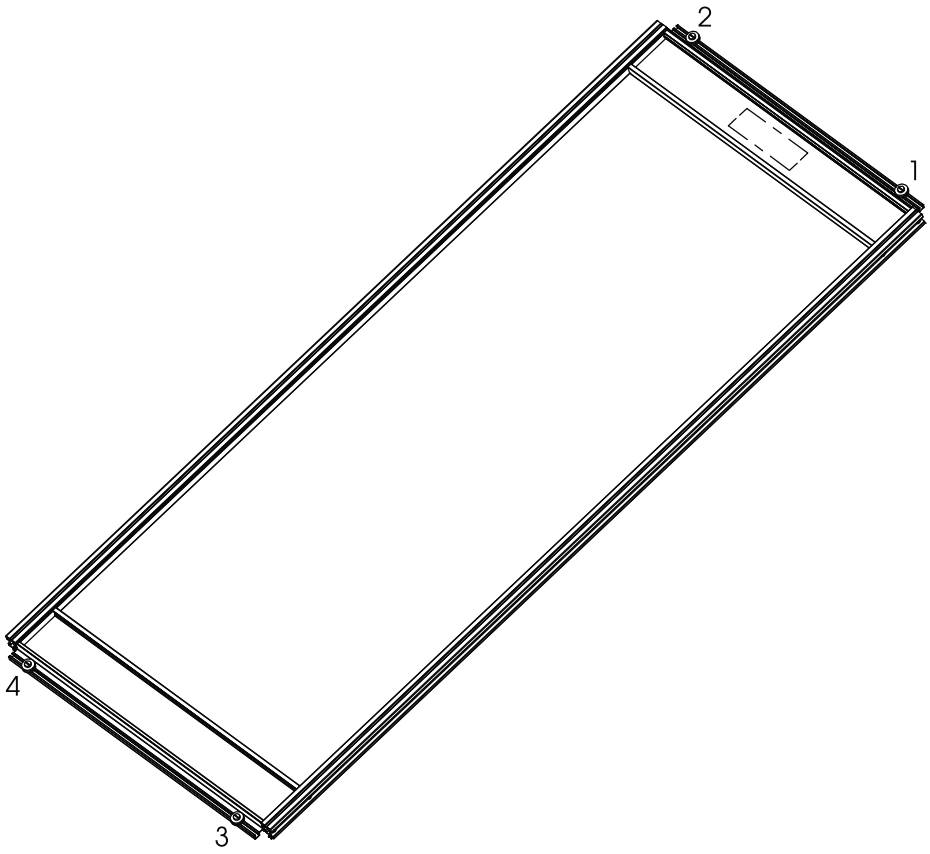
2
1
4
3

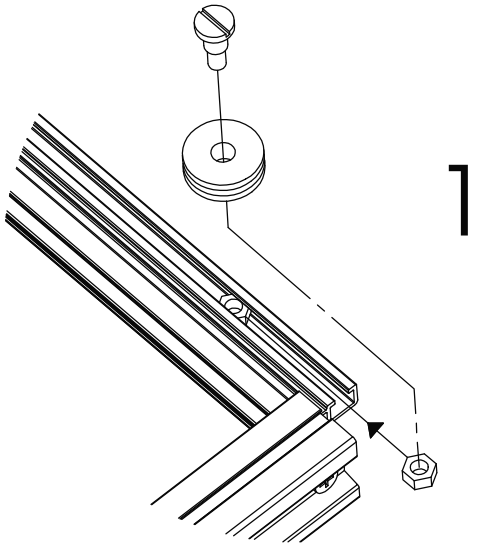
1

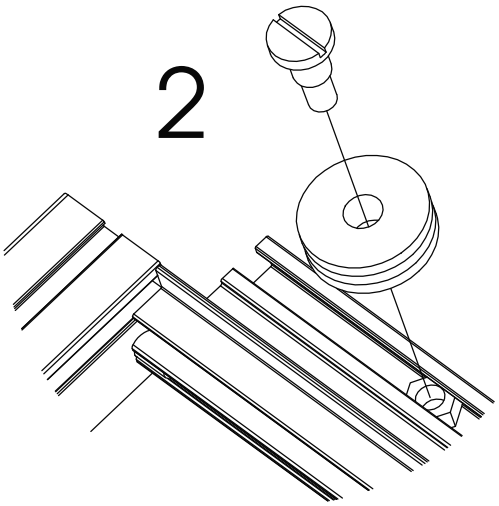
2

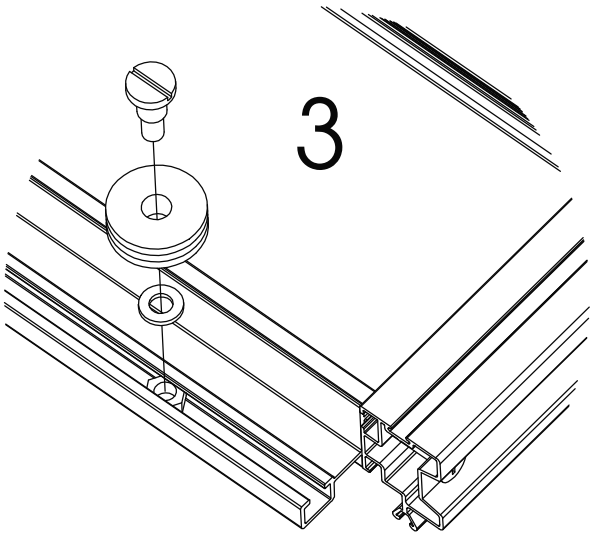
3

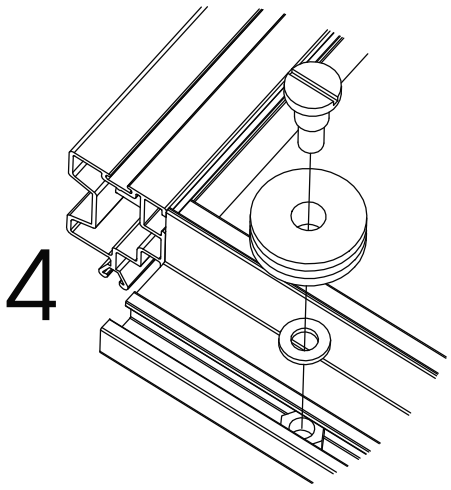
4

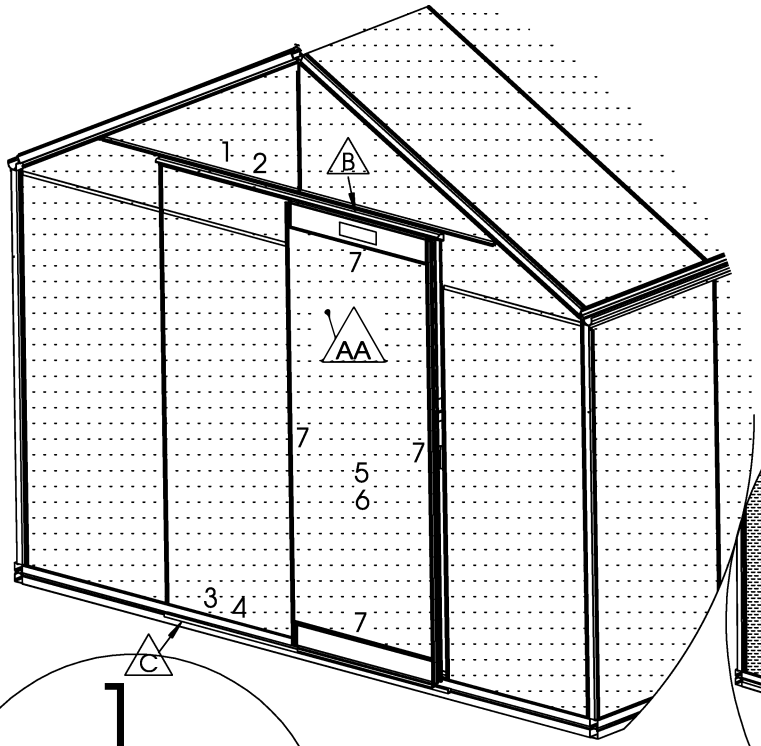

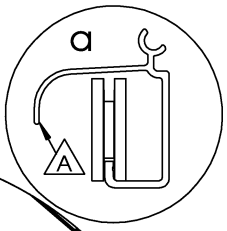

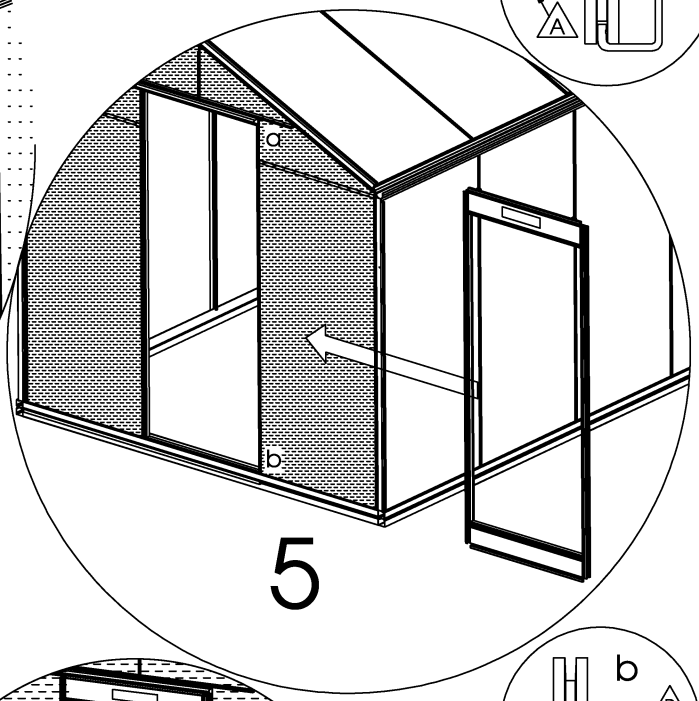

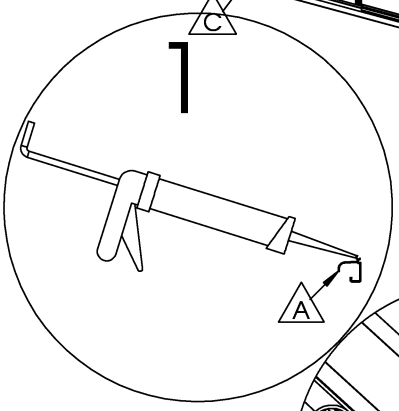

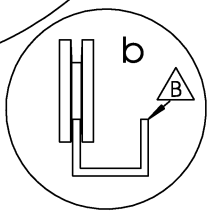

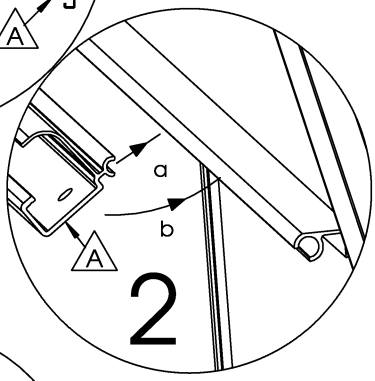

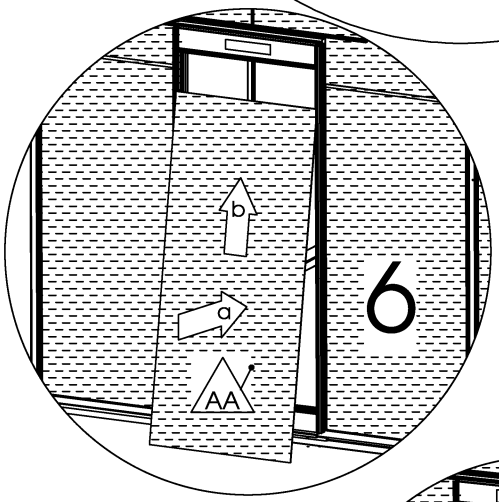

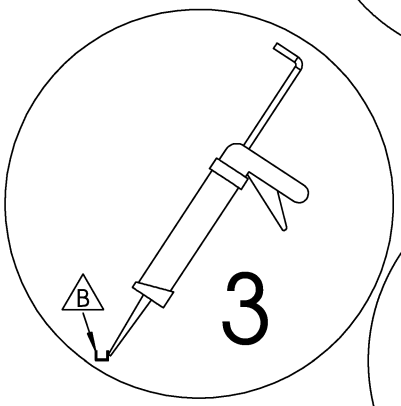

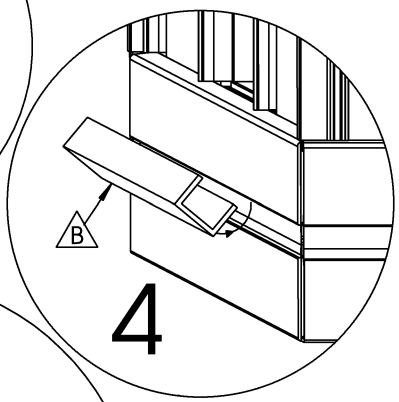

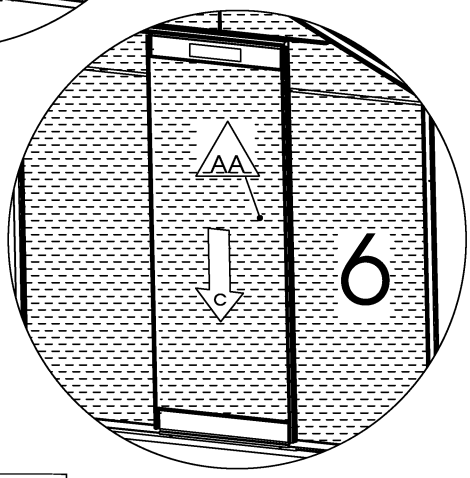

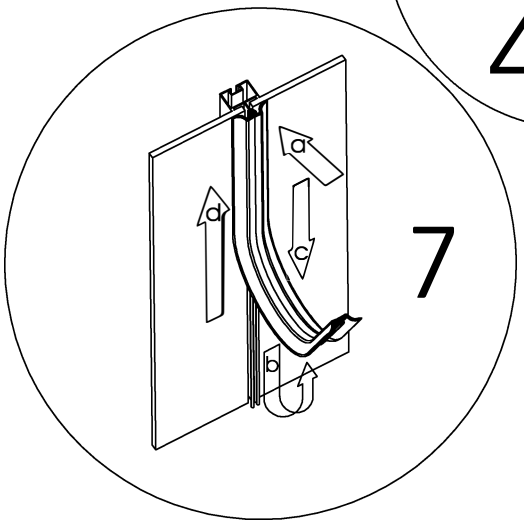

Nr.	L(mm)	Qty.	Fig.
A	1485	1	
B	1493	1	
AA	1650x730	1	

Instructions attachement of door handles

Instructies aanbrengen handvaten / Instructions pour installer poignées

De instructies voor het aanbrengen van het handvat op de glazen deur dienen consequent, stap voor stap uitgevoerd te worden zoals hier aangegeven. Het handvat en systeem van hechting is getest, heeft zijn dienst bewezen bij correct aanbrengen en is reeds vele jaren een standaard onderdeel van de serre.

ACD geeft geen enkele gratis vervanging van het handvat indien deze alsnog zou loskomen van het deurglas.

Les instructions pour l'application des poignées sur la porte en verre doivent être effectuées de manière cohérente, comme indiqué ici. Les poignées et le système d'adhérence ont été testés et ont prouvé leur utilité lorsqu'ils sont appliqués correctement et font partie intégrante de la serre depuis de nombreuses années.

ACD ne fournit pas de remplacement gratuit des poignées si elles venaient toujours à se détacher de la vitre de la porte.

The instructions for applying the handles to the glass door must be carried out consistently step by step as indicated here. The handles and system of adhesion has been tested, has proven its usefulness when applied correctly and has been a standard part of the greenhouse for many years.

ACD does not provide any free replacement of the handles if it should still come loose from the door glass.

WARNING

Enkel kleven in:
- Droge, niet vochtige omgeving
- Stofvrije zone
- Temperatuur 15 - 25°C

Il faut coller:
- Environnement sec et non humide
- Zone sans poussière
- Température 15 - 25°C

Only stick in:
- Dry, non-humid environment
- Dust-free zone
- Temperature 15 - 25°C

Benodigdheden
- **2x** handvaten
- **1x** primer
- **1x** oppervlaktereiniger
- **2x** kleefstrip
- **1x** sjabloon (knip uit)

Les nécessités
- **2x** poignées
- **1x** amorce
- **1x** nettoyant de surface
- **2x** bande adhésive
- **1x** gabarit (découpé)

Necessities
- **2x** handles
- **1x** primer
- **1x** surface cleaner
- **2x** adhesive strip
- **1x** template (cut out)

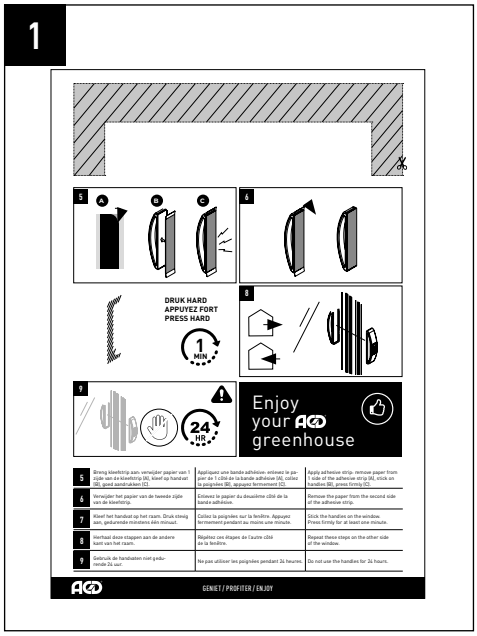

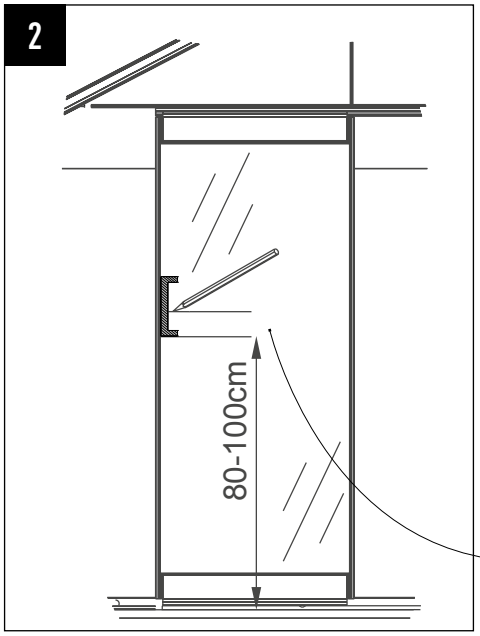

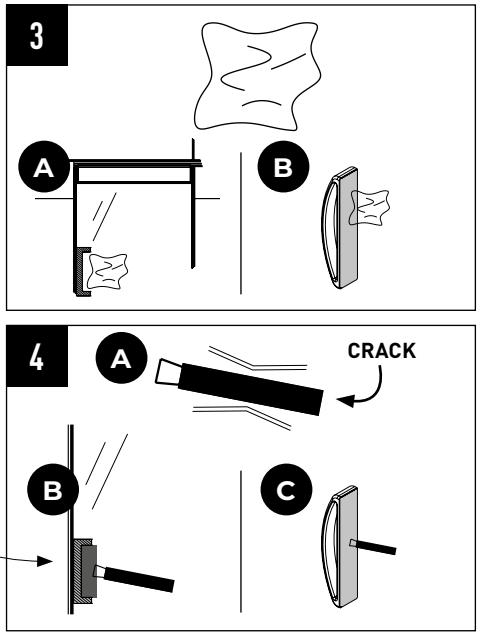

1	Knip het sjabloon op de achterkant van deze pagina uit.	Découpez le gabarit au dos de cette page.	Cut out the template on the back of this page.	
2	Meet de hoogte van gewenste positie van het handvat (tussen 80-100 cm vanaf de ondergrond)	Mesurer la hauteur de la position souhaitée de la poignées (entre 80-100 cm de la surface).	Measure the height of the desired position of the handles (between 80-100 cm from the surface).	
3	Ontvet het glas (A) en het handvat (B) met de oppervlaktereiniger.	Dégraissez la vitre (A) et la poignées (B) avec le nettoyant pour surfaces.	Degrease the glass (A) and the handles (B) with the surface cleaner.	
4	Breek de primer (A) en breng het aan op het glas (B) en het handvat (C).	Casser l'apprêt (A) et l'appliquer sur le verre (B) et la poignée (C).	Break the primer (A) and apply it to the glass (B) and the handles (C).	

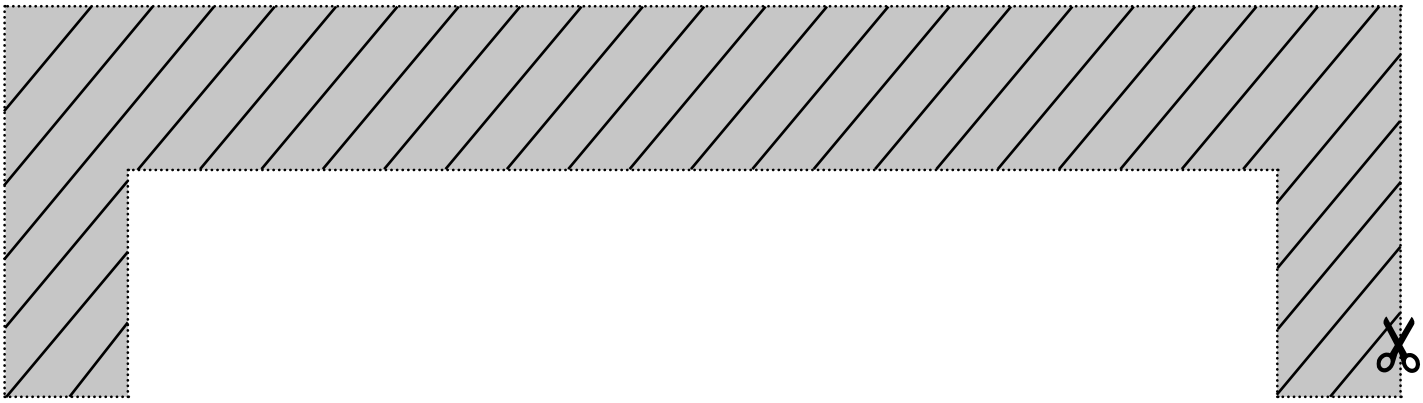

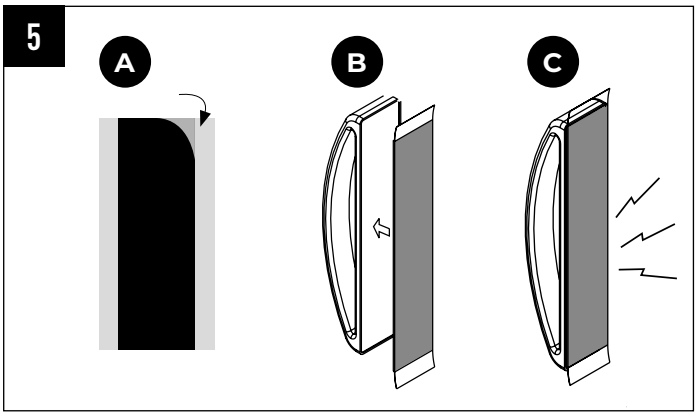

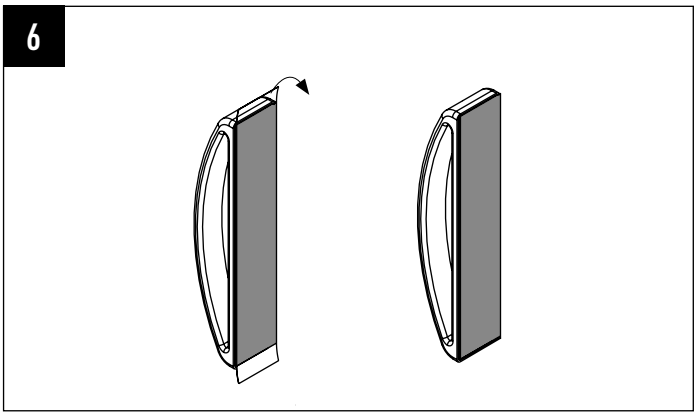

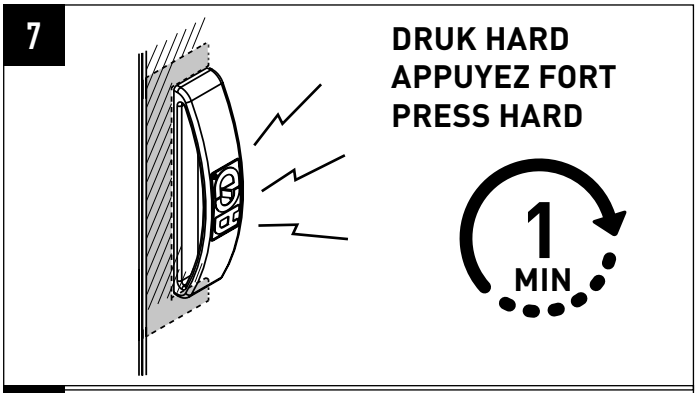

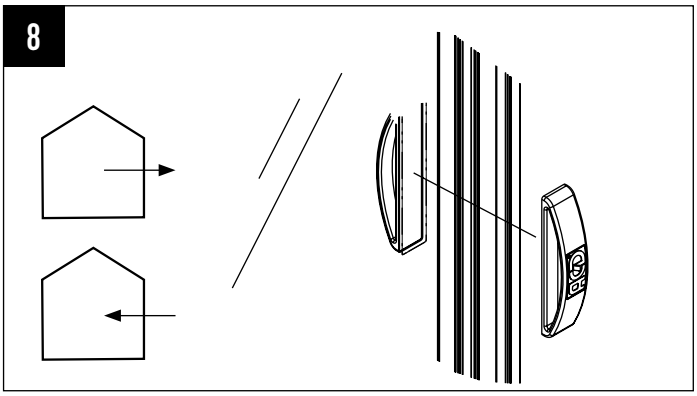

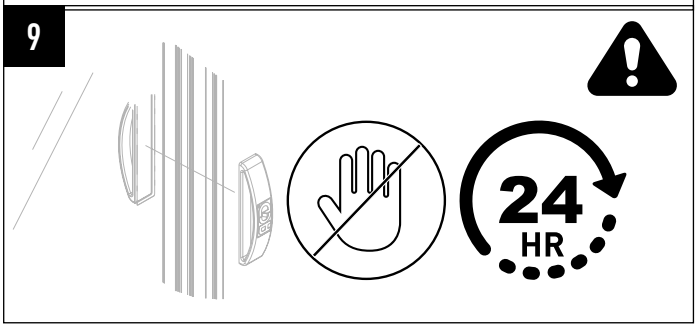

5	Breng kleefstrip aan: verwijder papier van 1 zijde van de kleefstrip (A), kleef op handvat (B), goed aandrukken (C).	Appliquez une bande adhésive: enlevez le papier de 1 côté de la bande adhésive (A), collez la poignée (B), appuyez fermement (C).	Apply adhesive strip: remove paper from 1 side of the adhesive strip (A), stick on handle (B), press firmly (C).
6	Verwijder het papier van de tweede zijde van de kleefstrip.	Enlevez le papier du deuxième côté de la bande adhésive.	Remove the paper from the second side of the adhesive strip.
7	Kleef het handvat op het raam. Druk stevig aan, gedurende minstens één minuut.	Collez la poignée sur la fenêtre. Appuyez fermement pendant au moins une minute.	Stick the handle on the window. Press firmly for at least one minute.
8	Herhaal deze stappen aan de andere kant van het raam.	Répétez ces étapes de l'autre côté de la fenêtre.	Repeat these steps on the other side of the window.
9	Gebruik de handvaten niet gedurende 24 uur.	Ne pas utiliser les poignées pendant 24 heures.	Do not use the handles for 24 hours.

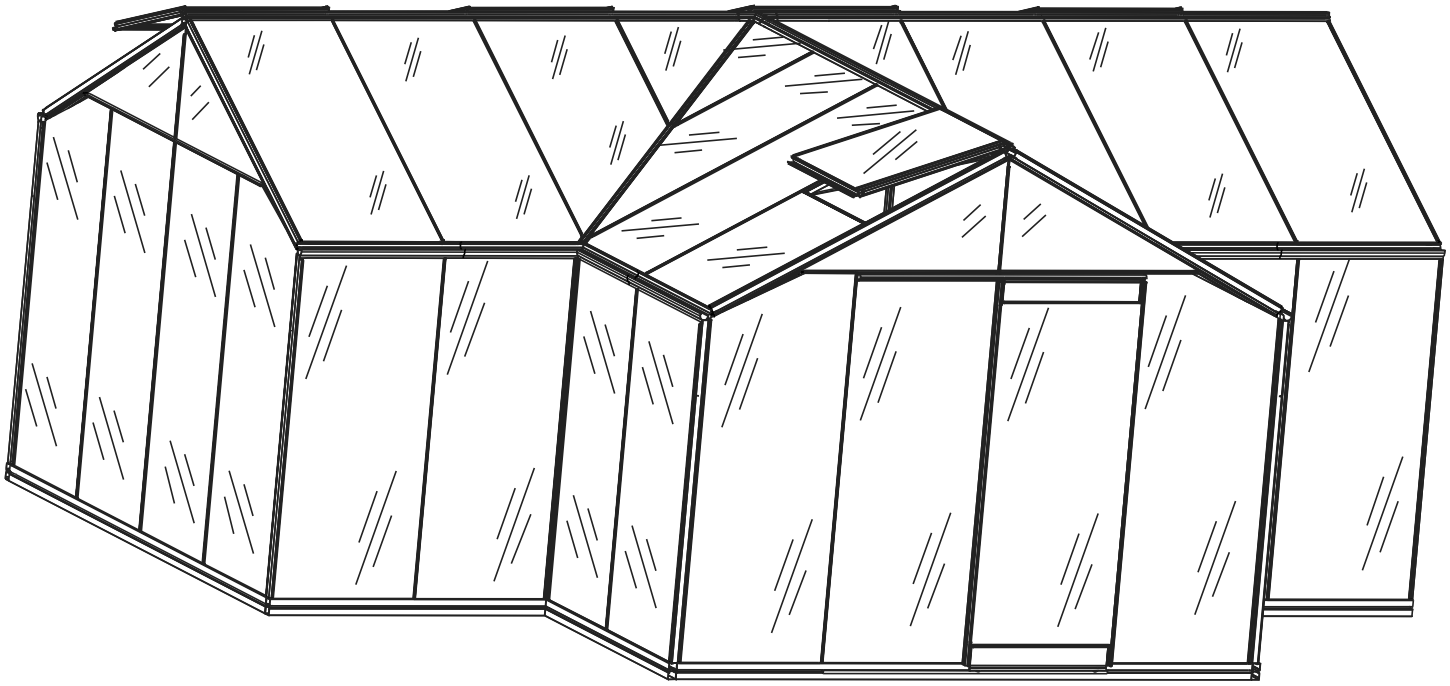

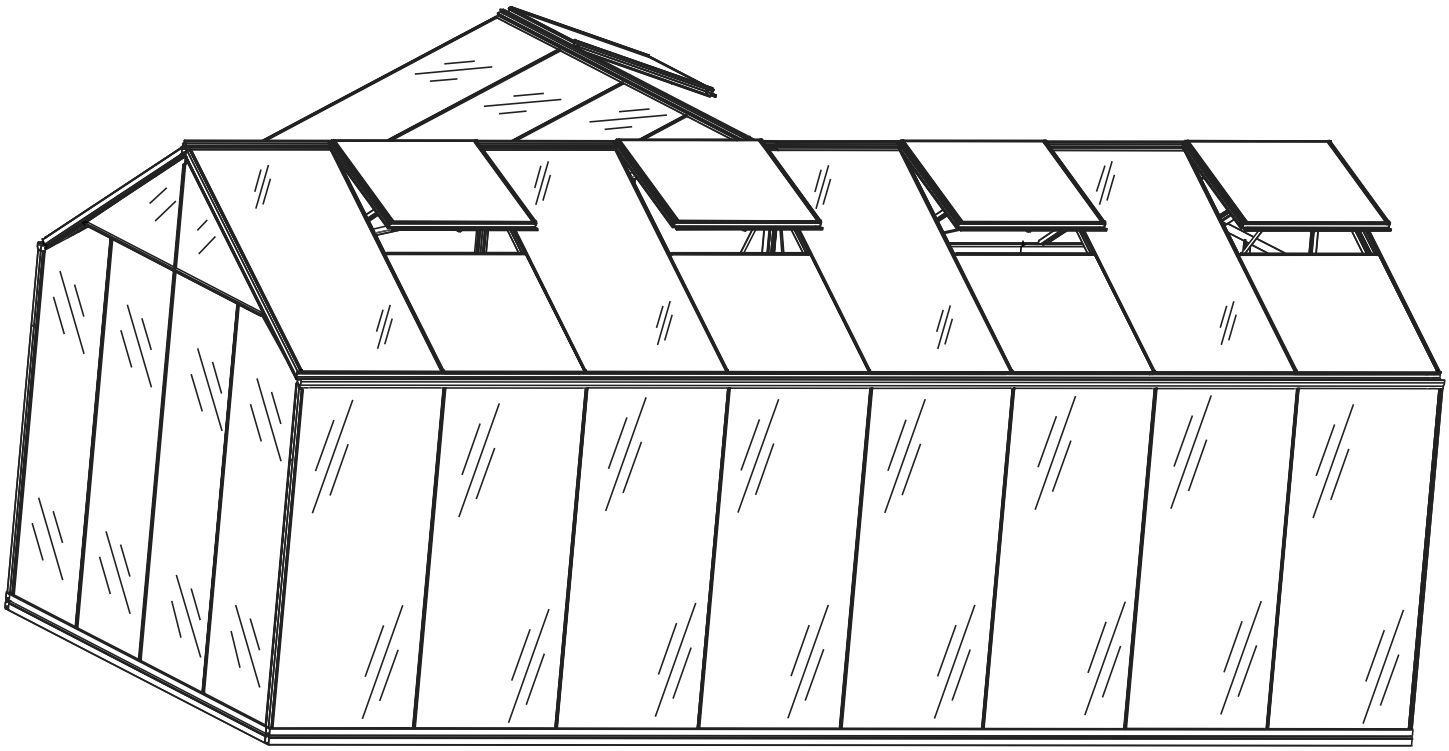

5x

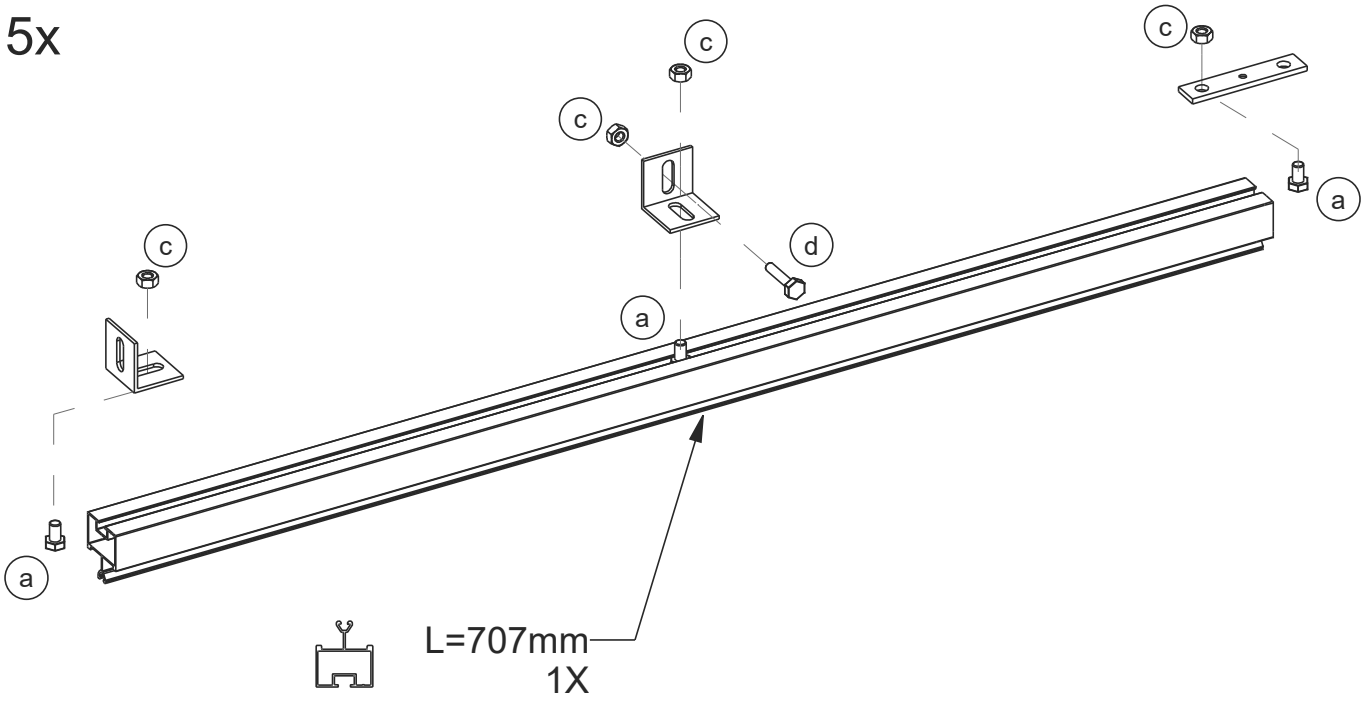

DIN933 M6x10	DIN933 M6x25	DIN934 M6
a 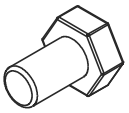	d 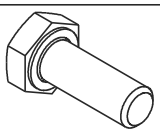	c

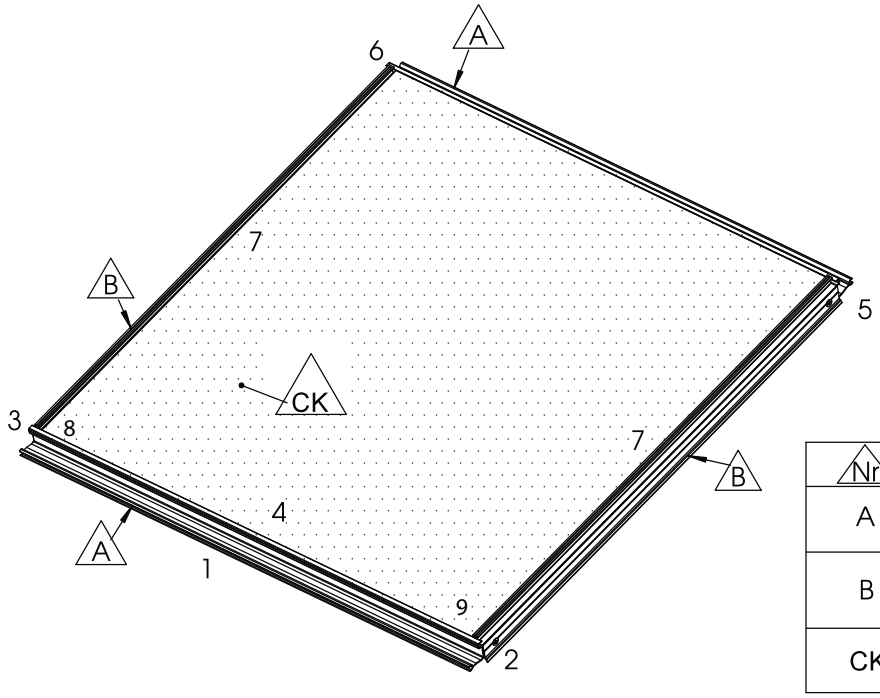

Nr.	L(mm)	Qty.	Fig.
A	758	2	
B	770	2	
CK	780x730	1	

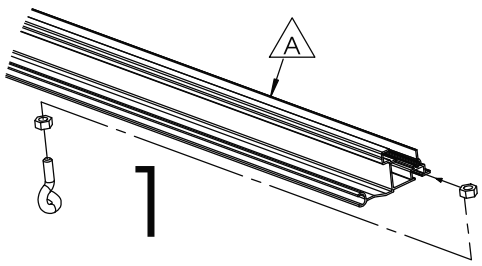

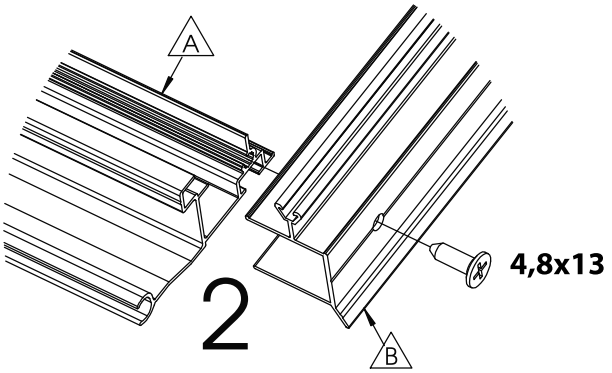

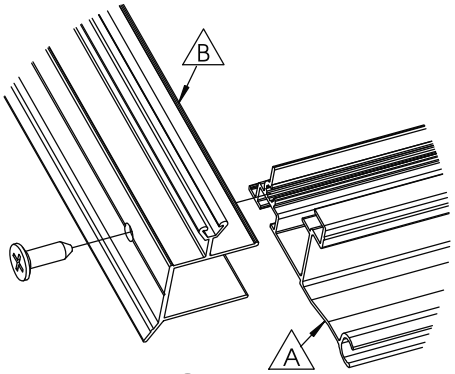

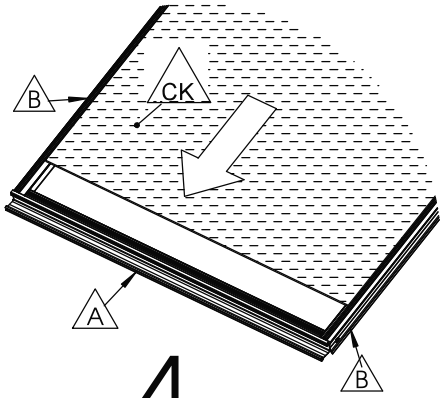

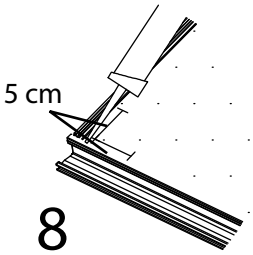

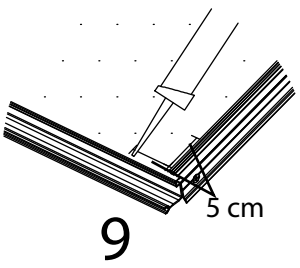

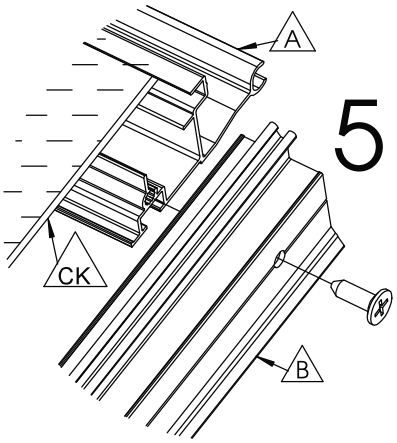

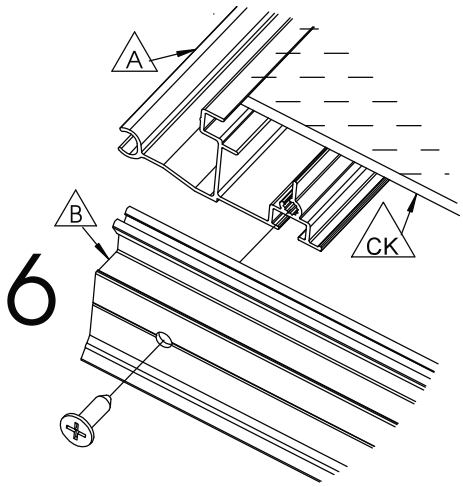

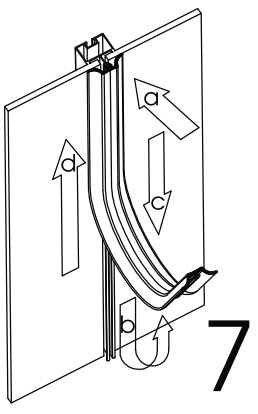

Nr.	L[mm]	Qty.	Fig.
A	30		
C N	870x730		

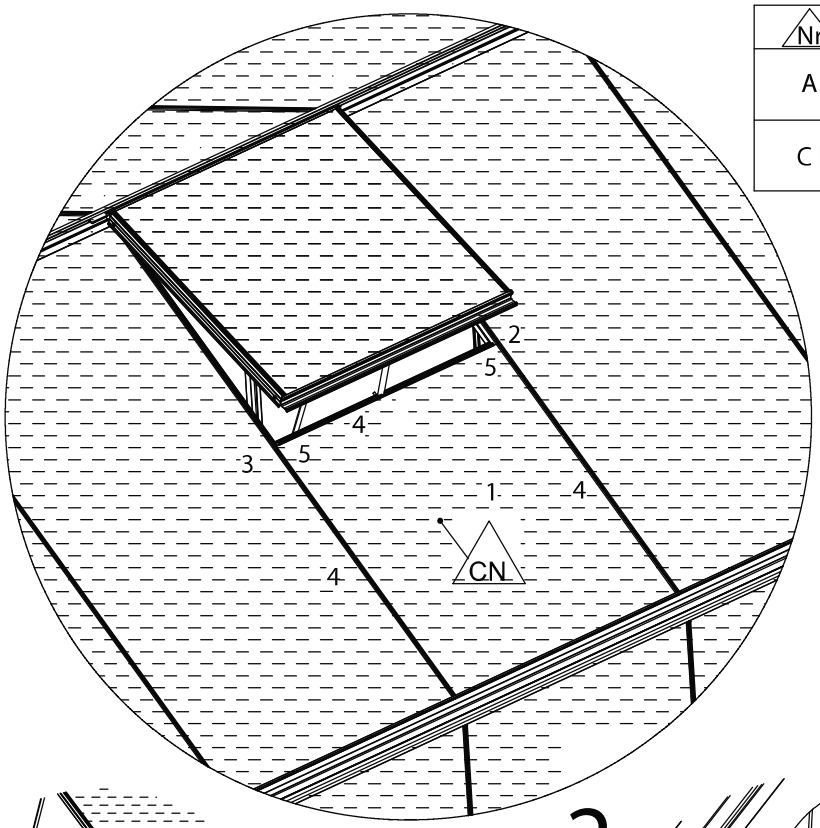

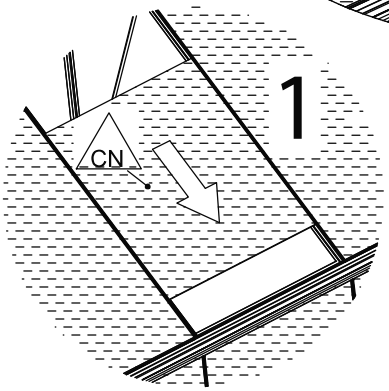

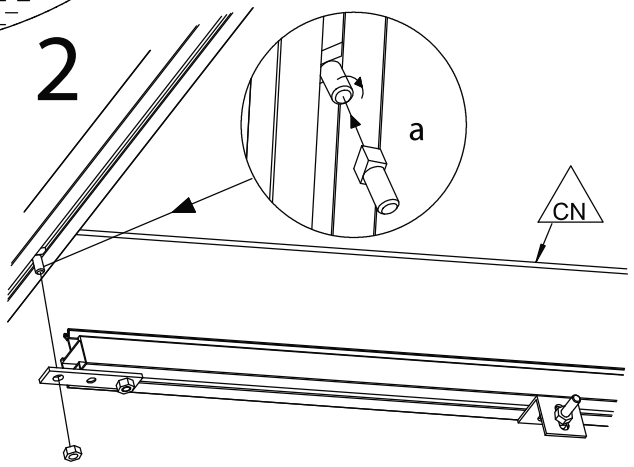

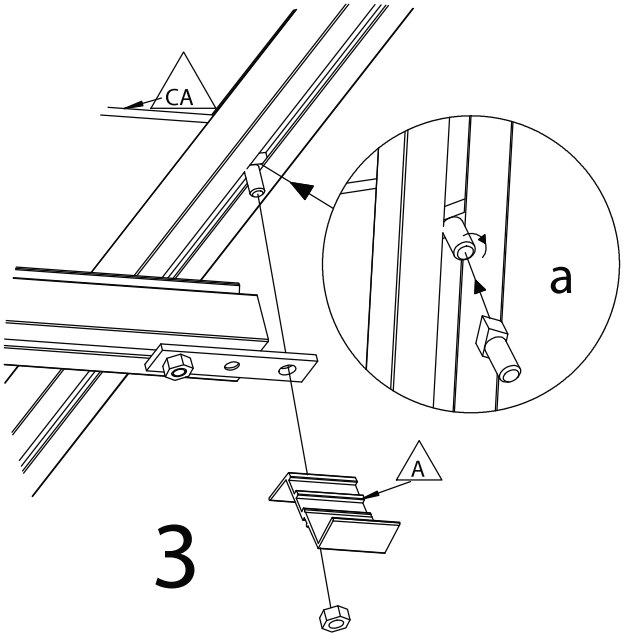

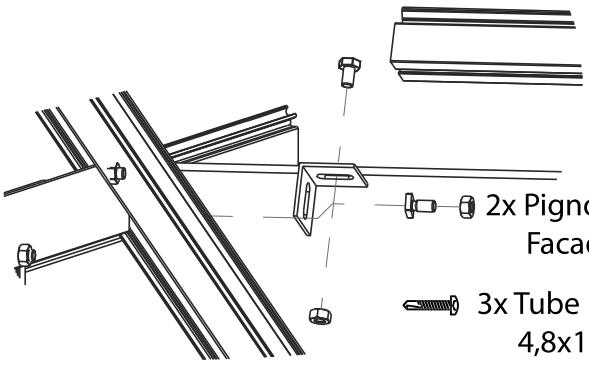

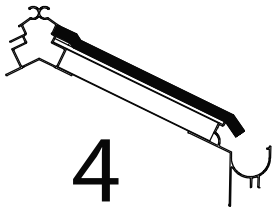

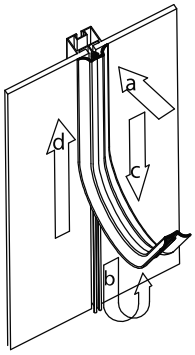

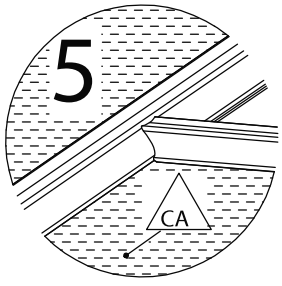

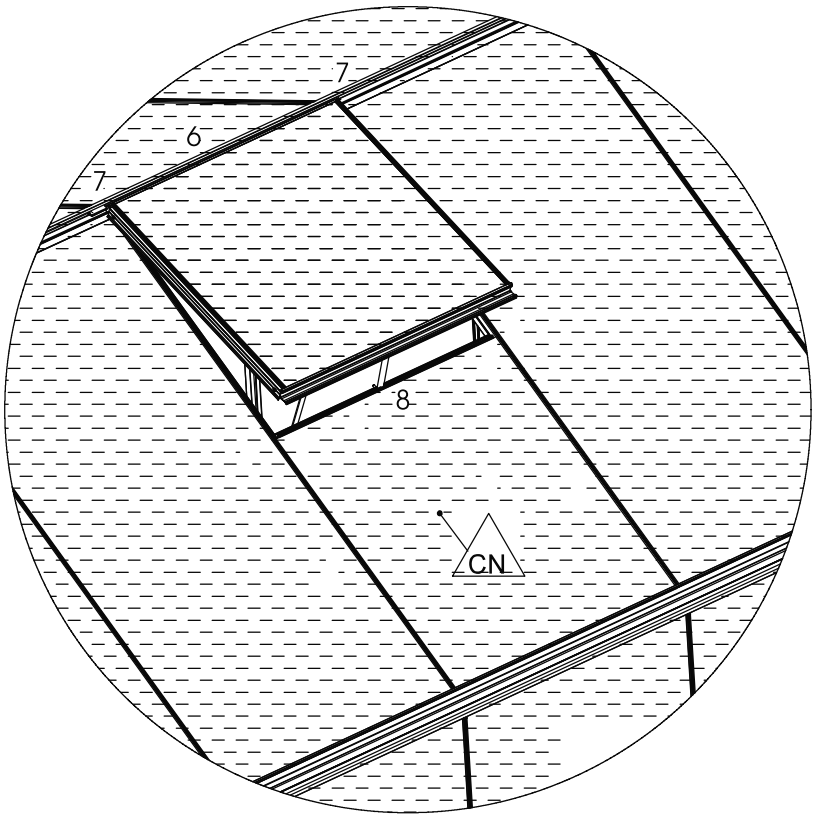

Stukje Rubber (±5cm)
Morceau de caoutchouc (±5cm)
Piece of caoutchouc (±5cm)
Stück Gummi (±5cm)

6

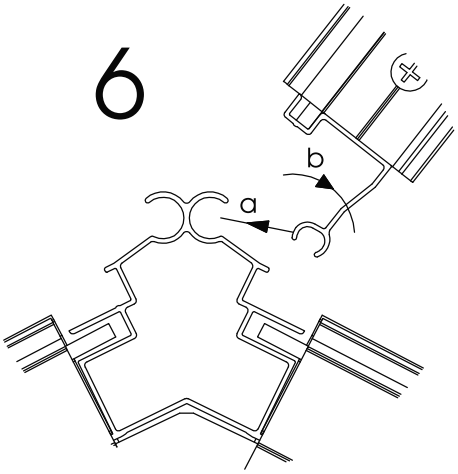

7

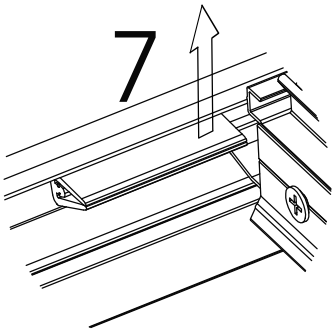

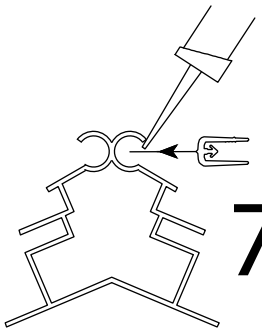

7a

8

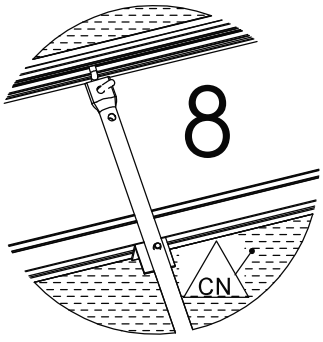

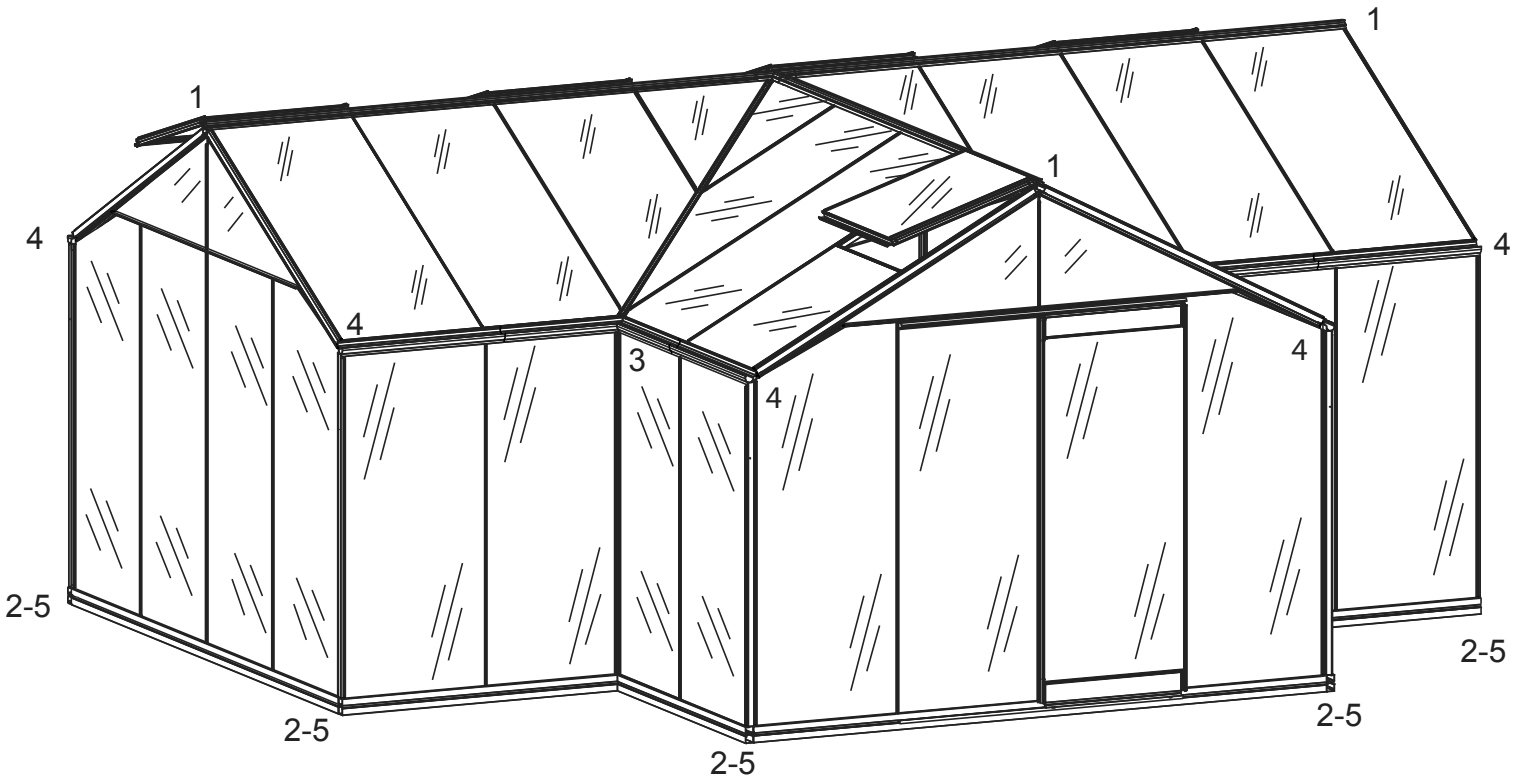

1

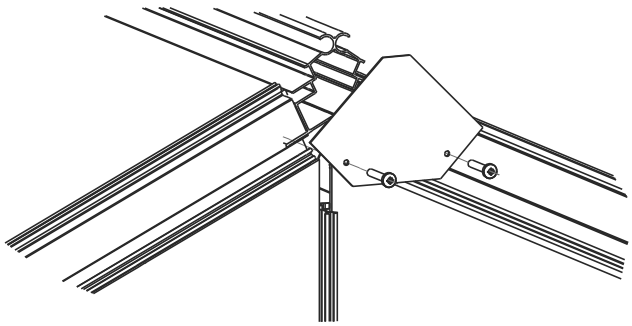

2

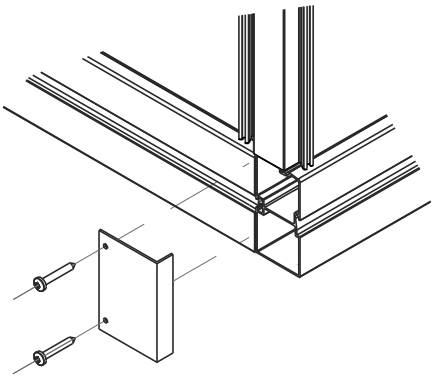

3

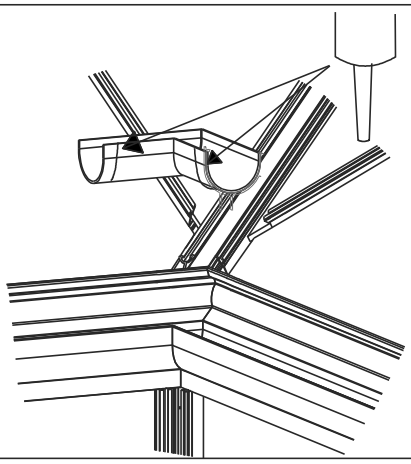

4

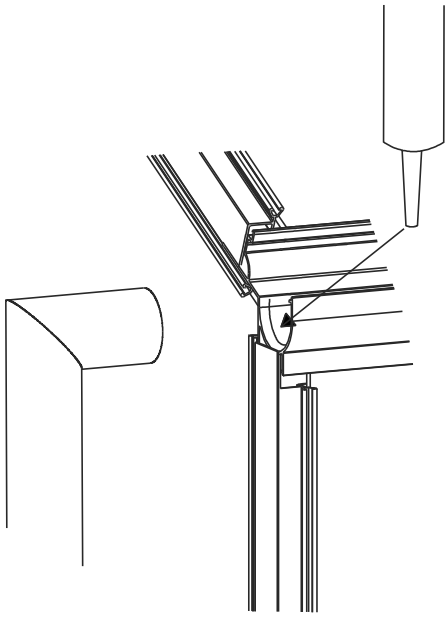

5

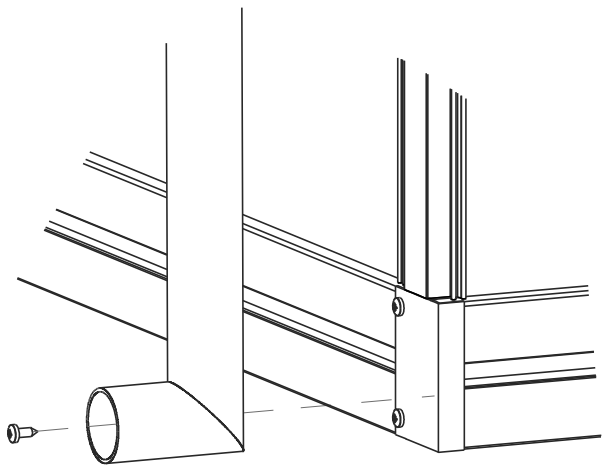

Houten vloer (optie)
Plancher en bois (optional)

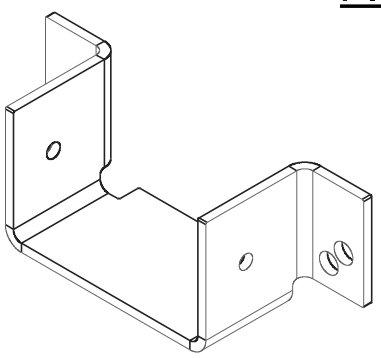

art.nr 804179
Hélène 20x
Sophie 28x

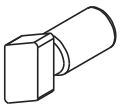

art.nr 800023
Hélène 40x
Sophie 56x

art.nr 800033
Hélène 40x
Sophie 56x

art.nr 800101
Hélène 20x
Sophie 28x

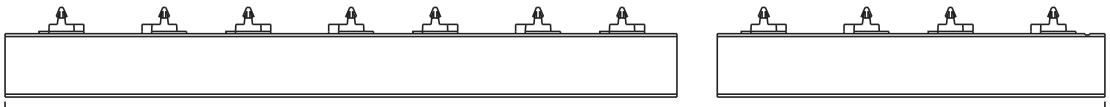

Hélène L=2980 (4x) / L=3680 (6x)
Sophie L=2980 (6x) / L=4420 (8x)

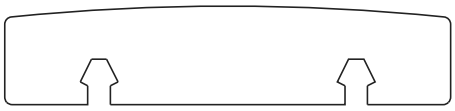

Hélène L=1390 (24x) / L=2960 (29x)
Sophie L=2860 (24x) / L=2960 (35x)

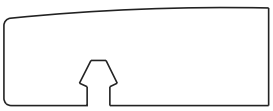

Hélène L=2960 (1x)
Sophie L=2960 (1x)

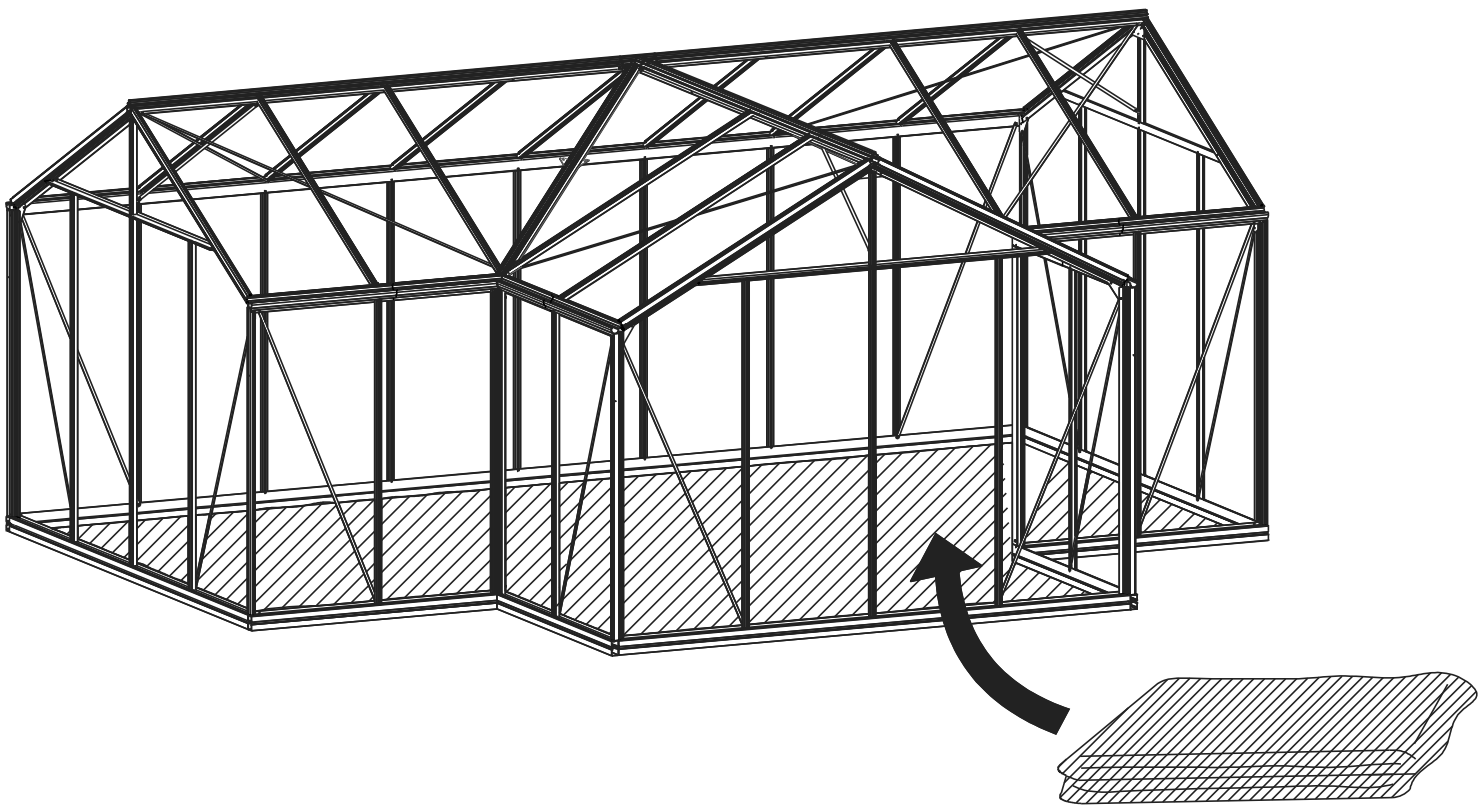

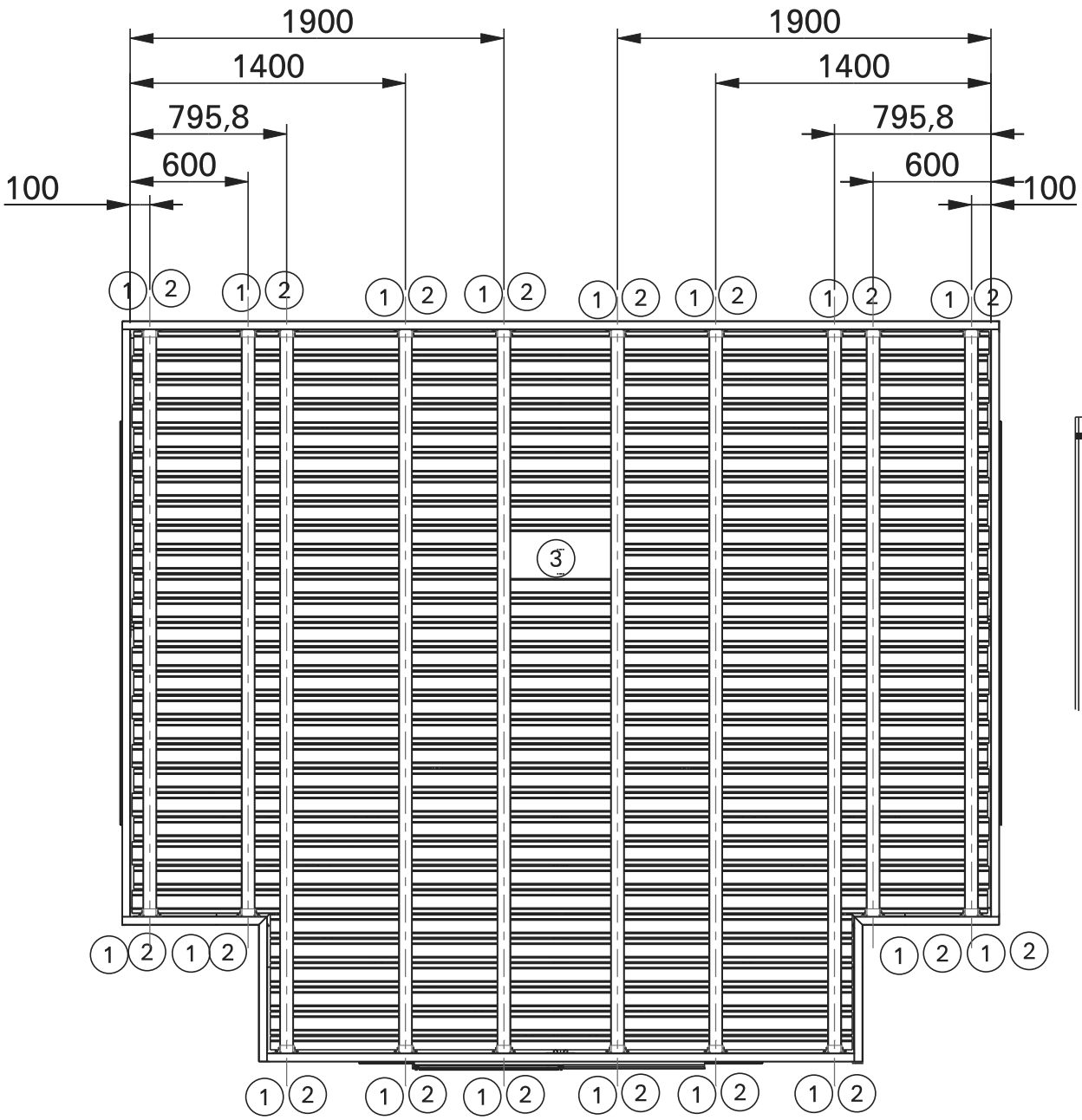

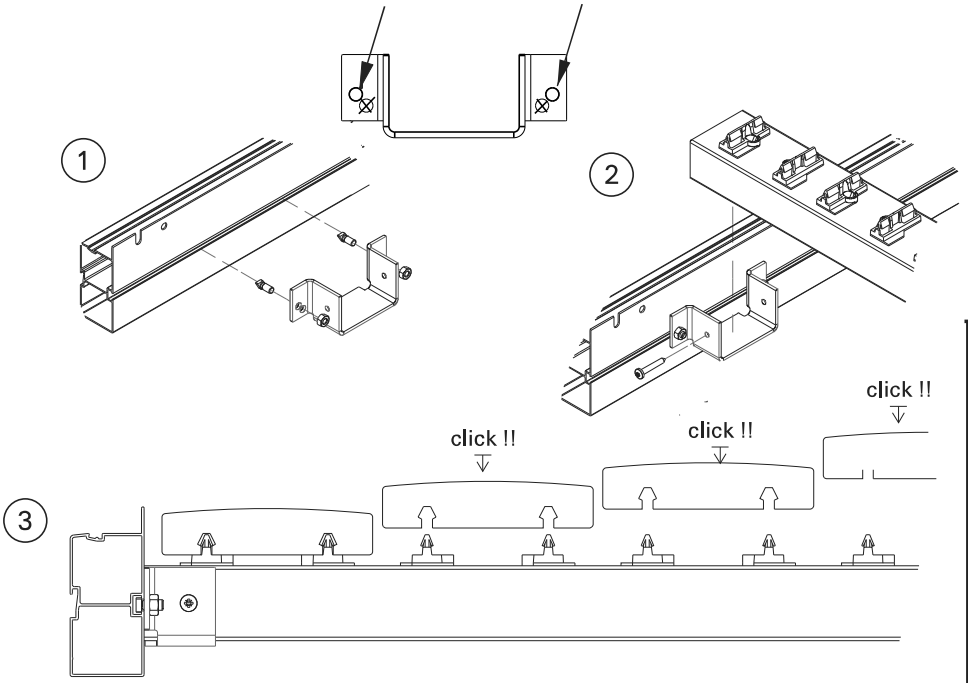

!! Wegnemen niet mogelijk
!! Enlèvement pas possible
!! Removal not possible
!! Entfernen nicht möglich

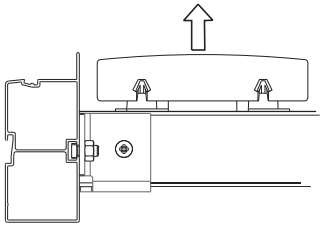

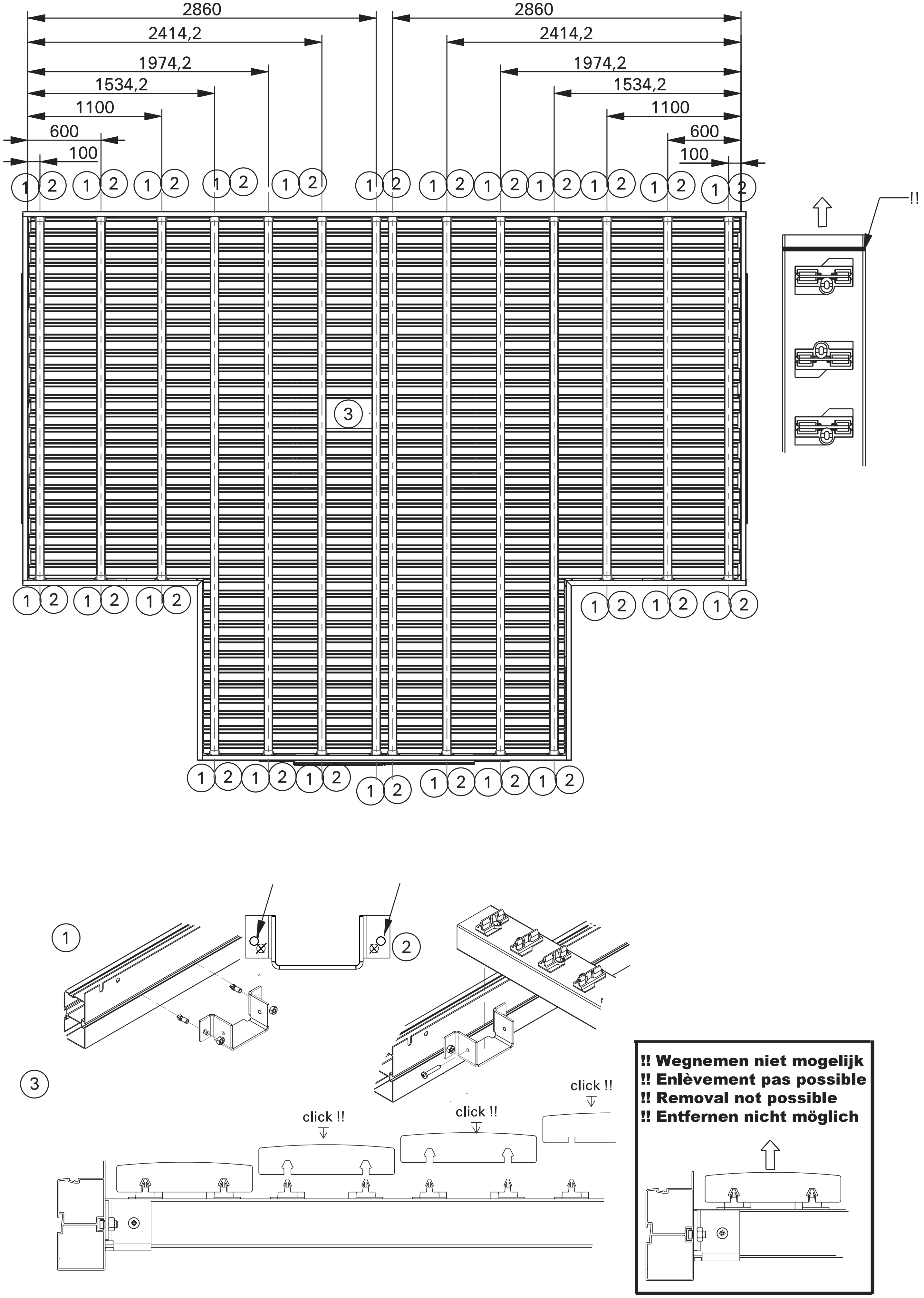

2860
2414,2
1974,2
1534,2
1100
600
100
1
2
3
!!
click !!
!! Wegnemen niet mogelijk
!! Enlèvement pas possible
!! Removal not possible
!! Entfernen nicht möglich

Sophie

- planken schranken
- étagères de carré

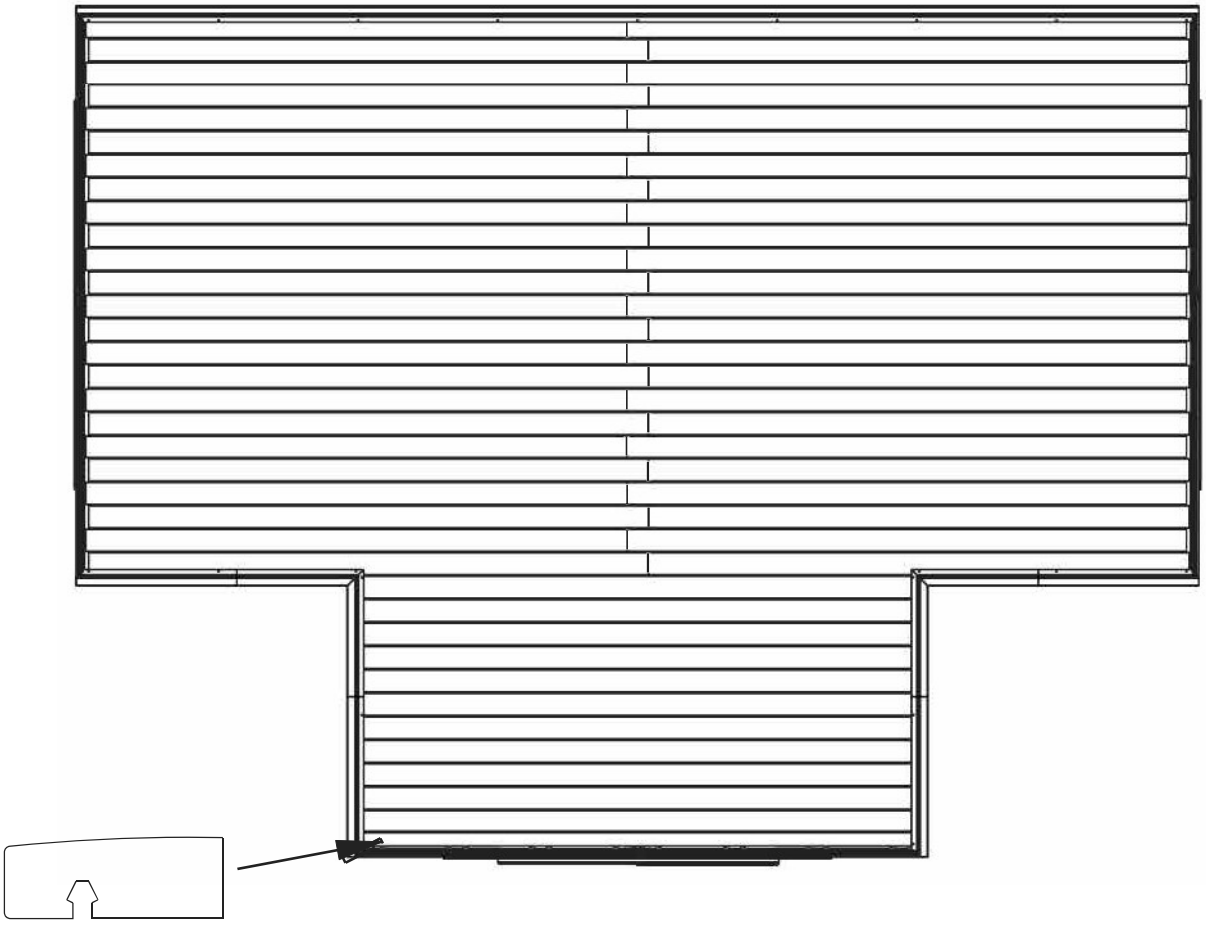

Automatische raamopener (optie)
Ouvertures automatique (optional)

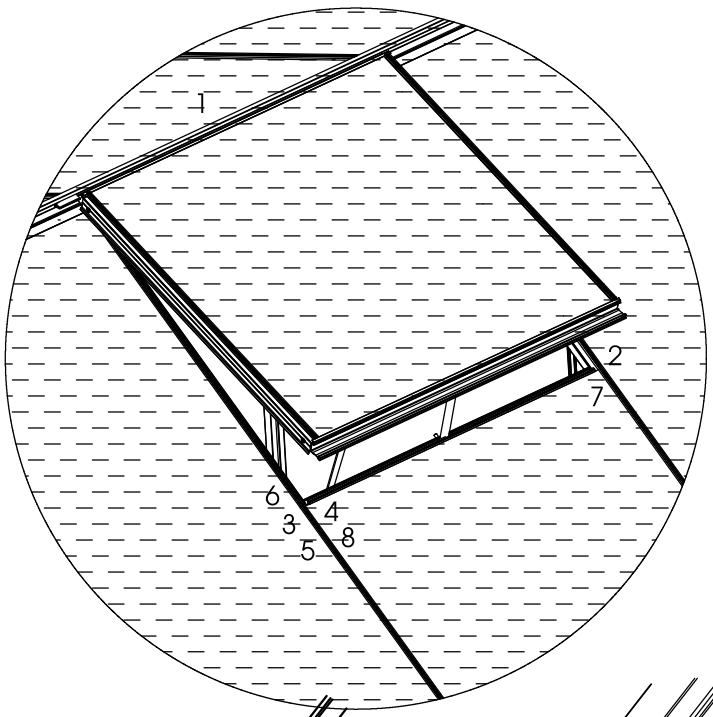

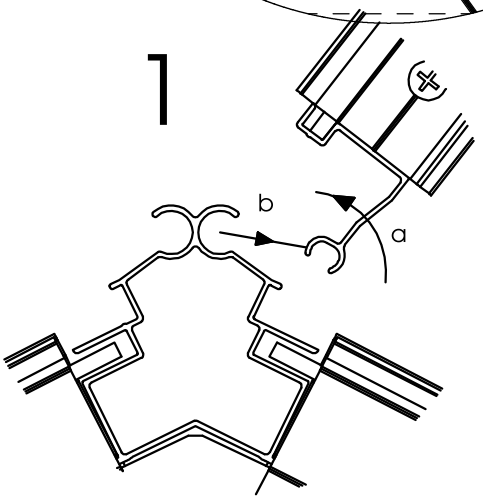

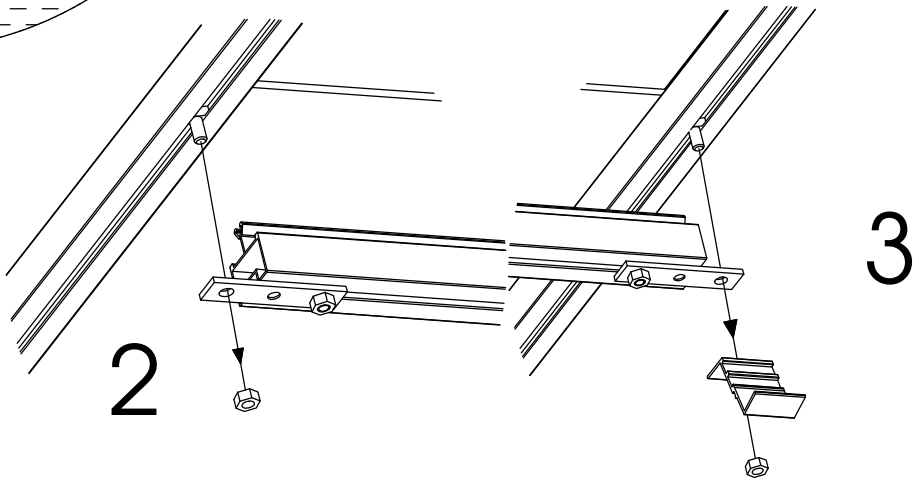

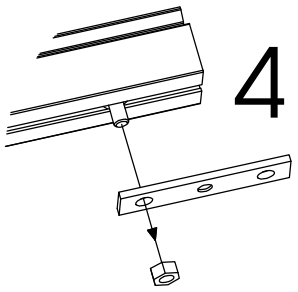

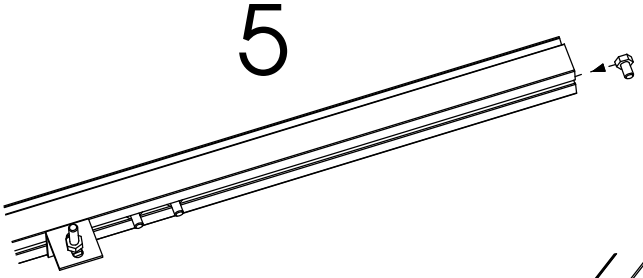

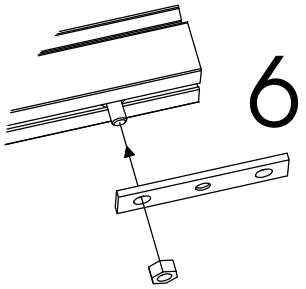

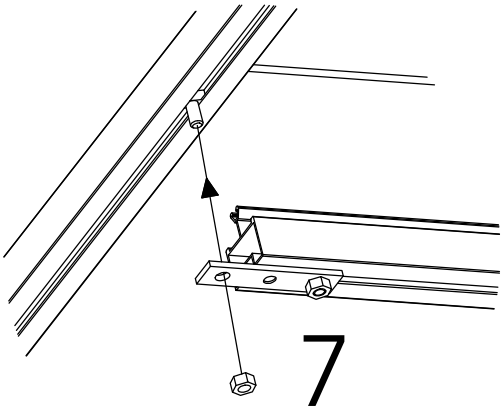

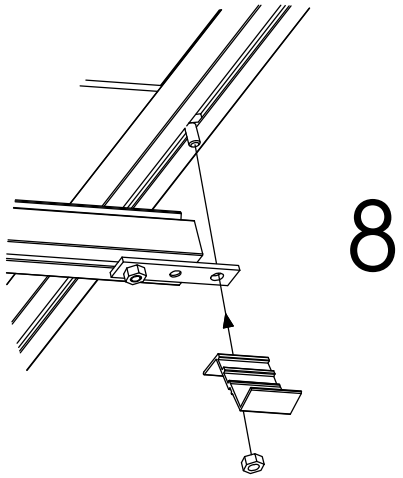

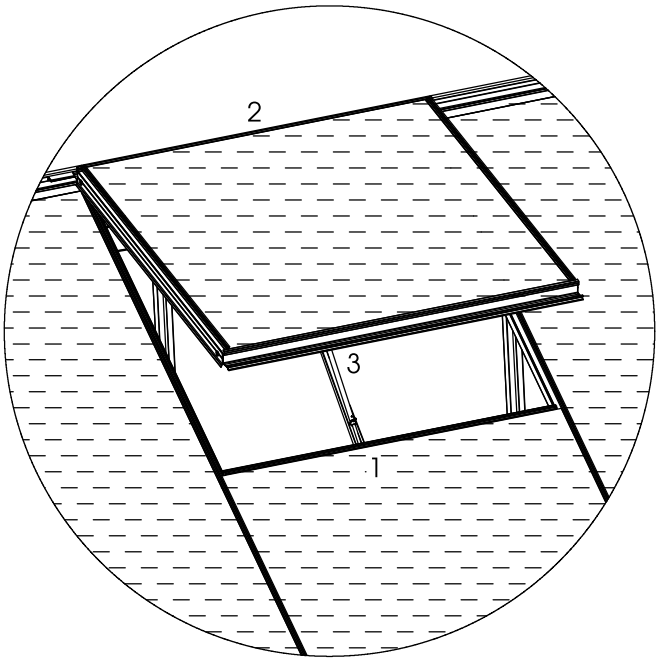

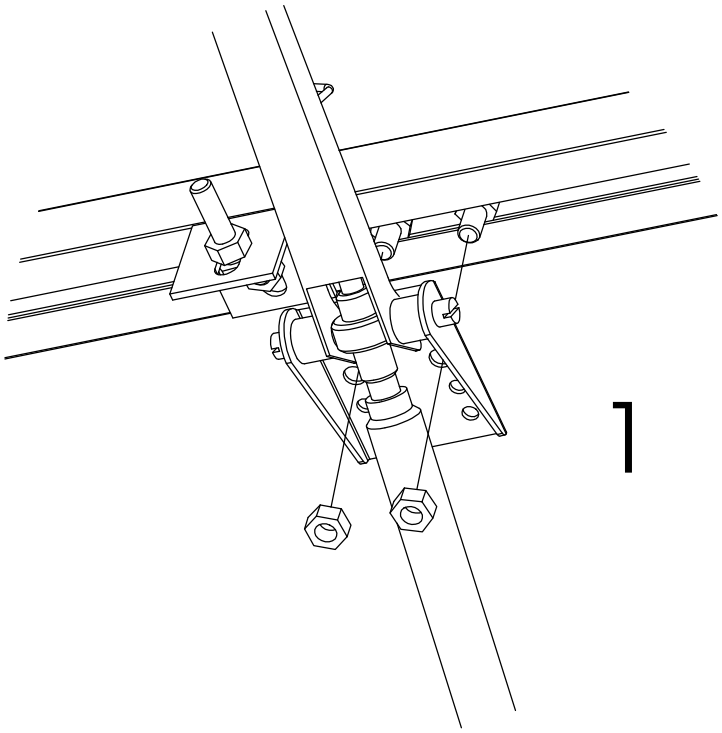

1

2

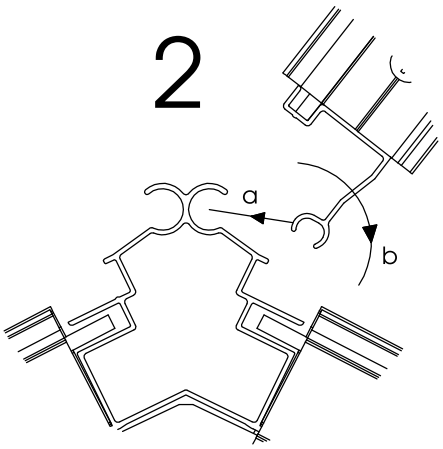

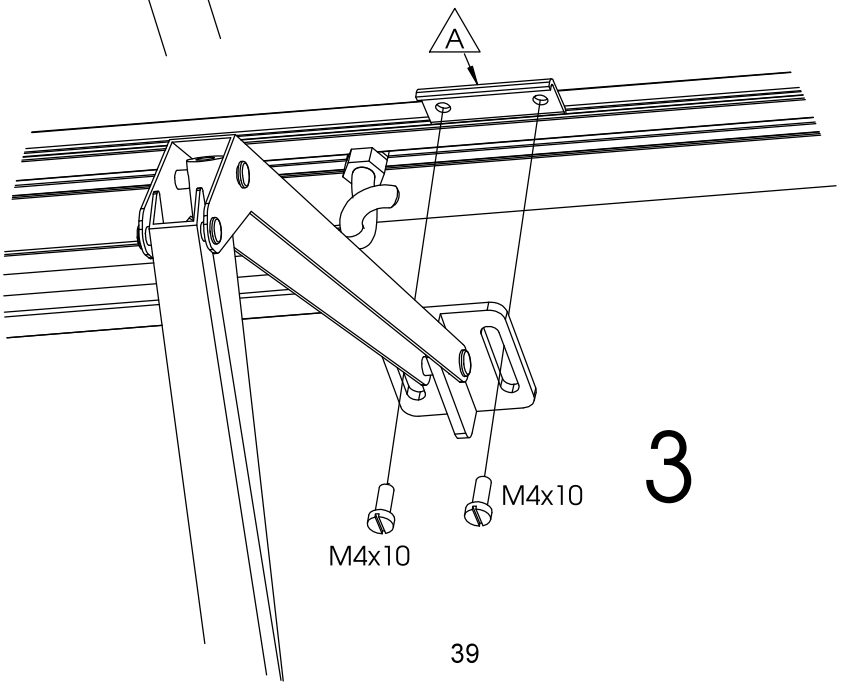

3

GREENHOUSES & GARDEN PAVILLIONS

©ACD Sophie.