serranova®

**Serranova 24**

Copyright©A.C.D. nv/sa , zwaaikomstraat 22, 8800 Roeselare, Belgium

info@acd.be www.acd.eu

***Beste klant***

Proficiat met de aankoop van uw serre. Door deze handleiding is geen technische voorkennis vereist. Doorneem alles stap per stap, zodat noodzakelijke onderdelen en handelingen voorbereid zijn.

***Veiligheid en efficiëntie***

Glas is zwaar, scherp en breekbaar. Een ladder is hoog en wankel. Aluminiumprofielen zijn soms lang en scherp. Wees voorzichtig als u niet dagelijks met deze grondstoffen werkt, kinderen blijven daarom beter uit de buurt. Veiligheidsschoenen, een veiligheidsbril en handschoenen kunnen hierbij helpen, bij de montage van glas zijn deze een must.

Gereedschappen:

- 2 sleutels met sleutelwijdte 10mm
- mes of een stevige schaar
- sterschroevendraaier (groot type)
- platte schroevendraaier (groot)
- waterpas
- spade
- touw of een meter van min. 5 meter
- ladder (die op zichzelf kan blijven staan)

Toebehoren verkrijgbaar in elke doe-het-zelf winkel:

- kleurloze, neutrale silicone
- sneldrogende beton, om uw serre vast te ankeren

***Handeling voorafgaand aan de montage***

Pak alle dozen uit en sorteer de onderdelen volgens gebruik (zie inhoudsblad per doos).

***Weetjes***

- Boutgleuven zijn gleuven waar de kop van een bout in past. Bijna elk profiel in deze serre bezit 1 of meerdere boutgleuven.
- Bij verbindingen met boutgleuven, steeds de profielen goed tegen elkaar drukken.
- Wachtbouten zijn bouten die we in een gleuf schuiven als voorbereiding voor een latere montage, op een tiental centimeter van het profieleinde houden moeren ze voorlopig vast.
- Een serre bestaat uit 2 gevels, 2 zijwanden en 1 dak.
- Indien niet specifiek vermeld, worden steeds korte bouten (M6x10) gebruikt.

***Advies***

Gebruik steeds alle detailzichten als hulpmiddel voor het uitlijnen, uitrichten en positioneren van uw profiel. Let op doorsnede en gaten. De moeren enkel 2 toertjes op de bouten draaien, pas na het doorlopen van de volledige pagina de bouten en moeren definitief aanspannen.

***Chèr(e) client(e)***

Félicitations pour l'achat de votre serre. Grâce au présent manuel, aucune connaissance technique préalable n'est requise pour le montage. Suivez les différentes étapes afin de préparer les différents éléments et d'opérer les manipulations nécessaires.

***Sécurité et efficacité***

Attention ! Les profils en aluminium sont parfois longs et coupants. Tenez également compte de la hauteur et de la mauvaise stabilité de l'échelle. Soyez donc prudent si vous n'utilisez pas régulièrement ce genre de matériel ; gardez de préférence les enfants à distance. Chaussures de sécurité, lunettes de sécurité et gants peuvent être utiles et sont indispensables pour le placement du verre.

Outils:

- 2 clés de 10 mm
- un couteau ou des grands ciseaux
- un tournevis étoile (de grande taille)
- un tournevis plat (grand)
- un niveau
- une bêche
- une corde ou un mètre de min. 5 mètres
- une échelle (qui peut tenir seule)

Matériaux disponibles dans tous les magasins de bricolage:

- silicone neutre incolore
- béton à prise rapide pour ancrer solidement votre serre

***Action avant le montage***

Ouvrez toutes les boites et triez les parties conformément à l'utilisation comme indiquée sur le contenu des boîtes.

***Bon à savoir***

- Les rainures à boulon sont des rainures dans lesquelles s'adapte la tête d'un boulon. Quasiment tous les profils de cette serre possèdent 1 ou plusieurs rainure(s) à boulon.
- En cas de raccords via les rainures à boulon, toujours bien comprimer les profils l'un contre l'autre.
- Les boulons d'arrêt sont des boulons à glisser dans une rainure, en préparation d'un montage ultérieur ; des écrous les tiennent en place à une dizaine de centimètres de l'extrémité du profil.
- Une serre se compose de 2 façades, de 2 parois latérales et d'un toit.
- Sauf mention spécifique, on utilise toujours des boulons courts (M6x10).

***Conseil***

Utilisez toujours toutes les vues détaillées comme aide pour aligner, centrer et positionner votre profil. Soyez attentif à la section et aux perforations.
Lorsque vous vissez les écrous sur les boulons, ne faites que 2 tours ; ne serrez définitivement les écrous sur les boulons qu'après avoir pris connaissance de la page dans son intégralité.

***Dear Customer***

Congratulations on the purchase of your greenhouse. Thanks to this manual, no technical foreknowledge is required for assembling the greenhouse. Reading through the manual step by step will allow you to prepare all necessary parts and acts for the assembly of your greenhouse.

***Safety and Efficiency***

Glass is heavy, sharp-edged and fragile. A ladder is high and unstable. Aluminium profiles are sometimes long and sharp-edged. So, be careful when you are not familiar with handling these materials. Therefore, it is better to keep children away during the assembly. Safety shoes, safety glasses and safety gloves may therefore be very useful and are essential when assembling glass.

Tools:

- 2x 10mm screw-wrenches
- Knife or solid scissors
- Star screwdriver (large type)
- Flat screw-driver (large type)
- Spirit level
- Shovel
- Rope or measuring rod min. 7 meters
- Ladder (self-standing)

Tools available in all D.I.Y.-shops:

- Colourless neutral silicone kit
- Quick-drying concrete to solidly anchor your greenhouse

***Actions prior to assembly***

Open all the boxes and sort all parts according tot he usage which is mentioned on the contents of boxes.

***Petty Facts***

- Bolt slots are slots in which fits a bolt head. Nearly all profiles in this greenhouse have 1 or more bolt slots.
- In the event of bolt slot connections, always make sure that the profiles are closely pressed to one another.
- Stop bolts are bolts that we slide in a slot in preparation of further assembly; these bolts are temporarily retained by nuts at some 10cm of the profile end.
- A greenhouse consists of 2 façades (front and back), 2 sidewalls and a roof.
- Except when explicitly mentioned otherwise, short bolts (M6X10) are used.

***Advice***

Always use all detailed views as aid to align, line up and position your profile. Pay attention to section and perforations.
When fixing the nuts on the bolts, only make 2 turns; only definitively tighten the bolts and nuts after having gone through the entire page.

***Sehr geehrter Kunde***

Herzlichen Glückwunsch zu Ihrem neuen Gewächshaus! Diese Anleitung setzt keine technischen Vorkenntnisse voraus. Gehen Sie alles Schritt für Schritt durch, damit alle erforderlichen Teile in Reichweite liegen und Sie auf den nächsten Arbeitsschritt vorbereitet sind.

***Sicherheit und Effizienz***

Glas ist schwer, scharfkantig und zerbrechlich. Eine Leiter ist hoch und wacklig. Aluprofile sind manchmal lang und ebenfalls scharfkantig. Seien Sie vorsichtig, wenn Sie nicht täglich mit solchen Dingen arbeiten. Kinder sollten auf Abstand bleiben. Sicherheitsschuhe, eine Schutzbrille und Handschuhe können hilfreich sein. Beim Einsetzen von Glas sind sie sogar unverzichtbar.

Arbeitsmittel:

- 2 Schlüssel mit 10 mm Schlüsselweite
- ein Messer oder eine robuste Schere
- Kreuzschraubendreher (groß)
- Schlitzschraubendreher (groß)
- Wasserwaage
- Spaten
- Seil oder Maßband mit einer Länge von mindestens 7 Metern
- Stehleiter

Zubehör, das Sie in jedem Baumarkt finden:

- farbloses, neutrales Silikon
- schnellhärtender Beton für die Verankerung Ihres Gewächshauses

***Aktionen vor der Montage***

Öffnen Sie alle Boxen und sortieren Sie alle Teile entsprechend der Verwendung, die auf dem Inhalt der Boxen angegeben ist.

***Petty Facts***

- Schraubennuten sind Nuten, in die der Kopf einer Schraube passt. Nahezu jedes Profil dieses Gewächshauses hat 1 oder mehrere Schraubennuten.
- Bei Nutverbindungen müssen die Profile immer fest aneinander gedrückt werden.
- Warteschrauben sind Schrauben, die man zur Vorbereitung der späteren Montage in eine Nut schiebt. Sie werden in etwa 10 cm Abstand zum Profilende provisorisch durch Muttern festgehalten.
- Das Gewächshaus besteht aus 2 Giebelwänden, 2 Seitenwänden und 1 Dach.
- Soweit dies nicht anders angegeben ist, werden stets kurze Schrauben (M6x10) verwendet.

***Tipp***

Benutzen Sie immer alle Detailansichten als Hilfsmittel für die Fluchtung, Ausrichtung und Positionierung der Profile. Beachten Sie den Querschnitt und die Bohrungen. Die Muttern dürfen nur zwei Umdrehungen weit auf die Schrauben gedreht werden. Erst nachdem die ganze Seite mit Schrauben bestückt ist, werden alle Schrauben und Muttern endgültig festgezogen.

**NL:**

**Open alle dozen en controleer of de inhoud klopt.**

Sorteer dan alle onderdelen volgens gebruik, die vermeld staat op de inhoud in de dozen.

De 7 soorten van gebruik zijn :

- Gevel
- Zijwand
- Dak
- Deur
- Dakraam
- Beglazing
- Afwerking

**F:**

**Ouvrez toutes les boîtes et assurez-vous que le contenu est correct.**

Triez toutes les parties conformément à l'utilisation indiquée sur le contenu des boîtes.

Les 7 types d'utilisation sont :

- Façade
- Parois
- Toit
- Porte
- Lucarne
- Vitrage
- Finition

**E:**

**Open all the boxes and make sure the contents is correct.**

Sort all parts according to the usage which is mentioned on the contents of the boxes.

The 7 types of usage are :

- Facade
- Side panel
- Roof
- Door
- Skylight
- Glazing
- Finishing

**D:**

**Öffnen Sie alle Boxen und kontrolieren Sie dass der Inhalt richtig ist.**

Sortieren Sie alle Teile nach der Anwendung, die auf dem Inhalt der Boxen angegeben wird.

Die 7 Arten der Anwendung sind :

- Façade
- Parois
- Toit
- Porte
- Lucarne
- Vitrage
- Finition

| **SN24** | CONTENU DE LA ***BOITE 1*** / INHOUD VAN ***DOOS 1***<br>CONTENT **BOX 1** / Inhalt **BOX 1** | | | | |
|---|---|---|---|---|---|
| *art_n°* | *Qté*<br>*Aantal*<br>*Number*<br>*Anzahl* | *F : Description*<br>*NL : Beschrijving*<br>*E : Description*<br>*D : Beschreibung* | *Section*<br>*Doorsnede*<br>*Section*<br>*Abschnitt* | *Longuer*<br>*Lengte*<br>*Length*<br>*Länge* | *Utilisation*<br>*Gebruik*<br>*Usage*<br>*Anwendung* |
| 611000 | 1 | Set plaquettes finition faîtière et fondation<br>Set afdekplaatjes Fundering en nok<br>Set Cover plates foundation and ridge<br>Set Abdeckplatten Fundament und First | 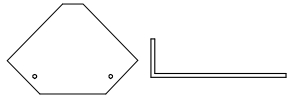 | 90 | Finition<br>Afwerking<br>Finishing<br>Finish |
| 800216 | 1 | Viserie SN24<br>Beslagzak SN24<br>Screw bag SN24<br>Beschlägetasche SN24 | | | |
| 800061 | 4 | Plaquette coin pignon<br>Hoekplaatje recht<br>Angle plate right<br>Winkelplatte recht | 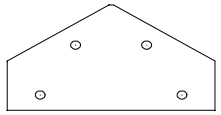 | 150 | Pignon<br>Gevel<br>Facade<br>Fassade |
| 800062 | 2 | Plaquette faîtière pignon<br>Nokplaatje<br>Ridge plate<br>Nockenleisten | 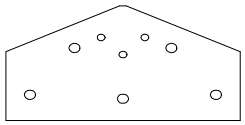 | 150 | Pignon<br>Gevel<br>Facade<br>Fassade |
| 800076 | 2 | Barre verticale TOP R2<br>Glasregel TOP R2<br>Glas line TOP R2<br>Glasslinie Top | 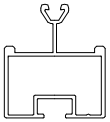 | 245 | Pignon<br>Gevel<br>Facade<br>Fassade |
| 801040 | 1 | Notice SN24<br>Handleiding SN24<br>Instructions SN24<br>Anleitung SN24 | | 300 | |
| 800307 | 1 | Ancres de coin (set = 4pcs)<br>Hoekankers (set = 4st)<br>Corner anchors (set = 4 pieces)<br>Ecke Anker (Set = 4 Stück) | 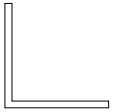 | 400 | Finition<br>Afwerking<br>Finishing<br>Finishing |
| 800296 | 3 | Caoutchouc : 22m<br>Rubber : 22m<br>Caoutchouc : 22m<br>Gummi : 22m | 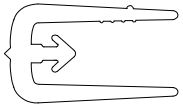 | 450 | Vitrage<br>Beglazing<br>Glazing<br>Verglasung |
| 800297 | 1 set | ensemble de poignées<br>Set Handvatjes<br>Set of handles<br>Reihe von Griffen | 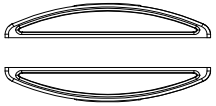 | 150 | Finition<br>Afwerking<br>Finishing<br>Finish |

| SN24 | CONTENU DE LA **BOITE 2** / INHOUD VAN **DOOS 2**<br>CONTENT **BOX 2** / INHALT **BOX 2** | | | | |
|---|---|---|---|---|---|
| *art_n°* | *Qté / Aantal*<br>*Number / Anzahl* | *F : Description* *NL : Beschrijving*<br>*E : Description* *D : Beschreibung* | *Section / Doorsnede*<br>*Section / Abschnitt* | *Longuer / Lengte(mm)*<br>*Length / Länge* | *Utilisation / Gebruik*<br>*Usage / Anwendung* |
| 800043 | 2 | Fondation du pignon<br>Fundering gevel<br>Foundation facade<br>Grundmauer Fassade | 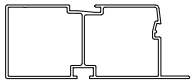 | 2248 | Pignon<br>Gevel<br>Facade<br>Fassade |
| 800455 | 4 | Barre verticale du pignon<br>Glasregel Gevel<br>Glas line facade<br>Glasslinie Fassade | 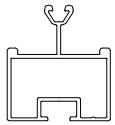 | 1883 | Pignon<br>Gevel<br>Facade<br>Fassade |
| 800830 | 2 | Profilé verticale de la porte coullisante<br>Verticaal deurprofiel<br>Vertical door profile<br>Vertikaler Türprofil | 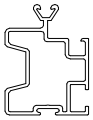 | 1854 | La Porte<br>Deur<br>Door<br>Tür |
| 800091 | 2 | Profilé en T du pignon<br>T-profiel Gevel<br>T-profile facade<br>T-Profil Fassade | | 1182 | Pignon<br>Gevel<br>Facade<br>Fassade |
| 800051 | 6 | Barre verticale du toit<br>Glasregel dak<br>Glas line roof<br>Glasslinie Dach | 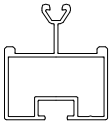 | 1190 | Toit<br>Dak<br>Roof<br>Dach |
| 800064 | 2 | Profilé du toit côté GAUCHE<br>Hoekprofiel Dak LINKS<br>Angle profile roof LEFT<br>Winkelprofil Dach LINKS | 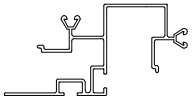 | 1190 | Pignon<br>Gevel<br>Facade<br>Fassade |
| 800067 | 2 | Profilé du toit côté DROITE<br>Hoekprofiel Dak RECHTS<br>Angle profile roof RIGHT<br>Winkelprofil Dach RECHTS | 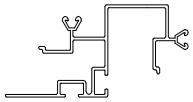 | 1190 | Pignon<br>Gevel<br>Facade<br>Fassade |
| 800451 | 4 | Tirand du Pignon<br>Treklat Gevel<br>Pull bar facade<br>Ziehlatte Fassade | 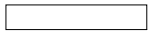 | 1760 | Pignon<br>Gevel<br>Facade<br>Fassade |
| 800452 | 4 | Tirand de la parois<br>Treklat Zijwand<br>Pull bar side panel<br>Ziehlatte Seitenwand | 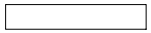 | 1784 | Parois<br>Zijwand<br>Side Panel<br>Seitenwand |

| **SN24** | CONTENU DE LA ***BOITE 3*** / INHOUD VAN ***DOOS 3***<br>CONTENT **BOX 3** / Inhalt **BOX 3** | | | | |
|---|---|---|---|---|---|
| *art_n°* | *Qté*<br>*Aantal*<br>*Number*<br>*Anzahl* | *F : Description*<br>*NL : Beschrijving*<br>*E : Description*<br>*D : Beschreibung* | *Section*<br>*Doorsnede*<br>*Section*<br>*Abschnitt* | *Longuer*<br>*Lengte*<br>*Length*<br>*Länge* | *Utilisation*<br>*Gebruik*<br>*Usage*<br>*Anwendung* |
| 804127 | 1 | Plaque Alu 730x138x2mm<br>Alu plaat 730x138x2mm<br>Alu plate 730x138x2mm<br>Alu Platte 730x138x2mm |  | 730x138 | Pignon<br>Gevel<br>Facade<br>Fassade |
| 804128 | 1 | Plaque Alu 730x92x2mm<br>Alu plaat 730x92x2mm<br>Alu plate 730x92x2mm<br>Alu Platte 730x92x2mm | | 730x92 | Pignon<br>Gevel<br>Facade<br>Fassade |
| 800089 | 2 | Profilé horizontale de la lucarne<br>Horizontaal dakraamprofiel<br>Horizontal skylight profile<br>horizontale Dachprofil | 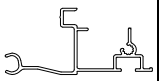 | 757 | Lucarne<br>Dakraam<br>Skylight<br>Dachfenster |
| 801024 | 2 | Profilé verticale de la lucarne<br>Verticaal dakraamprofiel<br>Vertical skylight profile<br>Vertikale Dachprofil | | 860 | Lucarne<br>Dakraam<br>Skylight<br>Dachfenster |
| 800252 | 7 | Traverse de la lucarne<br>Dwarsligger dakraam<br>Cross bar skylight<br>überquerbar Dachfenster | | 707 | Lucarne<br>Dakraam<br>Skylight<br>Dachfenster |
| 800272 | 1 | Tige d'ouverture de la lucarne<br>Opsteker dakraam<br>Attachable ring skylight<br>Aufsteckring | | 660 | Lucarne<br>Dakraam<br>Skylight<br>Dachfenster |
| 800123 | 2 | Tube PVC<br>Afvoerpijp PVC<br>Waste pipe PVC<br>Abflussrohr PVC | 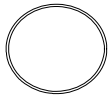 | 1000 | Finition<br>Afwerking<br>Finishing<br>Finish |
| 800073 | 1 | Profilé horizontale de la porte<br>Horizontaal deurprofiel<br>Horizontal door profile<br>Horizontale Türprofil | | 708 | La Porte<br>Deur<br>Door<br>Tür |
| 800010 | 1 | Profilé horizontale de la porte avec autocollant<br>Horizontaal deurprofiel met sticker<br>Horizontal door profile with sticker<br>Horizontale Türprofil mit Aufkleber | | 708 | La Porte<br>Deur<br>Door<br>Tür |
| 801035 | 1 set | Un set intermédiaire en PVC<br>Set Voeglatten<br>Set of glass strip<br>Satz von Glasstreifen | | 730 | Vitrage<br>Beglazing<br>Glazing<br>Verglasung |

| SN24 | CONTENU DE LA ***BOITE 4*** / INHOUD VAN ***DOOS 4***<br>CONTENT **BOX 4** / INHALT **BOX 4** | | | | |
|---|---|---|---|---|---|
| *art_n°* | *Qté / Aantal*<br>*Number / Anzahl* | *F : Description* *NL : Beschrijving*<br>*E : Description* *D :Beschreibung* | *Section / Doorsnede*<br>*Section / Abschnitt* | *Longuer / Lengte*<br>*Length / Länge* | *Utilisation / Gebruik*<br>*Usage / Anwendung* |
| 800077 | 6 | Barre verticale de la parois<br>Glasregel zijwand<br>Glas line side panel<br>Glasslinie Seitenwand | 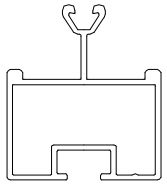 | 1643 | Parois<br>Zijwand<br>Side panel<br>Seitenwand |
| 800453 | 2 | Profilé du pignon côté GAUCHE<br>Hoekprofiel Gevel zijkant LINKS<br>Angle profile side wall LEFT<br>Winkelprofil Seitenwand LINKS | 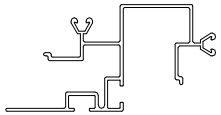 | 1655 | Pignon<br>Gevel<br>Facade<br>Fassade |
| 800454 | 2 | Profilé du pignon côté DROITE<br>Hoekprofiel Gevel zijkant RECHTS<br>Angle profile side wall RIGHT<br>Winkelprofil Seitenwand RECHTS | 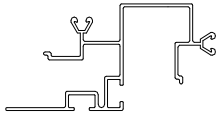 | 1655 | Pignon<br>Gevel<br>Facade<br>Fassade |
| 800093 | 4 | Tirand du toit<br>Treklat Dak<br>Pull bar roof<br>Ziehlatte Dach | | 1372 | Toit<br>Dak<br>Roof<br>Dach |
| 800257 | 1 | Profilé clique de la porte coullisante<br>Clickprofiel deur<br>Click profile door<br>Klickprofil Tür | 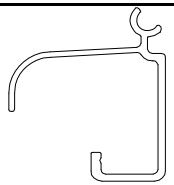 | 1485 | La porte<br>Deur<br>Door<br>Tür |
| 800262 | 1 | Profilé U de la porte coullissante<br>Onderloopregel deur<br>Undergo rule door<br>Unterlaufbar Tür | | 1475 | La porte<br>Deur<br>Door<br>Tür |

| SN24 | CONTENU DE LA ***BOITE 5*** / INHOUD VAN ***DOOS 5***<br>CONTENT **BOX 5** / INHALT **BOX 5** | | | | | |
|---|---|---|---|---|---|---|
| *art_n°* | *Qté / Aantal*<br>*Number / Anzahl* | *F : Description NL : Beschrijving*<br>*E : Description D :Beschreibung* | *Section / Doorsnede*<br>*Section / Abschnitt* | *Longuer / Lengte*<br>*Length / Länge* | *Qté / Aantal*<br>*Number / Anzahl* | *Utilisation / Gebruik*<br>*Usage / Anwendung* |
| 800079 | 1 | Faîtière<br>Nok<br>Ridge<br>Kamm | 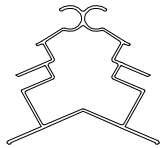 | 2981 | 1 | Toit<br>Dak<br>Roof<br>Dach |
| 800042 | 2 | Fondation de parois<br>Fundering van de zijwand<br>Foundation for side wall<br>Gründung für Seitenwand | 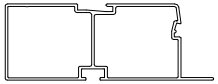 | 2981 | 2 | Parois<br>Zijwand<br>Side panel<br>Seitenwand |
| 800078 | 2 | Gauttière<br>Goot<br>Gutter<br>Dachrinne | 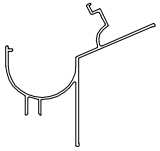 | 2981 | 2 | Parois<br>Zijwand<br>Side panel<br>Seitenwand |

***p. 13 Gevel***

Monteer het nokplaatje met de uitstulpingen naar onder, in de boutgleuven.
**LET OP:** ZIE FOTO (volgende pagina) Enkel bij een type **S1**-serre ,**R2**-serre en **SN2**-serre : Het hoekprofiel dak (profiel G voor R2 / SN2-serre, profiel J &K voor een S1-serre) bevat een klein gaatje, dat profiel moet zodanig gemonteerd worden dat dit gaatje aan de kant van de nok moet zitten. U monteert 2 gevels.

***p. 13 Pignon***

Montez la partie F avec les saillies vers le bas, dans les encoches pour boulons.
**Attention:** Montez les profilés du toit (profilé G pour serre R2/SN2 et profilés J&K pour la serre S1) avec le petit trou orientée vers le faîte. (voir illustration de détail 10 et photo prochain page). Seulement pour les serre **S1, R2** et **SN2**. Vous montez 2 pignons.

***p. 13 Gable***

Assemble the ridge plate with the bulges pointing downward, in the bolt slots.
**ATTENTION:** SEE PICTURE (next page): only with **S1, R2** and **SN2** greenhouse types: The corner profile roof (profile G for R2 / SN2 greenhouses, profiles J & K for S1 greenhouses) has a little hole; that profile must be assembled so that this little hole is situated at the side of the ridge. You assemble 2 façades.

***p. 13 Giebelwand***

Montieren Sie das Firstblech mit den Ausbuchtungen nach unten in die Schraubennuten.

**ACHTUNG**: SIEHE FOTO: Nur bei einem Gewächshaus vom Typ **S1, R2** oder **SN2**: Das Eckprofil des Dachs (Profil G für Gewächshaus R2 / SN2, Profil J und K für Gewächshaus S1) hat eine kleines Loch. Dieses Profil ist so zu montieren, dass die kleines Loch an die Firstseite kommt. Sie müssen 2 Giebelwände montieren.

**LET OP :**
GAT Ø3 -> KANT NOK

**ATTENTION :**
TROU Ø3 -> CÔTÉ FAÎTE

**ATTENTION:**
HOLE Ø3 -> side of the ridge

**ACHTUNG:**
LOCH Ø3 --> Firstseite

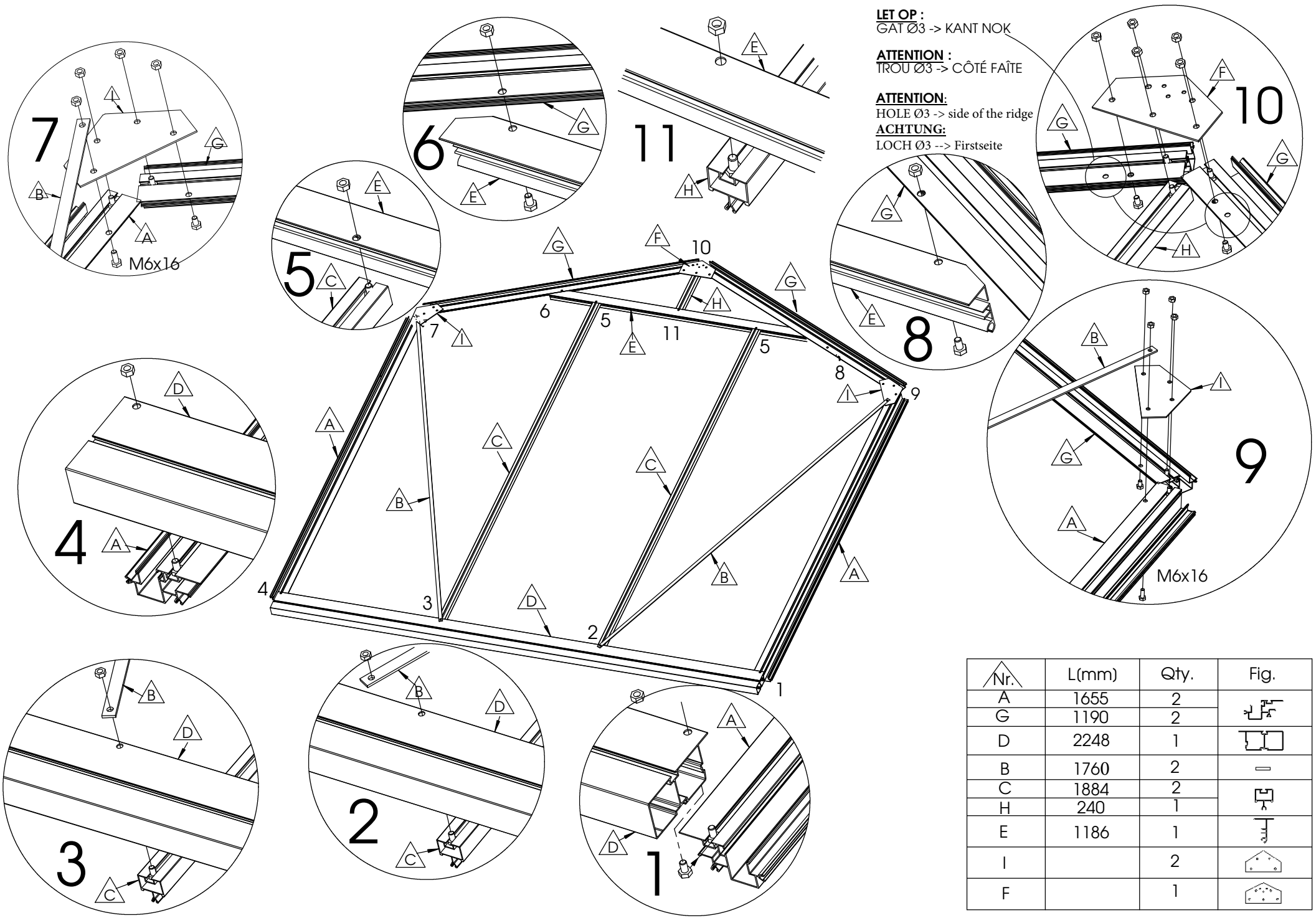


| Nr. | L(mm) | Qty. | Fig. |
|---|---|---|---|
| A | 1655 | 2 | |
| G | 1190 | 2 | |
| D | 2248 | 1 | |
| B | 1760 | 2 | |
| C | 1884 | 2 | |
| H | 240 | 1 | |
| E | 1186 | 1 | |
| I | | 2 | |
| F | | 1 | |

# GEVEL PIGNON GABLE GIEBEL

***p. 15 Gevel***

**LET OP**: ZIE FOTO
Enkel bij een type **S1**-serre, **R2**-serre en **SN2**-serre : Het hoekprofiel dak (profiel G voor R2 / SN2-serre, profiel J &K voor een S1-serre) bevat een klein gaatje (Ø3), dat profiel moet zodanig gemonteerd worden dat dat gaatje ***aan de kant van de nok*** moet zitten.

***p. 15 Pignon***

**ATTENTION :** VOIR PHOTO
Montez les profilés du toit (profilé G pour serre R2/SN2 et profilés J&K pour la serre S1) avec le petit trou (Ø3) orientée ***vers le faîte***. (voir photo). Seulement pour les serre **S1, R2** et **SN2.**

***p. 15 Gable***

**ATTENTION :** SEE PICTURE
Only with **S1, R2** and **SN2** greenhouse types: The corner profile roof (profile G for R2 / SN2 greenhouses, profiles J & K for S1 greenhouses) has a little hole (Ø3); that profile must be assembled so that this little hole is situated ***at the side of the ridge*** .

***p. 15 Giebelwand***

**ACHTUNG :** SIEHE FOTO
Nur bei einem Gewächshaus vom Typ **S1, R2** oder **SN2**: Das Eckprofil des Dachs (Profil G für Gewächshaus R2 / SN2, Profil J und K für Gewächshaus S1) hat eine kleines Loch (Ø3). Dieses Profil ist so zu montieren, dass die kleines Loch ***an die Firstseite*** kommt.

**LET OP :**
GAT Ø 3 -> KANT NOK
**ATTENTION :**
TROU Ø3 -> Côté Faîte
**ATTENTION :**
HOLE Ø3 -> Side of the ridge
**ACHTUNG :**
LOCH Ø3 -> Firstseite

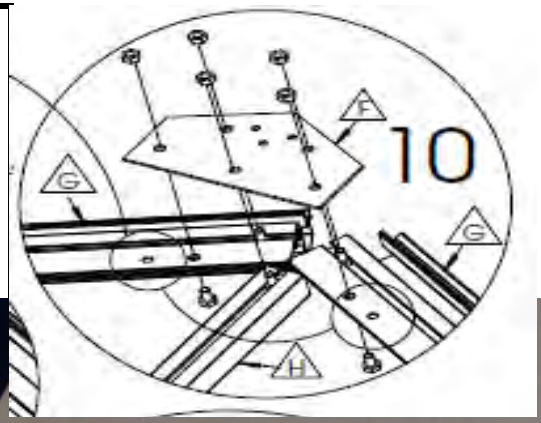


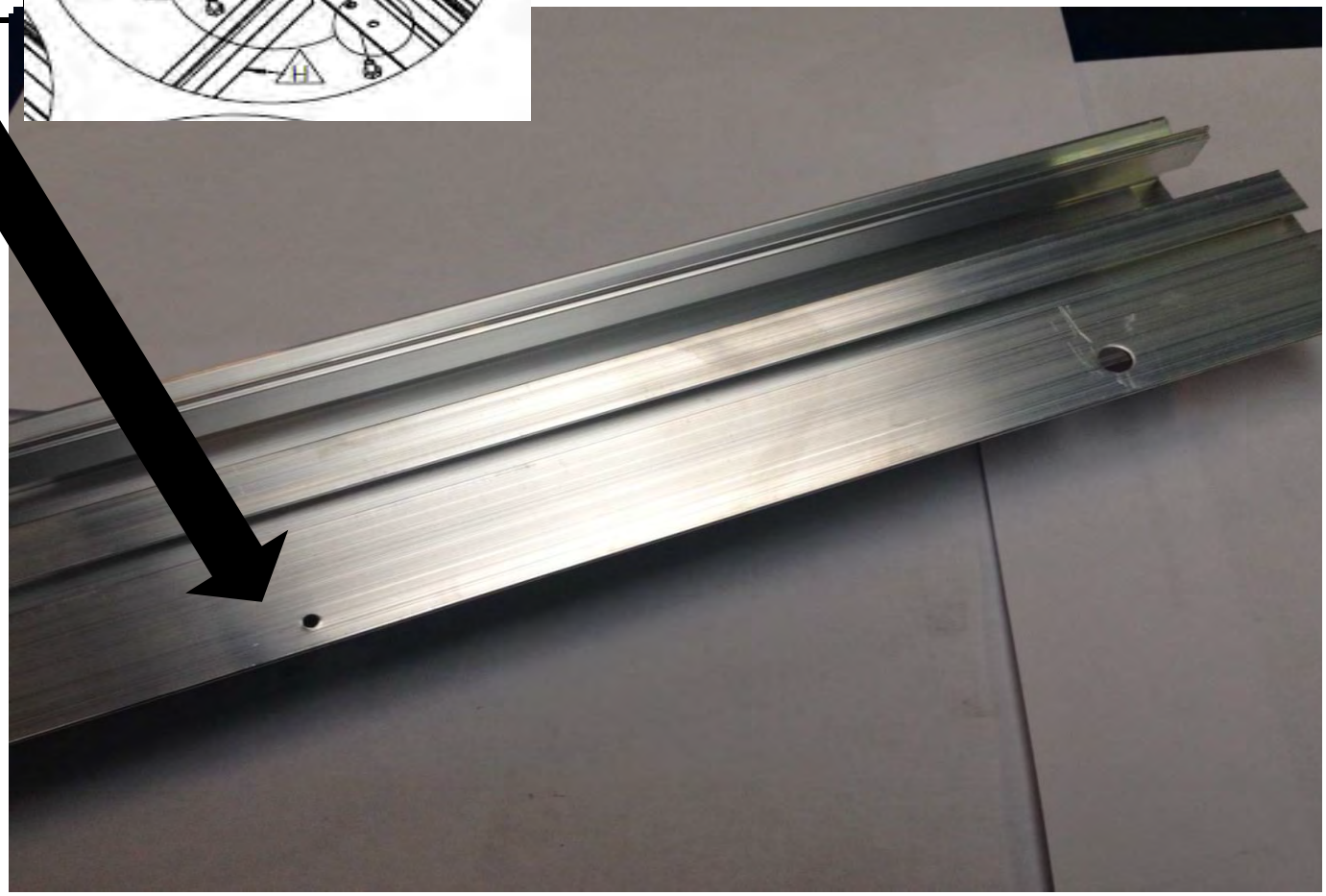

***p. 17 Wachtbouten***

Tijdens de volledige montage worden **!10!** wachtbouten geplaatst!!!

***p. 17 Boulons d'arrêt***

Pendant le montage complet **!10!** boulons d'arrêt sont placés!!!

***p. 17 Stop Bolts***

During the entire assembly **!10!** stop bolts are placed!!!

***p. 17 Warteschrauben***

Während der gesamten Montage werden **!10!** Warteschrauben eingesetzt!!!

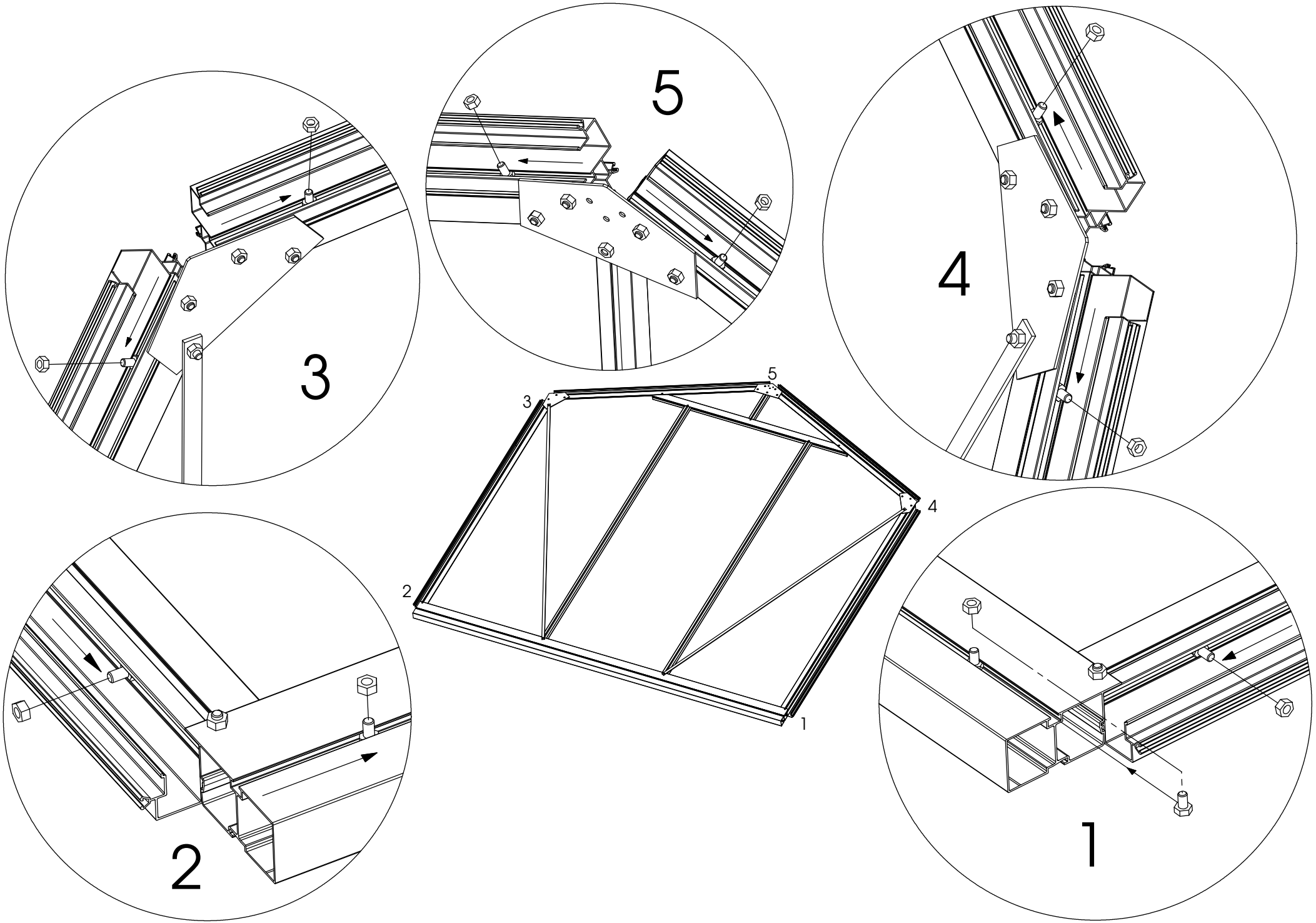


**GEVEL** **PIGNON** **GABLE** **GIEBEL**

***p. 19 Zijwand + wachtbouten***

Tijdens de volledige montage worden **!2!** wachtbouten geplaatst, voor serres van 7 & 8 ruiten lang worden **!4!** wachtbouten voorzien, (zie fig 9-10, positie middenankers/ gootsteun) voor serres van 9 & 10 ruiten lang worden **!6!** Wachtbouten voorzien (zie fig 9-10 (2x)). Een overzicht beschikbaar op p 57. U monteert 2 zijwanden.

***p. 19 Paroi + boulons d'arrêt***

Pour les serres dont les parois latérales comptent moins de 7 vitres, seulement **!2!** boulons d'arrêt sont placés lors du montage de la paroi Pour les serres dont les parois comptent plus de 6 vitres, des boulons d'arrêt supplémentaires seront placés dans l'embase lors du montage. Serre avec 7 ou 8 vitres : !**2!** boulon d'arrêt supplémentaire par paroi (Voir dessin 9-10, position ancres intermédiaires/support gouttière), Serre avec 9 ou 10 vitres : !**4!** boulons d'arrêt supplémentaires par paroi (Voir dessin 9-10, position ancres intermédiaires/support gouttière) Un aperçu est disponible à la page 57. Vous montez 2 parois.

***p. 19 Sidewall + stop bolts***

During the entire assembly **!2!** stop bolts are placed, for greenhouses with 7 & 8 windows, there are **!4!** stop bolts provided, (see fig 9, position middle anchors/gutter supports) for greenhouses with 9 & 10 windows, there are **!6!** stop bolts provided (see fig 9 (2x)). A summary available on p 57. You assemble 2 sidewalls.

***p. 19 Seitenwand + Warteschrauben***

Während der gesamten Montage werden **!2!** Warteschrauben eingesetzt. Bei Gewächshäusern mit 7 oder 8 Seiten Länge sind es **!4!** Warteschrauben, (siehe abb 9, position mitte veracherung/Rinnenstütze), bei gewächshäusern met 9 order 10 seiten länge sind es **!6!** Warteschrauben (siehe abb 9 (2x)). Zusammenfassung auf Seite 57 verfügbar. Sie müssen 2 Seitenwände montieren

| △ | L(mm) | Ø | SN22 | SN23 | **SN24** | SN25 | SN26 | SN27 | SN28 | SN29 |
|---|---|---|---|---|---|---|---|---|---|---|
| A | 2981 | 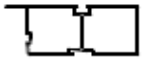 | 1 | 1 | **1** | 1 | 1 | 1 | 1 | 1 |
| B | 2981 | 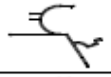 | 1 | 1 | **1** | 1 | 1 | 1 | 1 | 1 |
| C | 1643 | | 1 | 2 | **3** | 4 | 5 | 6 | 7 | 8 |
| D | 1784 | | 2 | 2 | **2** | 2 | 2 | 2 | 2 | 2 |
| E | 146 | | - | - | **-** | - | - | 1 | 1 | 2 |

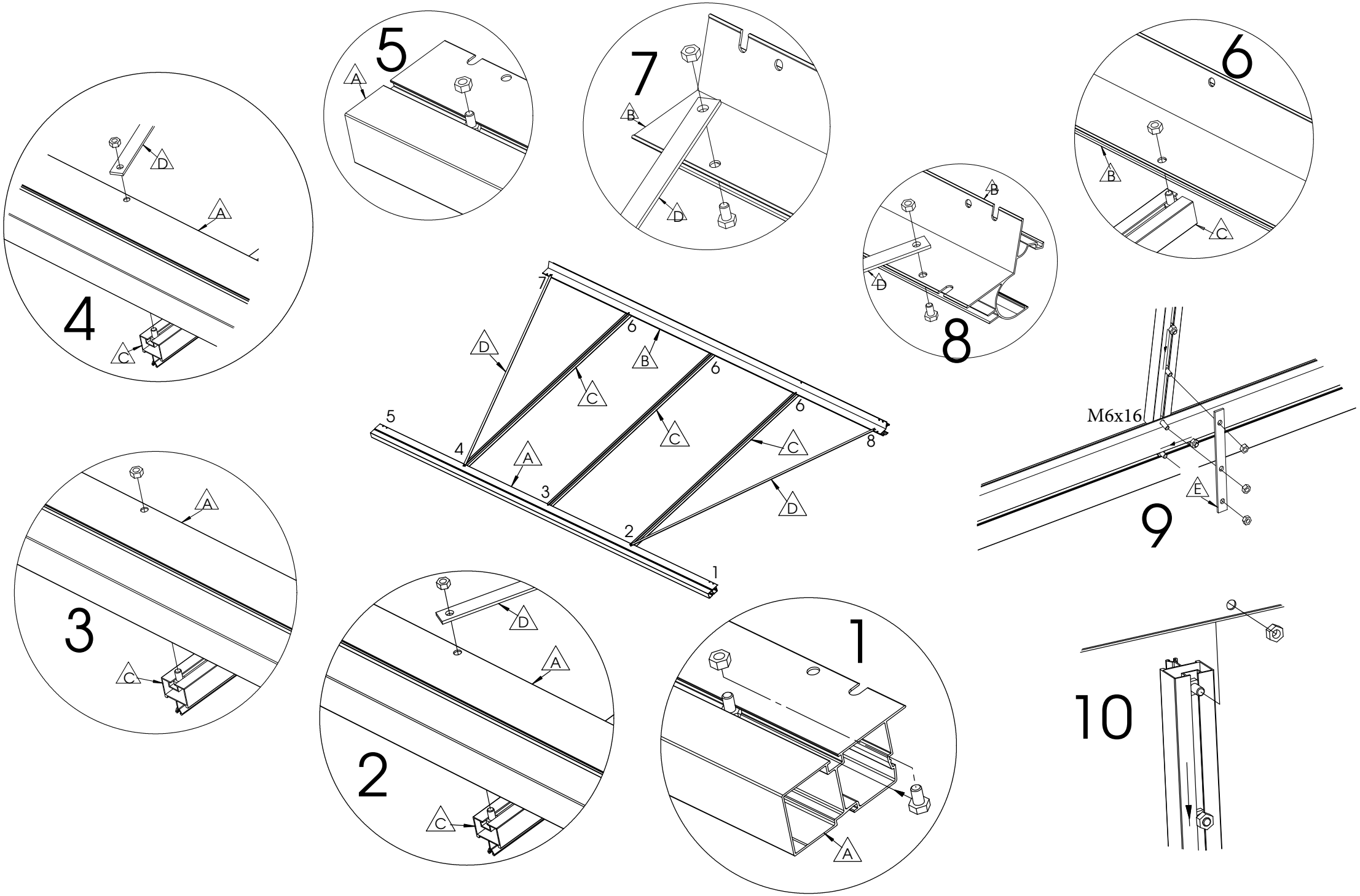


# ZIJWAND PAROIS LATÉRALE SIDE PANEL SEITENWAND

***p. 21 Samenbouw***

U hebt nu 2 gevels en 2 zijwanden.

Schuif de panelen in elkaar tot het einde, de wachtbouten worden onmiddellijk vast gemonteerd en definitief aangespannen.

***p. 21 Assemblage***

Vous avez maintenant 2 pignons et 2 parois latérales.

Assemblez complètement tous les panneaux ; les boulons d'arrêt sont immédiatement montés et serrés définitivement.

***p. 21 Assembly***

You now have 2 façades and 2 sidewalls.

Slide the panels one into the other until the end, the stop bolts are immediately tightened firmly and definitively.

***p. 21 Zusammenbau***

Sie haben jetzt 2 Giebelwände und 2 Seitenwände.

Schieben Sie die Paneele bis zum Anschlag ineinander. Die Warteschrauben werden sofort fest montiert und endgültig festgezogen.

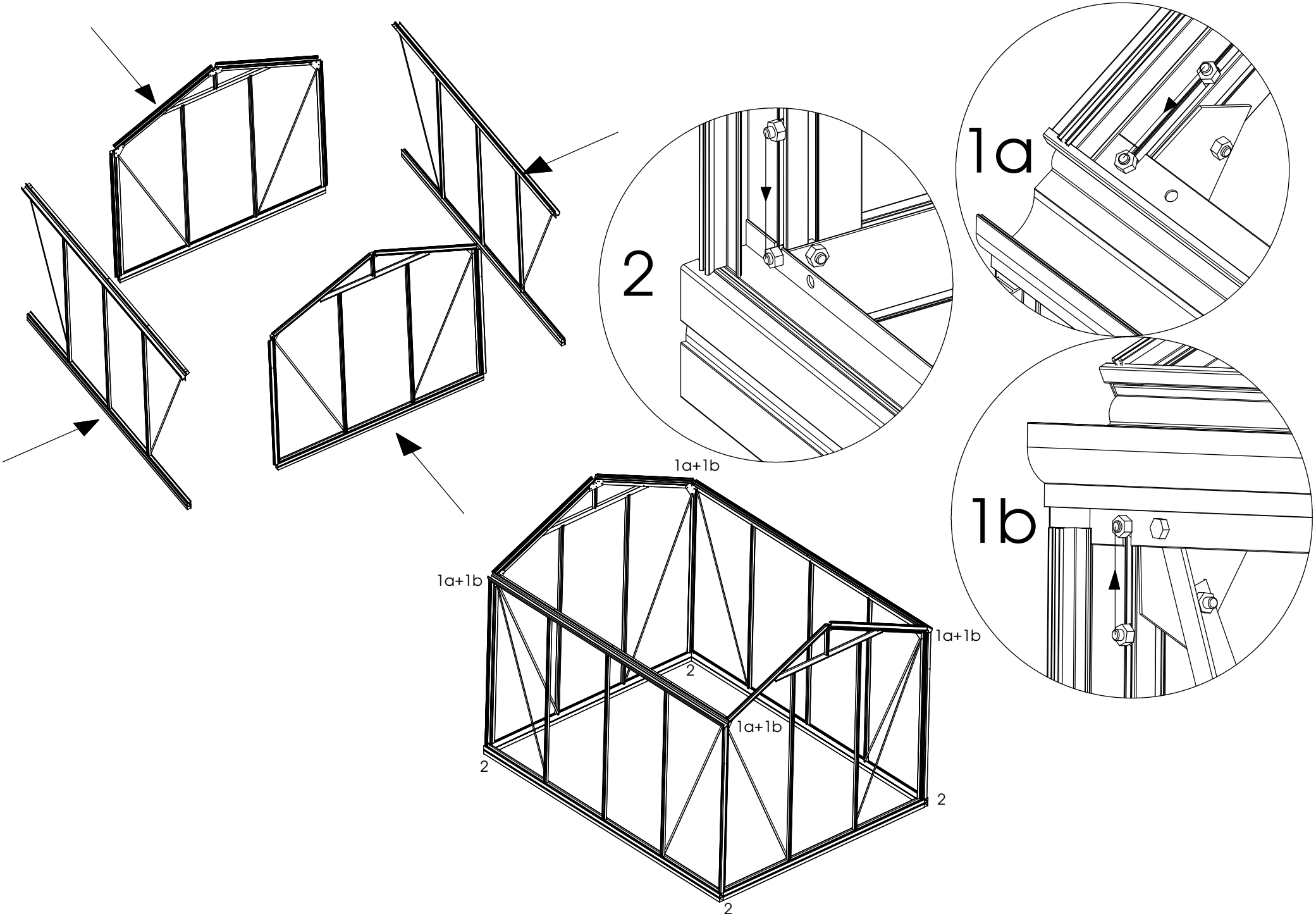


**KADER** **CADRE** **FRAME** **RAHMEN**

NL: Eerst de nokversiering monteren vooraleer de serre te monteren.
F: D'abord monter la décoration faitière avant de monter la serre.
E: Mount firstly the ridge decoration before mouting the greenhouse.
D: Montieren Sie zuerst die Dekoration des Kamms und anschliessend das Gewächshaus.

***p. 23 Dak***

- Plaats eerst de nok (profiel C) bovenop de 2 gevels en bevestig hem definitief met de voorziene wachtbouten.
- Bij serres van 7 & 8 ruiten lang worden 2 glasroedes (profiel A) voorzien van elk 2 wachtbouten, voor serres van 9 & 10 ruiten in 4 glasroedes (zie pag 21 - 53)
- Plaats de glasroedes (profielen A) tussen de zijwand en de net geplaatste nok (profiel C).
- Monteer de treklatten (profielen B) aan de nok (profiel C) in de hoek en vervolgens samen met de glasroede (profiel A) aan de zijwand. (Voor serres tem 4 ruiten lang monteer je de treklat aan de 1e glasregel, voor serres van 5 & 6 ruiten lang aan de 2e glasregel, en langer aan de 3e glasregel, zie D

**LET OP 1:** De treklatten vertrekken aan de gevel in de nok en lopen naar beneden naar de goot. (zie detail tekening)
**LET OP 2:** Kocht u een nokversiering aan, gelieve deze dan te monteren op het nokprofiel **vooraleer** u het nokprofiel zelf monteert.

***p. 23 Toit***

- Placez le premier profil C au-dessus des 2 façades et fixez-le définitivement avec les boulons d'arrêt prévus.
- Dans les serre de 7 & 8 vitres de longues, vous mettez 2 boulons d'attentes dans 2 barres verticales (A) pour des serre de 9 & 10 vitres de longues dans 4 barres (A) (Voir p 21 + p 53)
- Placez les profils A entre la paroi et le profil C que vous venez de placer.
- Fixez les profils B au profil C dans le coin et fixez-les ensuite avec le profil A sur la paroi latérale. (Pour les serres jusque 4 vitres de longues, vous montez le tirant (B) au premier barre (A), les serres de 5 & 6 vitres de longues, le 2ième barre, les serres plus longues, sur le 3ième barre (A), voir DETA

**REMARQUE 1:** Les tirants (B) partent au pignon de la faîtière à la gouttière. (voir dessin en détail)
**REMARQUE 2:** Si vous avez acheté une décoration de faîte, montez-la **d'abord** sur le profil de faîte avant monter le profil même.

***p. 23 Roof***

- First install the ridge (profile C) on top of the 2 façades and fix it definitively with the stop bolts.
- Greenhouses that are 7 & 8 windows long are provided with 2 glass rods (profile A) of each 2 stop bolts. (See p21 + p53)
- Place the glass rods (profiles A) between the sidewall and the ridge you just put in place (profile C) .
- Assemble the traction strips (profiles B) to the ridge (profile C) in the corner and subsequently together with the glass rod (profile A) at (If greenhouse is longer then 4 windows, see DETAIL)

**ATTENTION 1**: The traction strips start from the façade in the ridge and go down to the gutter.
**ATTENTION 2:** If you bought a ridge decoration, mount it on the ridge profile **before** mounting the ridge profile itself.

***p. 23 Dach***

- Setzen Sie zuerst den First (Profil C) auf die 2 Giebelwände und befestigen Sie diese endgültig mit den hierfür vorgesehenen Wartesc
- Bei Gewächshäusern mit 7 oder 8 Scheiben Länge werden 2 Fenstersprossen (Profil A) mit jeweils 2 Warteschrauben versehen. (Sie
- Setzen Sie die Fenstersprossen (Profile A) zwischen die Seitenwand und den soeben montierten First (Profil C).
- Montieren Sie die Zugprofile (Profile B) in den Ecken an den First (Profil C) und dann zusammen mit der Fenstersprosse (Profil A) an (Gewächshäusern länger als 4 scheiben, siehe DETAIL)

**ACHTUNG 1**: Die Zugprofile gehen von der Giebelwand im First aus und verlaufen abwärts zur Rinne.
**ACHTUNG 2:** Haben Sie eine Firstdekoration gekauft, montieren Sie diese **erst** auf dem Firstprofil bevor Sie das Profil selbst montieren.

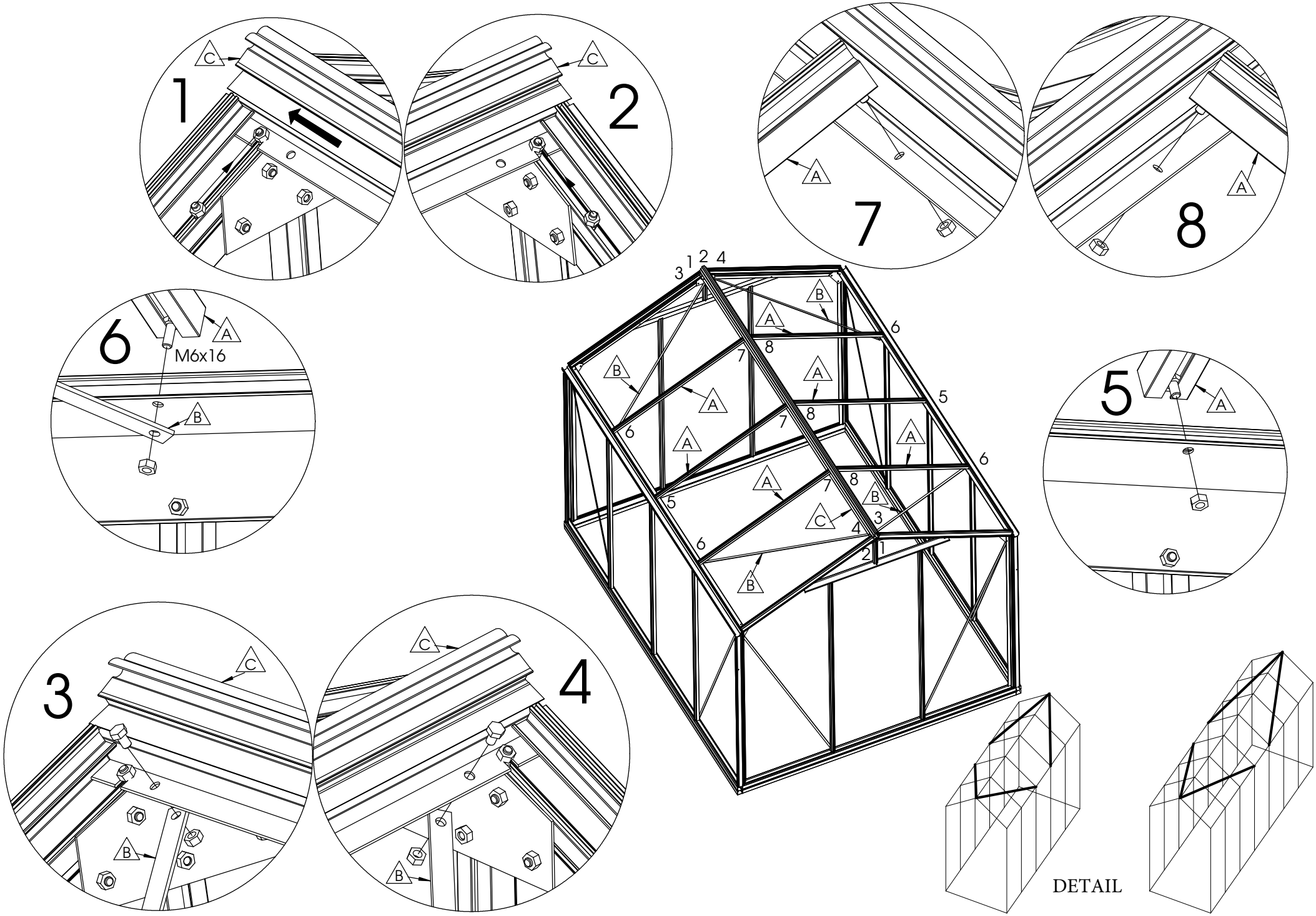


**DAK** **TOIT** **ROOF** **DACH**

***p. 25 Steunen***

***Enkel voor serres van langer dan 6 ruiten lang.***

Monteer twee gootsteunen tussen zijwand en dak met de voorziene wachtbouten.
Plaats ook een steun in de nok van het dak met de voorziene wachtbouten.
*3 gootsteun voor serres kleiner dan 9 ruiten, 6 gootsteunen voor serres van 9 ruiten en 10 gootsteunen voor serres van 10 ruiten lang. (zie pag 57)*

***p. 25 Supports***

***Seulement pour les serres plus longues que 6 vitres de longues.***

Montez les supports de gouttière entre les parois latérales et le toit avec les boulons d'arrêt prévus.
Placez également les supports pourvus de boulons d'arrêts dans la faîtière de toit.
*Un aperçu est disponible à la page 57.*

***p. 25 Supports***

***Only for greenhouses longer than 6 windows.***

Install two gutter supports between the sidewall and the roof with the stop bolts provided.
Also install a support in the ridge of the roof using the stop bolts provided.
*A summary available on p 57.*

***p. 25 Stützen***

***Nur für Gewächshäuser mit mehr als 6 Scheiben Länge.***

Montieren Sie die zwei Rinnenstützen mit den hierfür vorgesehenen Warteschrauben zwischen die Seitenwand und das Dach. Setzen Sie auch eine Stütze mit den hierfür vorgesehenen Warteschrauben in den First des Dachs ein.
*Zusammenfassung auf Seite 57 verfügbar.*

| △ | L(mm) | Ø | SN22 | SN23 | SN24 | SN25 | SN26 | SN27 | SN28 | SN29 |
|---|---|---|---|---|---|---|---|---|---|---|
| A | 396 | | - | - | - | - | - | 3 | 3 | 6 |

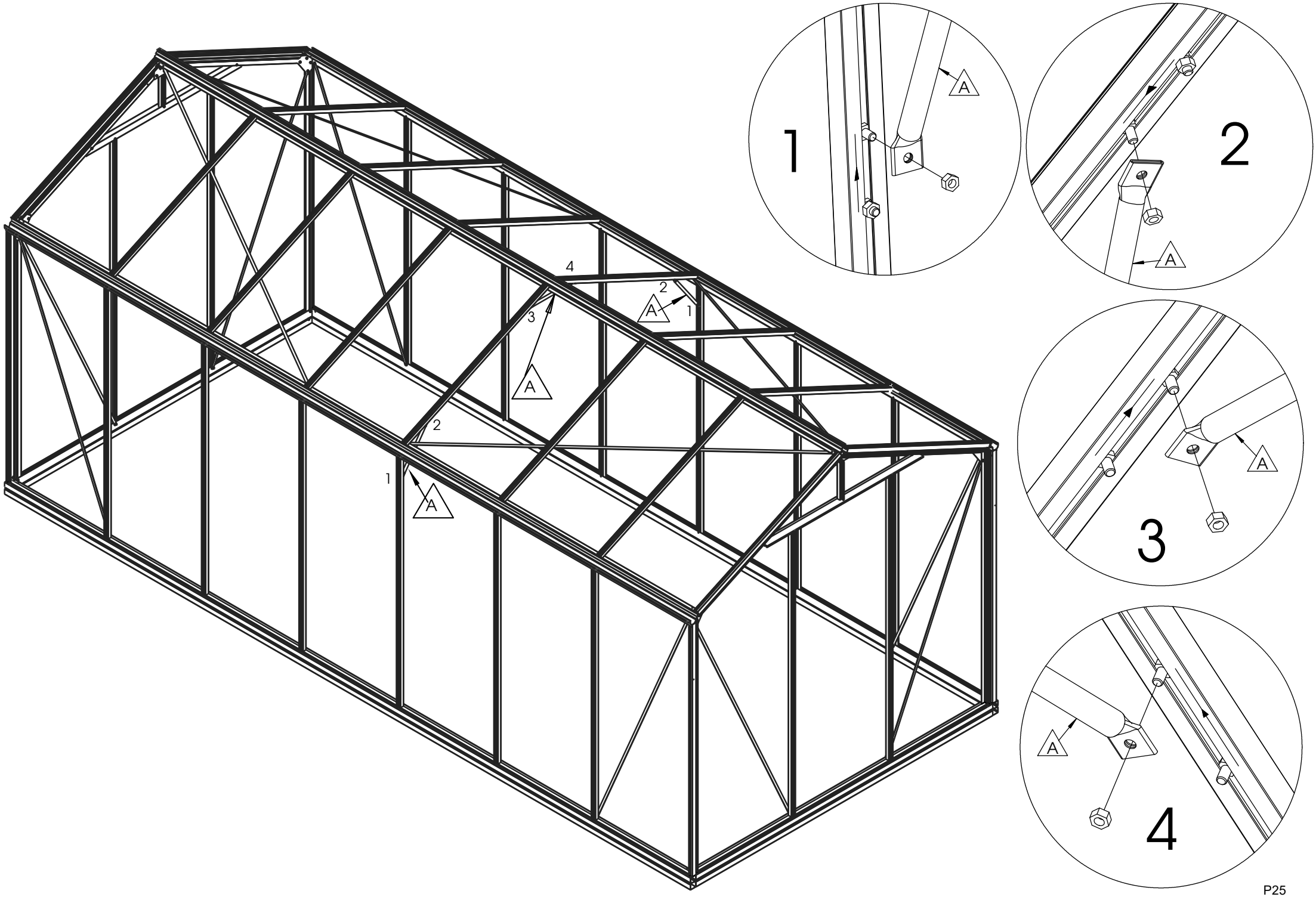
1
2
3
4
A

***p. 27 Voorbereiding Glas***

Plaats de constructie op een definitieve plaats, na montage van het glas wordt de constructie zwaar en moeilijk te verplaatsen . Voor een gemakkelijkere glasmontage zetten we de constructie haaks en waterpas.
Haaks door van hoek tot hoek te meten in beide richtingen en beide gelijk te maken.
Waterpas door de 4 hoeken van de constructie op een gelijk niveau te brengen.

***p. 27 Préparation des vitres***

Positionnez la structure à sa place définitive car une fois le vitrage monté, la serre sera lourde et difficile à déplacer.
Pour un placement aisé des vitres, la structure doit être de niveau et perpendiculaire.
Vérifiez la perpendicularité en mesurant de coin à coin dans chaque direction et en rectifiant si nécessaire.
Pour mettre la structure de niveau, placer les 4 coins à la même hauteur.

***p. 27 Preparation of the Glass***

Put the construction in its definitive place; upon installation of the glass the construction will be too heavy to move it easily. For a smooth installation of the glass, we put the construction square and level.
Square by measuring from one corner to the other in both directions and by making both equal.
Level by bringing the 4 corners of the construction at the same level.

***p. 27 Vorbereitung des Scheibeneinbaus***

Stellen Sie die Konstruktion an den endgültigen Standort. Nach dem Einbau der Scheiben ist die Konstruktion so schwer, dass sie kaum noch versetzt werden kann.
Die Scheiben lassen sich leichter einbauen, wenn die Konstruktion perfekt rechtwinklig und waagerecht steht.
Rechtwinklig ist die Konstruktion, wenn Sie in beide Richtungen von Ecke zu Ecke messen und beide genau gleich stellen. Waagerecht ist die Konstruktion, wenn Sie die 4 Ecken der Konstruktion genau auf gleiche Höhe stellen.

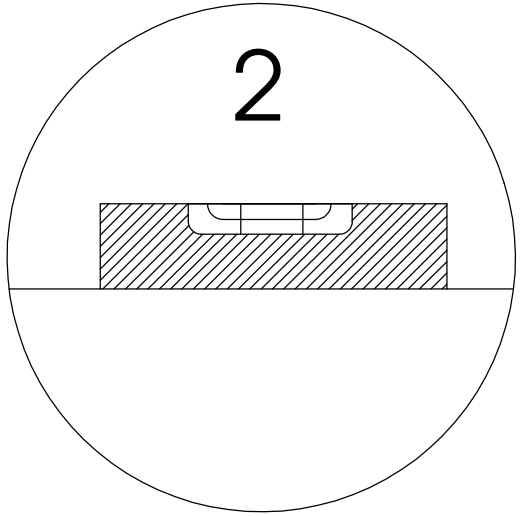


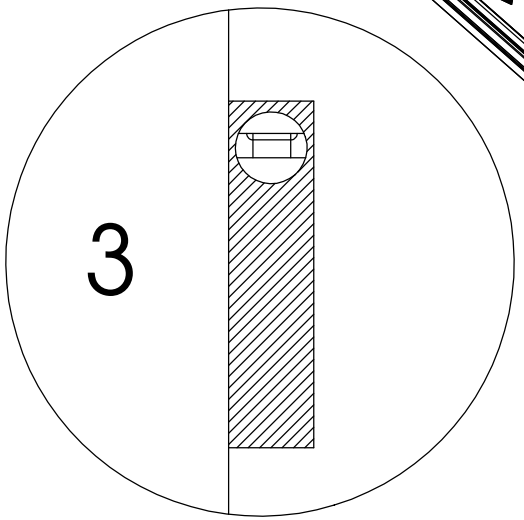


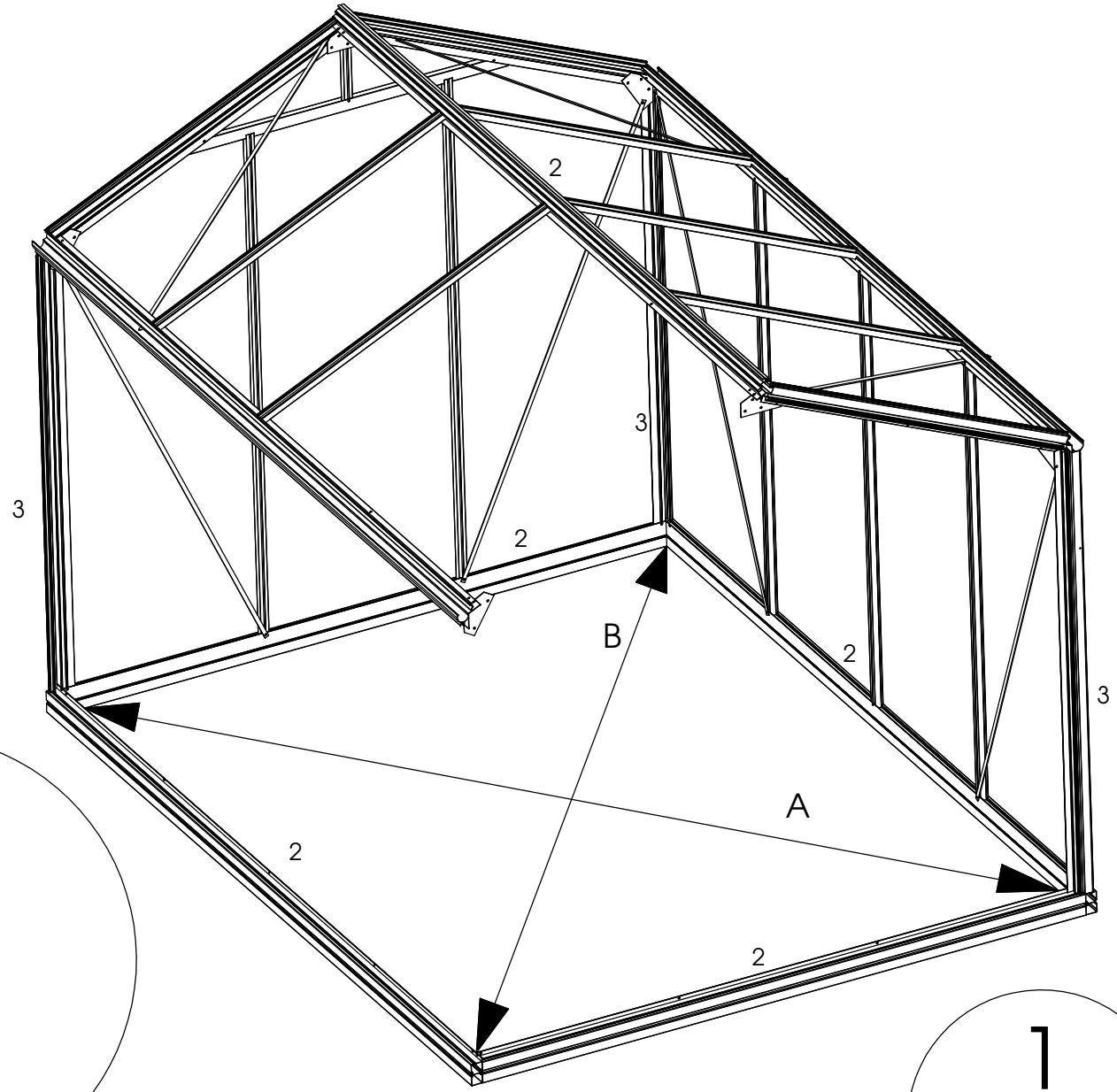


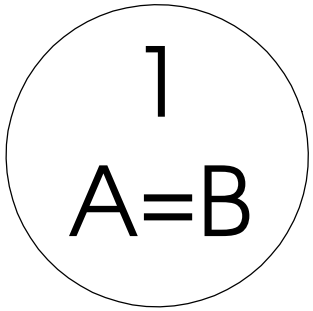


**VOORBEREIDING** **PRÉPARATION** **PREPARATION** **VORBEREITUNG**

***p. 30 Glas***

Gelieve voorzichtig te werken en alle mogelijke veiligheid te voorzien voor u, en iedereen rondom u.

Gevel:

- Standaard wordt er klaar glas gebruikt in de gevels.
- **Plaats eerst in beide gevels de 2 driehoeksruiten ED onder de nok.**
- Berubber zo snel mogelijk!!! Per glas!!!
- Doe dit voor beide gevels.

**HET IS NIET BELANGRIJK MET WELKE ROL U START. SNIJ NIET HET RUBBER VOORAF OP LENGTE.**

Dak:

- Positie van het dakraam kiezen; deze niet aansluitend aan een gevel plaatsen
- Voorlopig op deze plaats van de dakramen geen glas en rubber voorzien
- Indien meerdere dakramen: 2 dakramen kunnen niet net naast elkaar geplaatst worden
- Leg het glas bovenop de zijwand en schuif het tussen de dakprofielen naar boven tot het niet meer op de zijwand rust.
- Trek het glas terug naar beneden in de voorziene gleuf. Laat een ruimte over waar het dakraam later gemonteerd wordt.
- Na het plaatsen van alle glas in het dak wordt rubber geplaatst. Het rubber wordt op alle dakprofielen en de bovenzijde van de gevel gedrukt om het glas vast te houden. De profielen naast het dakraam voorlopig nog niet.
- De opening van het dakraam is een handige plaats om bovenaan het rubber aan te drukken
- Een handige rol en drukbeweging maakt het aandrukken gemakkelijke
- Het rubber wordt bovenaan in de nok geschoven en onderaan afgeknipt boven de goot, iets lager dan de onderzijde van het glas.

***p. 30 Vitrage***

Veuillez travailler avec prudence et prévoir toutes les protections possibles pour vous et les personnes à proximité.

Façade:

- Pour les façades, le vitrage standard est en verre.
- **Montez d'abord les 2 vitres ED en facade.**
- Caoutchouter au plus vite chaque vitre.
- Faites cela pour les deux façades.

**Ce n'est pas important avec quel rouleau de caoutchouc vous commencez. Ne coupez pas le caoutchouc à longueur au préalable**

Toit:

- Choisir la position de la tabatière ; ne pas placer celle-ci contre une façade.
- Provisoirement, ne pas prévoir de verre ni de caoutchouc à l'emplacement de la tabatière
- Ne pas placer deux tabatières l'une à côté de l'autre
- Déposez la vitre au-dessus de la paroi latérale et glissez-la vers le haut entre les profils du toit jusqu'à ce qu'elle ne repose plus sur la paroi latérale.
- Tirez la vitre vers le bas dans la rainure prévue. Laissez un espace à l'endroit où doit être montée la tabatière
- Pliez la petite plaque autour de la vitre A. Déposez la petite vitre au dessus de la grande vitre et glissez-la vers le hau Dépliez la petite plaque
- Après avoir placé toutes les vitres du toit, placez le caoutchouc. Pressez le caoutchouc sur tous les profils du toit et l face supérieure de la façade afin de maintenir les vitres. Attendre pour les profils près de la tabatière
- L'ouverture de la tabatière est en effet un passage aisé pour presser le caoutchouc des profils du toit
- Il est plus aisé de presser le caoutchouc à l'aide d'un rouleau, en exerçant une légère pression
- Le caoutchouc est glissé vers le haut, dans le faîte et coupé en dessous, à ras de la gouttière, un peu en dessous d bas des vitres.

***p. 30 Glazing***

Please work carefully and take all possible precautions for your safety and the safety of the other workers.

Façade:

- Clear glass is used as standard in the façades.
- **First put in both façades the 2 triangle windows in place under the ridge.**
- Attach rubber as fast as possible!!! For each of the windows!!!
- Do this for both façades.

**It is not important with which rubber roll you start. Do not cut the rubber to lenght on beforehand.**

Roof:

- Choose the position of the roof window; do  not place these next to a façade.
- For the moment, do not place glass or rubber on this place where the roof windows will be installed
- If several roof windows are provided: It is not possible to install 2 roof windows next to one anothe
- Put the glass on top of the sidewall and slide it between the roof profiles in the upward direction, until it does not re on the sidewall anymore.
- Pull the glass downward again in the provided slot. Leave a space where the roof window will be placed later on
- After having placed all the roof window-panes, put the rubbers in place. The rubber is pressed on all roof profiles an on the top side of the façade to fasten the glass. Do not put rubbers on the profiles next to the roof window, as ye
- The roof window opening is a place where you can easily press the rubbers on the roof
- A handy roller and pressure movement make pressing easier
- At the top, the rubber is slit in the ridge and at the bottom, it is cut off above the gutter, somewhat lower than th bottom side of the glass

***p. 30 Scheiben***

Bitte arbeiten Sie vorsichtig und treffen Sie alle möglichen Sicherheitsvorkehrungen, damit weder Sie selbst noch Persone in Ihrer Nähe zu Schaden kommen.

Giebelwand:

- In die Giebelwände kommt serienmäßig Klarglas.
- **Setzen Sie erst die 2 dreieckigen Scheiben unter dem First in die beiden Giebelwände ein.**
- Bringen Sie so schnell wie möglich Gummileisten an!!! An jeder Scheibe!!!
- Diese Schritte sind an beiden Giebelwänden auszuführen.

**Es ist nicht wichtig mit welcher Gummi Rolle Sie anfangen. Schneiden Sie den Gummi nicht auf Länge im Voraus.**

Dach:

- Wählen Sie die Position des Dachfensters. Es darf nicht mit einer Giebelwand in Berührung kommen
- Bringen Sie an dieser Stelle der Dachfenster vorläufig weder Scheiben noch Gummileisten an
- Bei mehreren Dachfenstern dürfen niemals 2 Dachfenster direkt nebeneinander eingesetzt werden
- Legen Sie die Scheibe auf die Seitenwand und schieben Sie sie zwischen den Dachprofilen nach oben, bis sie nicht mehr auf der Seitenwand ruht.
- Ziehen Sie die Scheibe wieder nach unten in die dafür vorgesehene Nut. Lassen Sie einen Freiraum offen, in de später das Dachfenster montiert wird.
- Wenn alle Scheiben in das Dach eingesetzt sind, werden die Gummileisten angebracht. Die Gummileisten werden au alle Dachprofile und die Oberkante der Giebelwände gedrückt, um die Scheiben festzuhalten. Die Profile neben dem Dachfenster werden vorläufig noch nicht mit Gummileisten versehen.
- Die Dachfensteröffnung ist praktisch, um die Gummileisten im oberen Bereich festzudrücken
- Geschicktes Rollen und Andrücken vereinfacht diesen Arbeitsgang
- Die Gummileiste wird oben in den First geschoben und unten über der Rinne, etwas unterhalb der Scheibenunterkant abgeschnitten.

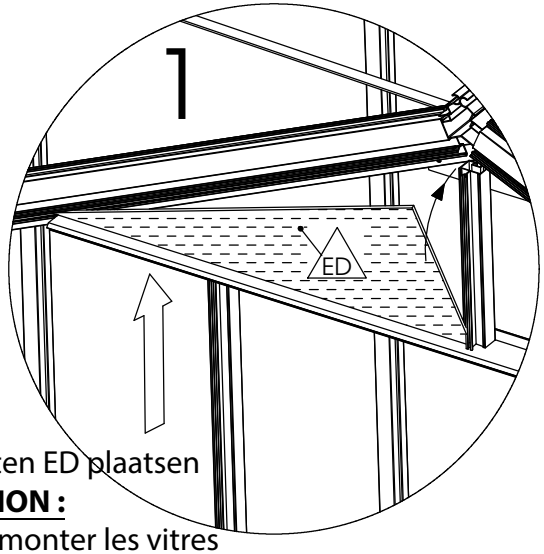


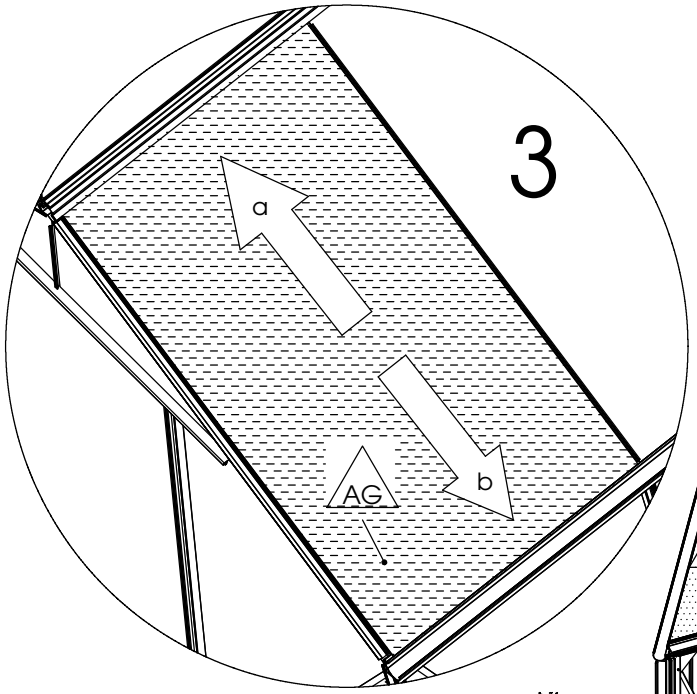


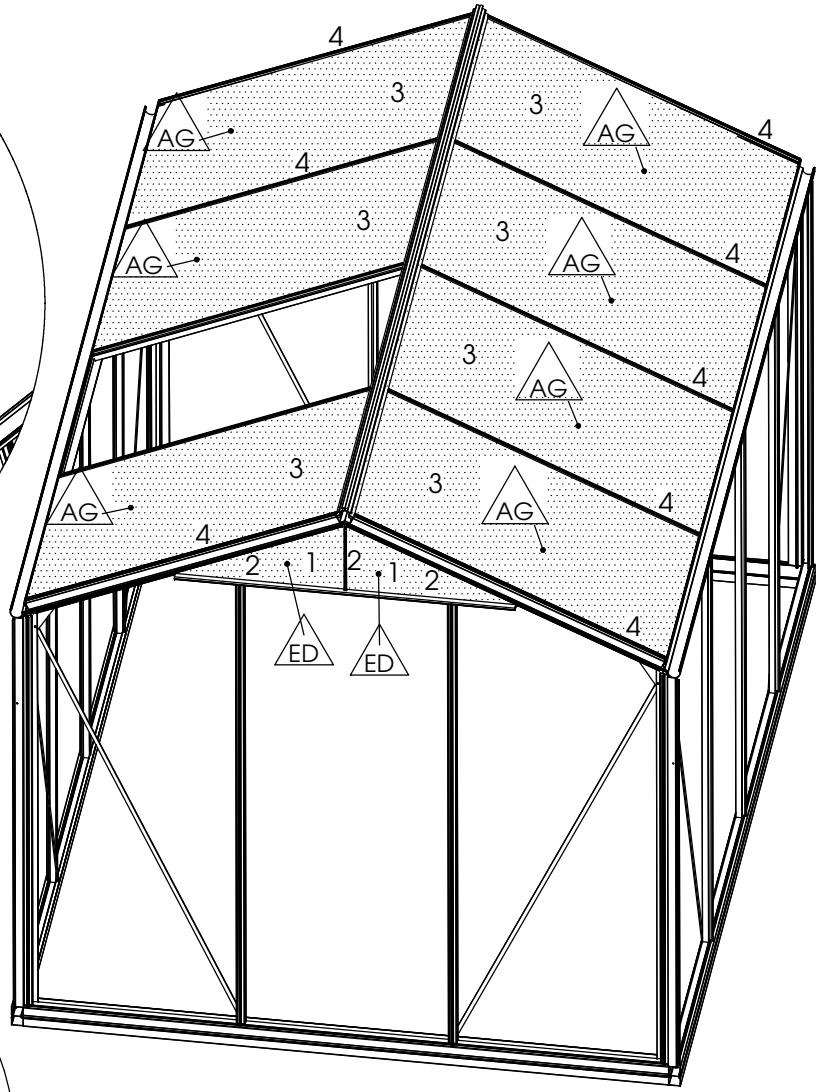


**LET OP :**
Eerst ruiten ED plaatsen
**ATTENTION :**
D'abord monter les vitres ED
**ATTENTION :**
Put first windows ED
**ATTENTION :**
Setzen sie erst die Scheiben ED

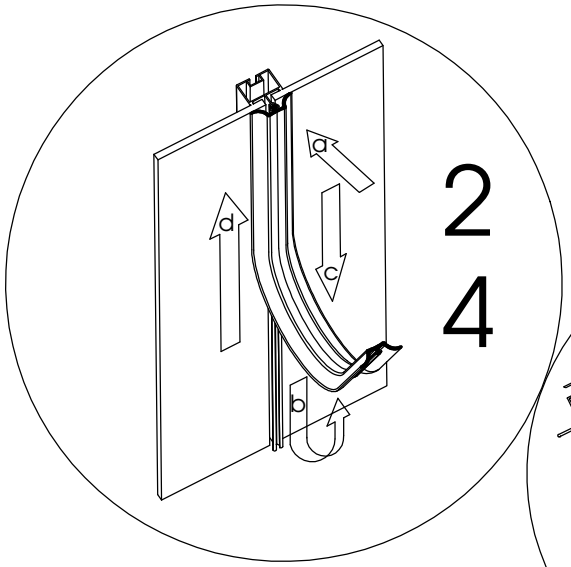


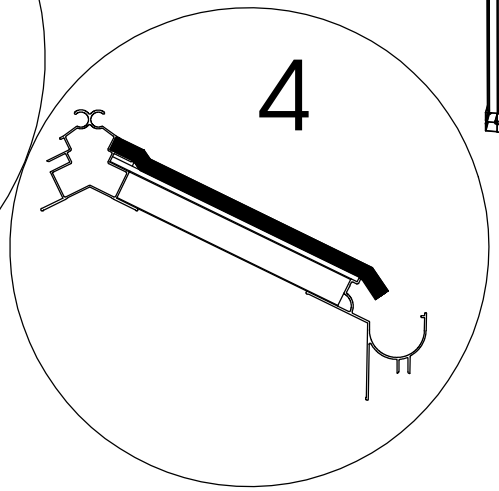

***p. 32 Glas in zijwanden***

Standaard wordt er klaar glas gebruikt in de zijwanden. Het glas past bovenaan in de voorziene gleuf en staat onderaan op de fundering tussen dezelfde profielen als in het dak. Het rubber wordt bovenaan tegen de goot geschoven en onderaan halverwege de fundering afgeknipt. Doe dit voor beide zijwanden.

***p. 32 Vitrage des parois latérales***

Pour les parois, les vitres sont en verre clair en version standard. Le vitrage se glisse dans la rainure prévue au dessus et vient reposer en bas sur l'embase, entre les mêmes profils que dans le toit. Le caoutchouc est glissé vers le haut contre la gouttière et coupé en dessous à mi-chemin de l'embase. Procédez de la même façon pour les deux parois.

***p. 32 Glazing the Sidewalls***

The standard sidewalls are equipped with clear glass. At the top, the glass fits in the slot provided to that end and at the bottom rests on the foundation between the same profiles as in the roof. At the top, the rubber is slit against the gutter and at the bottom it is cut off halfway the foundation. Repeat for the second sidewall.

***p. 32 Scheiben in den Seitenwänden***

In die Seitenwände kommt serienmäßig Klarglas. Die Scheiben passen oben in die dafür vorgesehene Nut und ruhen unten auf dem Fundament zwischen den gleichen Profilen wie im Dach. Die Gummileisten werden oben gegen die Rinne geschoben und unten auf halber halber Höhe des Fundaments abgeschnitten. Diese Arbeitsschritte sind an beiden Seitenwänden auszuführen.

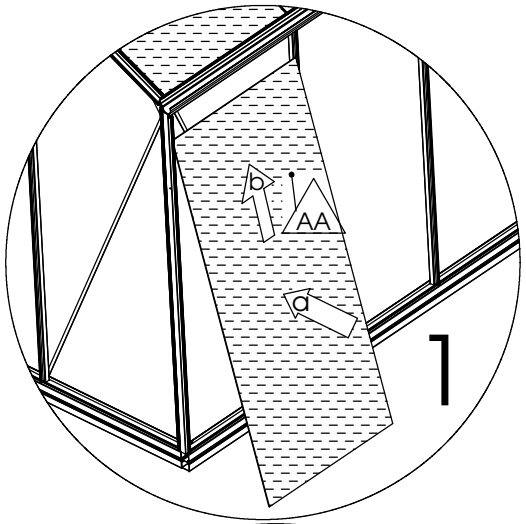


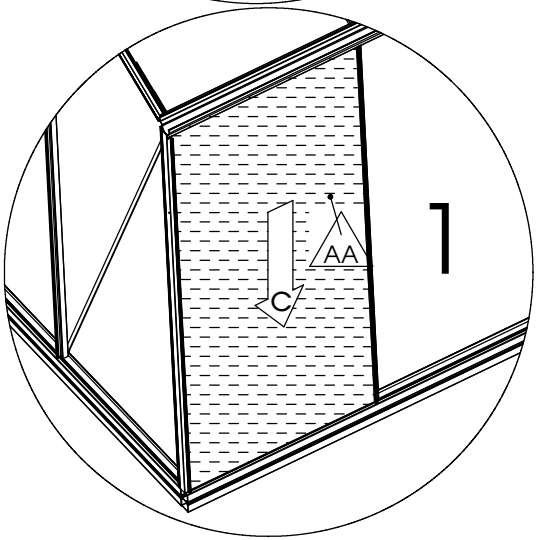


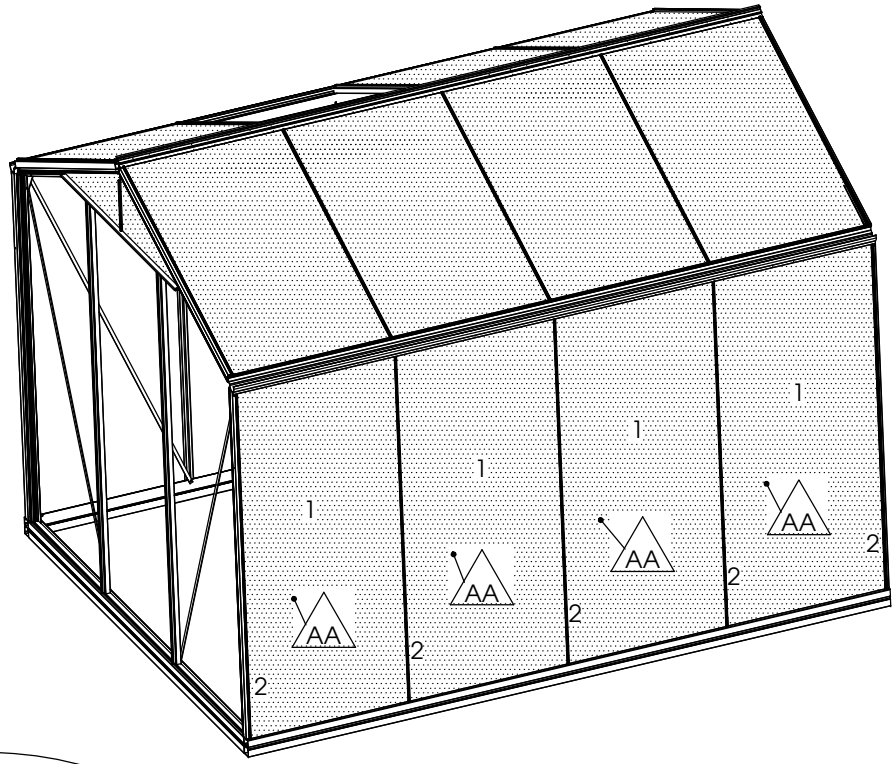


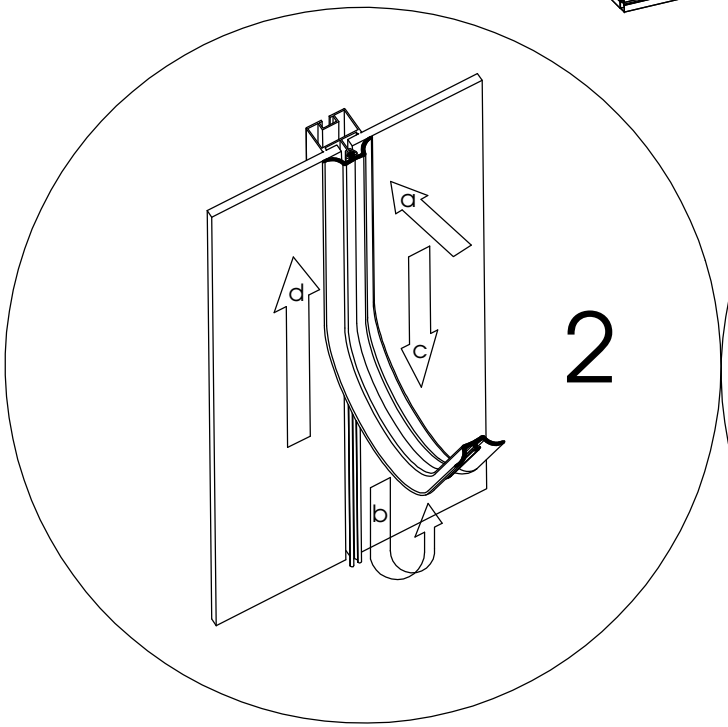


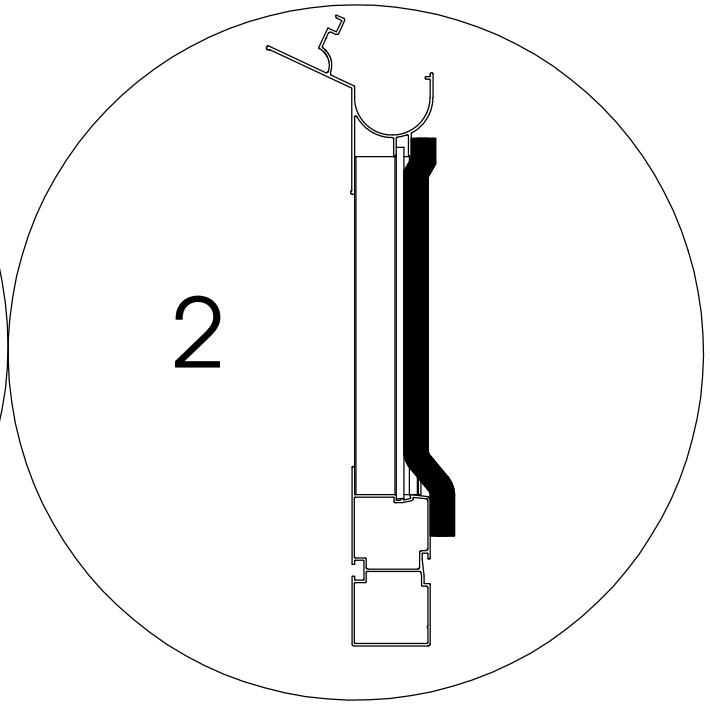


**GLAS** **VITRAGE** **GLASS** **GLAS**

***p. 34 Glas in gevels***

Standaard wordt er klaar glas gebruikt in de gevels. 2 stukken glas worden met een glasstrip op elkaar geplaatst, dit met de kleinste kant aan de buitenzijde. Berubber zo snel mogelijk!!! Per glas!!! Doe dit voor beide gevels. Positie van de deur niet beglazen.

***p. 34 Vitrage des façades***

Pour les façades, les vitres sont en verre clair en version standard. Montez 2 vitres l'une sur l'autre à l'aide d'une bande de verre, la plus petite hauteur vers l'extérieur. Appliquez le caoutchouc aussi vite que possible ! Par vitre !!!Procédez de la même façon pour les deux parois. Ne placez pas de vitres à l'emplacement de la porte.

***p. 34 Glazing the Façades***

The standard façades are equipped with clear glass. 2 pieces of glass are placed on top of one another with a glass strip, putting the smallest side at the outside. Put the rubbers in place as soon as possible!!! For each glass pane!!! Do so for both façades. Do not put rubber around the door position.

***p. 34 Scheiben in den Giebelwänden***

In die Giebelwände kommt serienmäßig Klarglas. 2 Scheiben werden mit einem Glasstreifen aufeinander angebracht, wobei die kürzere Seite nach außen zeigt. Bringen Sie so schnell wie möglich Gummileisten an!!! An jeder Scheibe!!! Diese Arbeitsschritte sind an beiden Giebelwänden auszuführen. Die Türöffnung darf nicht verglast werden.

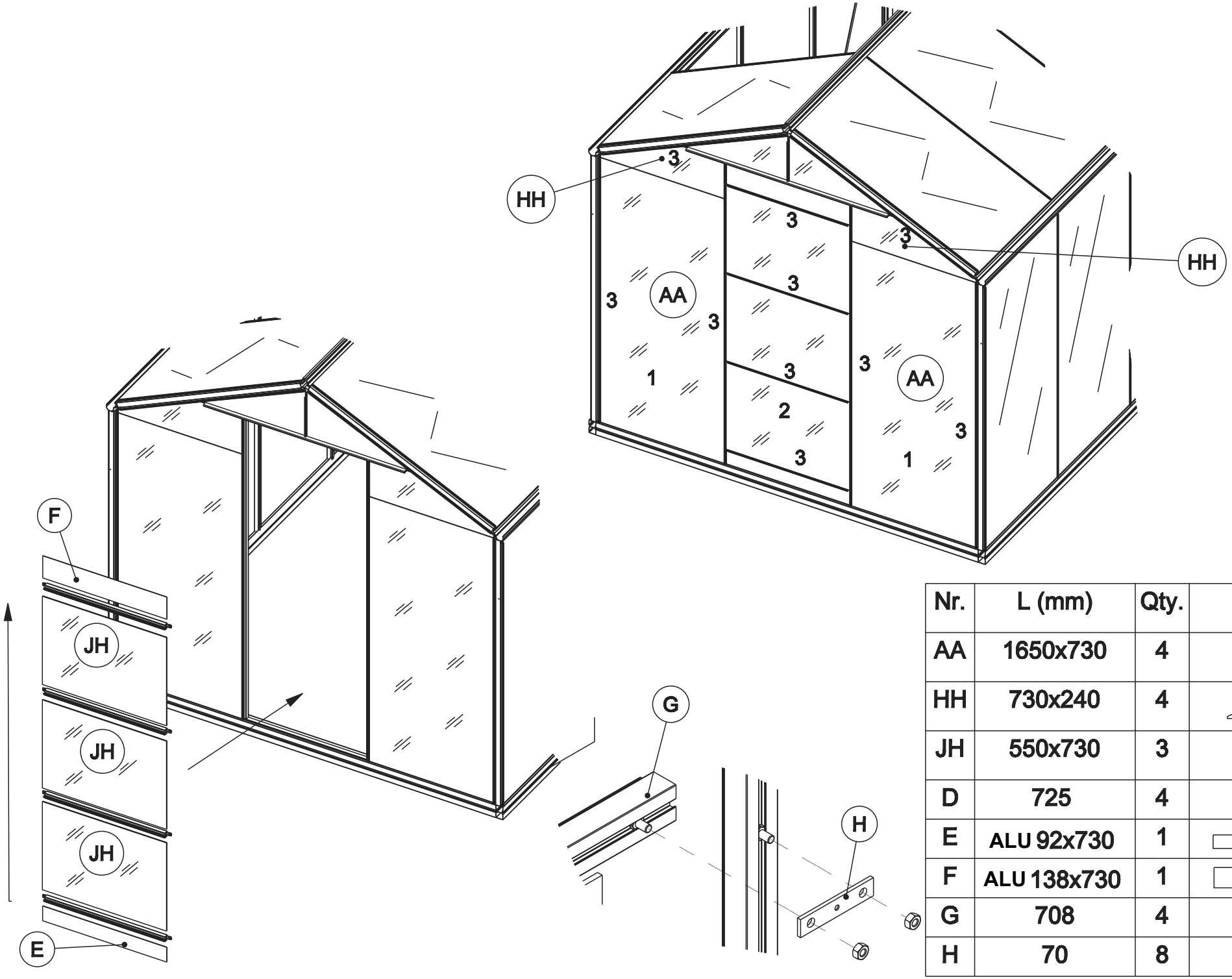


| Nr. | L (mm) | Qty. | Fig. |
|---|---|---|---|
| AA | 1650x730 | 4 | |
| HH | 730x240 | 4 | |
| JH | 550x730 | 3 | |
| D | 725 | 4 | |
| E | ALU 92x730 | 1 | |
| F | ALU 138x730 | 1 | |
| G | 708 | 4 | |
| H | 70 | 8 | |

***p. 3 Deur***
Open nu beslagzak deur. De nummers van de detailzichten geven de volgorde van monteren aan. Monteer alles definitief vast.

***p. 36 Porte***
Déballez maintenant les éléments de la porte. Les numéros sur les schémas détaillés indiquent l'ordre d'assemblage.
Fixez tous les éléments définitivement.

***p. 36 Door***
Open the iron work bag. The numbers of the detailed views indicate the assembly order. Tighten the assembly definitively.

***p. 36 Tür***
Öffnen Sie nun die Tüte mit den Türbeschlägen. Die Nummern der Detailansichten geben die Reihenfolge an,
in der sie zu montieren sind. Montieren Sie alles endgültig fest.

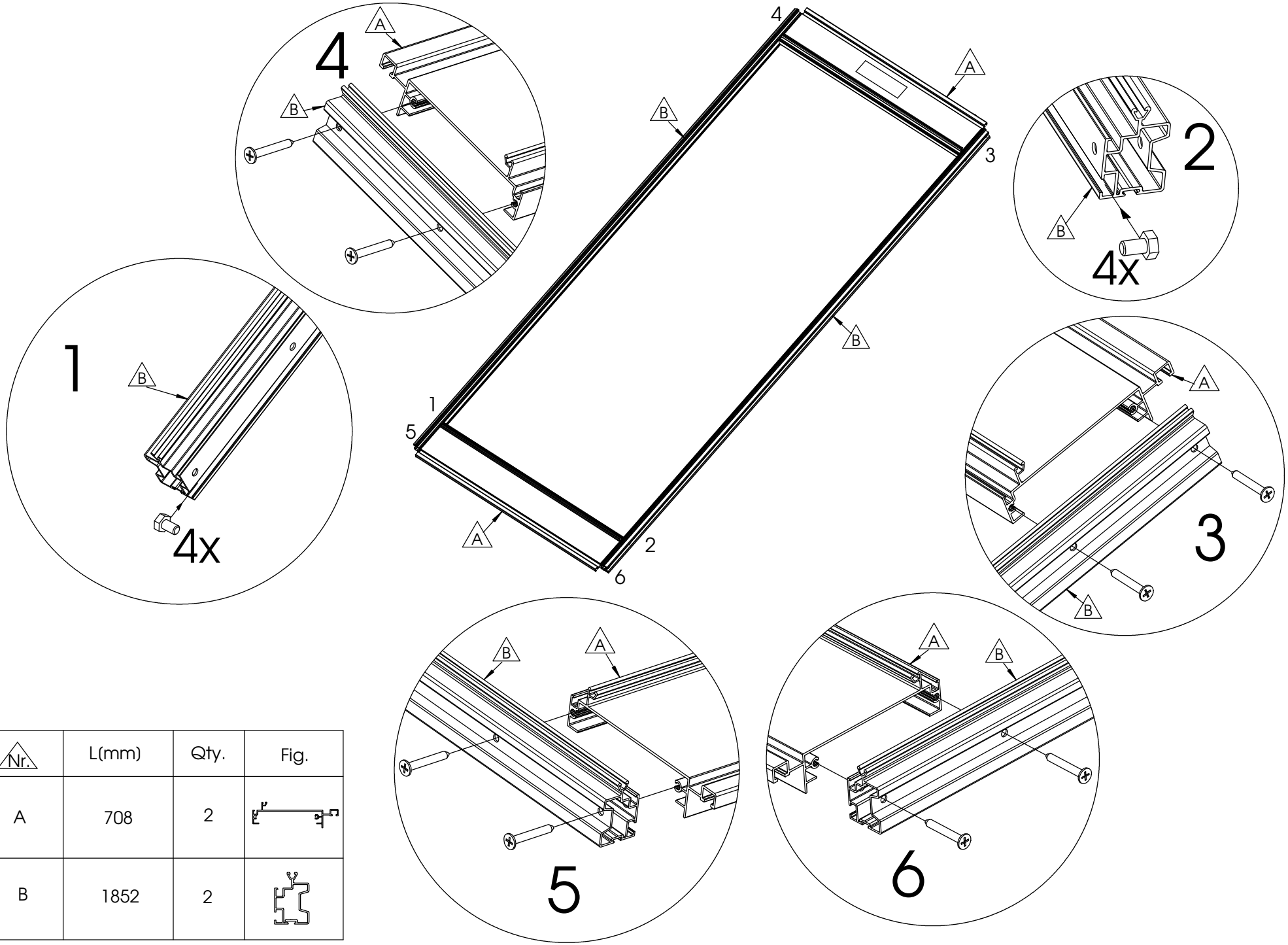


| Nr. | L(mm) | Qty. | Fig. |
|---|---|---|---|
| A | 708 | 2 | |
| B | 1852 | 2 | |

**DEUR** **PORTE** **DOOR** **TÜR**

***p. 38 Deur***
De wieltjes bovenaan de deur zijn zonder sluitring, onderaan met sluitring, zoals aangegeven op de detailzichten. De wieltjes worden vastgeschroefd op 5cm van de zijkant.

***p. 38 Porte***
Les roulettes du haut de la porte ne sont pas pourvues de rondelles, contrairement à celles du bas, comme indiqué sur les schémas détaillés.
Vissez les roulettes à 5 cm de la paroi latérale.

***p. 38 Door***
The wheels on top of the door do not have a washer; at the bottom, the wheels have a washer, as indicated on the detailed views.
The wheels are tightened by screwing them at 5cm from the side.

***p. 38 Tür***
Die Räder oben an der Tür haben keinen Dichtungsring, unten wohl, wie auf den Detailansichten zu erkennen ist. Die Räder werden 5 cm vom seitlichen Rand entfernt festgeschraubt.

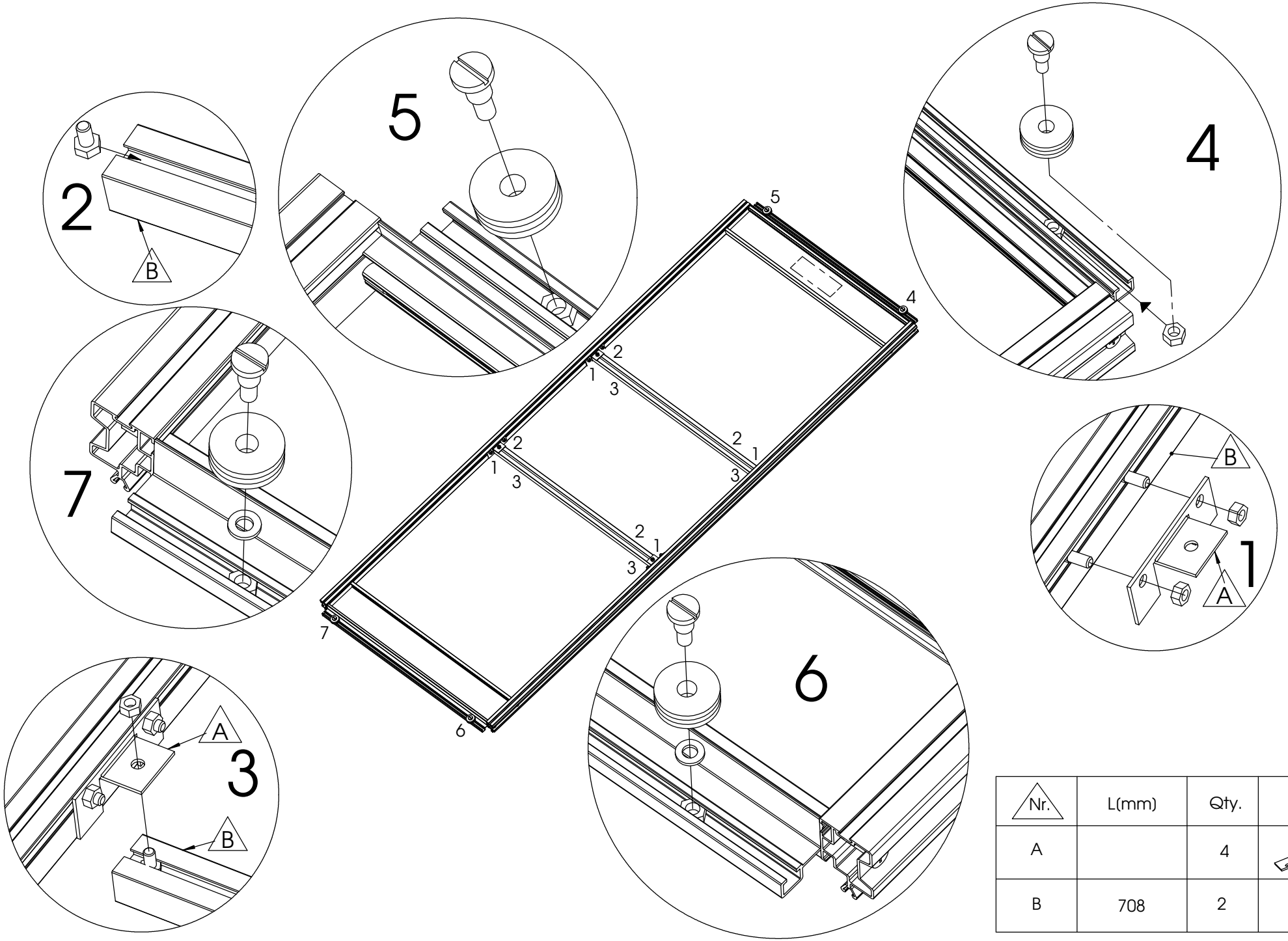


| Nr. | L(mm) | Qty. | Fig. |
|---|---|---|---|
| A | | 4 | |
| B | 708 | 2 | |

**DEUR** **PORTE** **DOOR** **TÜR**

***p. 40 Deur***
Silicone wordt gebruikt op beide montageprofielen. Hierbij dient de silicone als borging tegen het verschuiven van de profielen.

***p. 40 Porte***
Utilisez du silicone pour les deux profils de montage. A ce niveau, le silicone doit empêcher les profils de glisser.
Faites coulisser la porte sur les deux profils.

***p. 40 Door***
Silicone is used on both assembly profiles.  Here, the silicone serves as sealer, avoiding that the profiles can slide.
Slide the door on both assembly profiles.

***p. 40 Tür***
Auf beiden Montageprofilen ist Silikon zu verwenden. Das Silikon sorgt dafür, dass sich die Profile nicht verschieben. Schieben Sie die Tür auf die beiden Montageprofile.

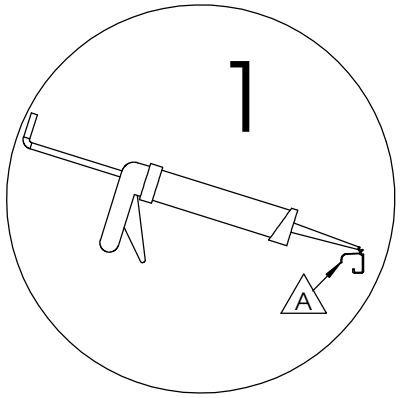


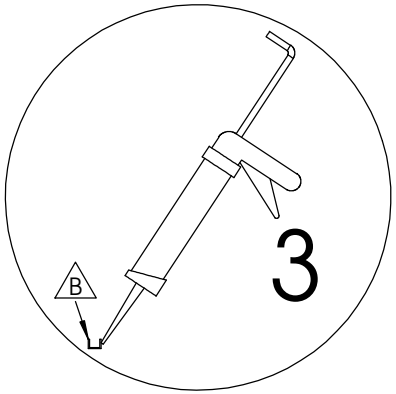


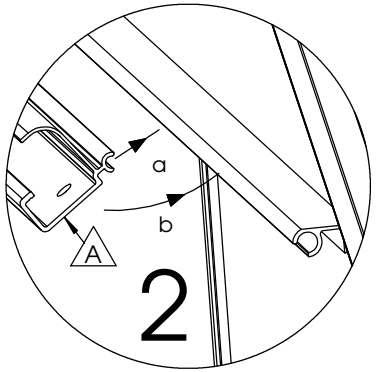


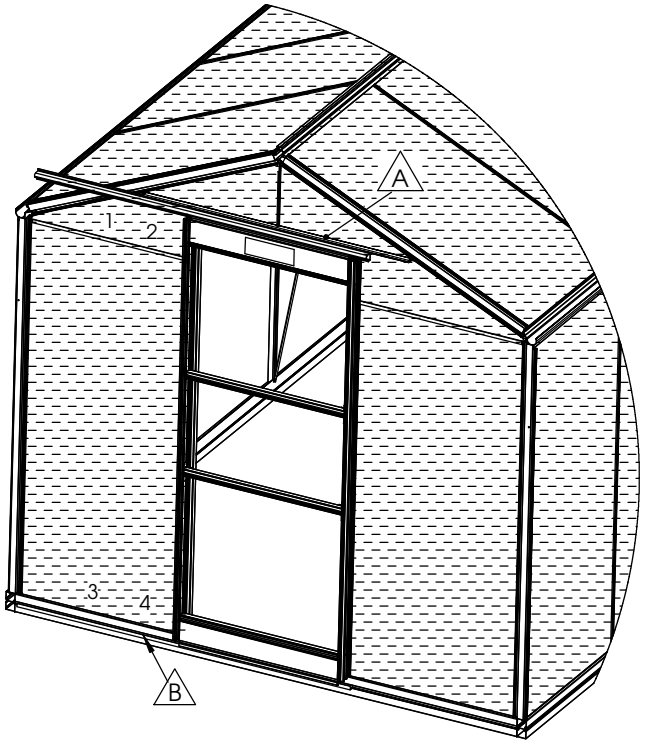


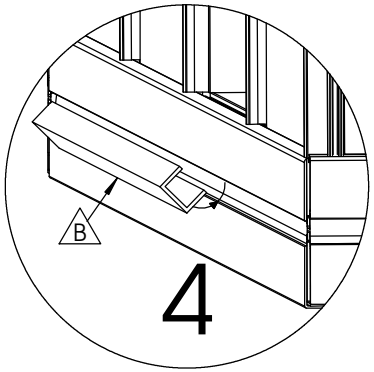


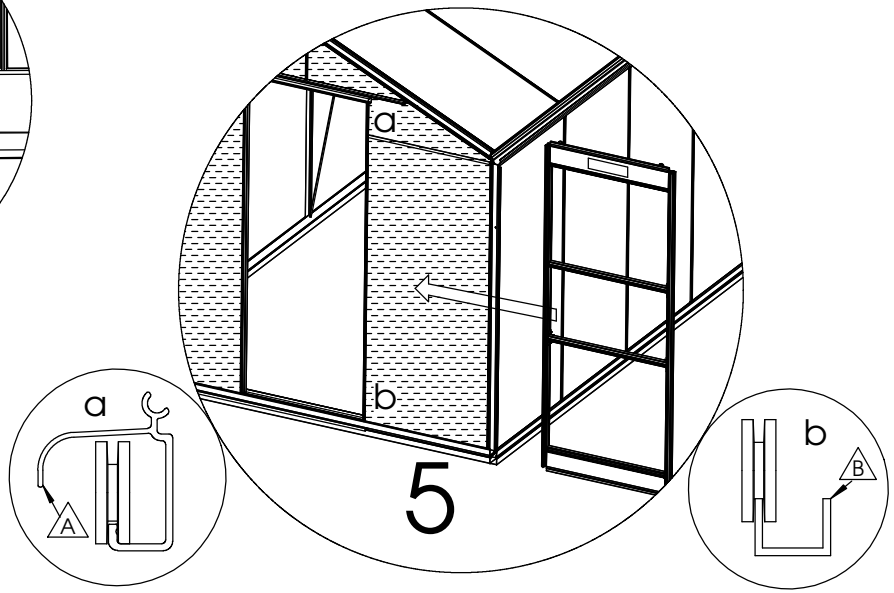


| Nr. | L(mm) | Qty. | Fig. |
|---|---|---|---|
| A | 1485 | 1 | |
| B | 1475 | 1 | |

**DEUR** **PORTE** **DOOR** **TÜR**

***p. 42 Deur***
Schuif de deur op de beide montageprofielen. Plaats hierna het glas in de deur en berubber.

***p. 42 Porte***
Placez ensuite le vitrage de la porte et appliquez les bandes en caoutchouc.

***p. 42 Door***
Then place the glass in the door and put the rubbers in place.

***p. 42 Tür***
Setzen Sie anschließend die Scheibe in die Tür ein und bringen Sie die Gummileisten an.

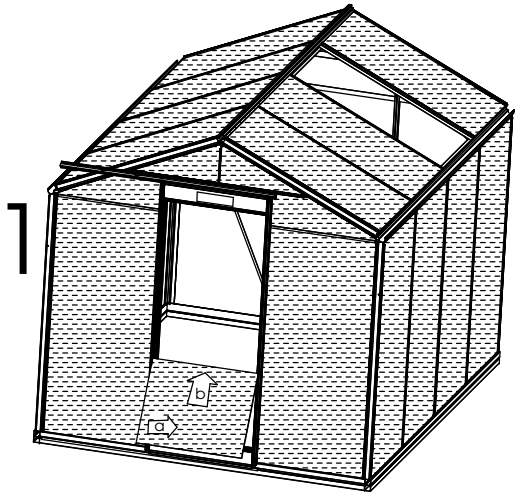


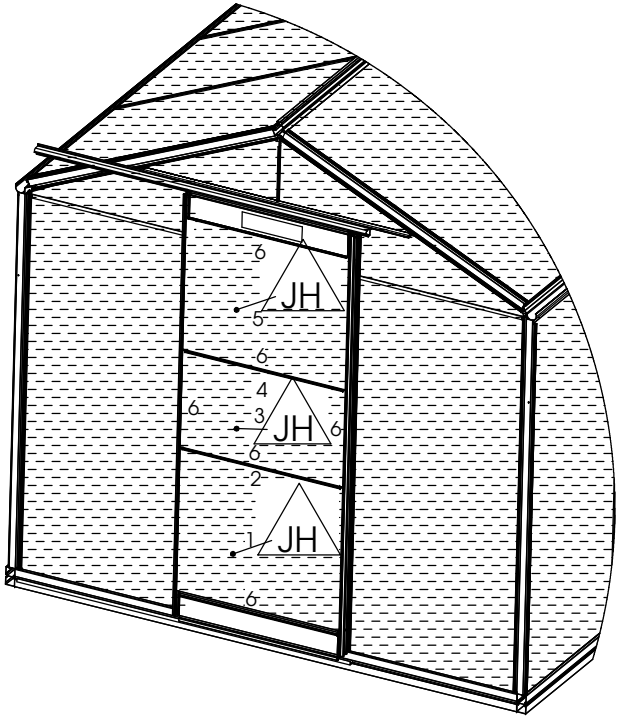


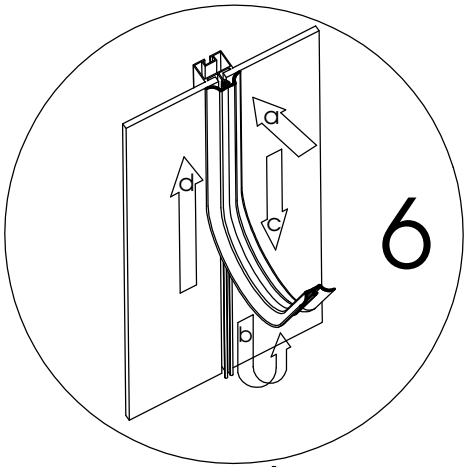


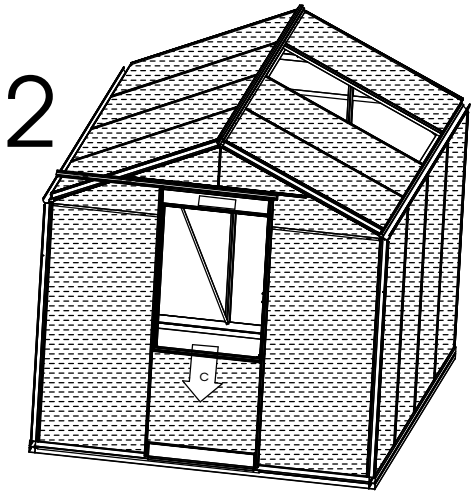


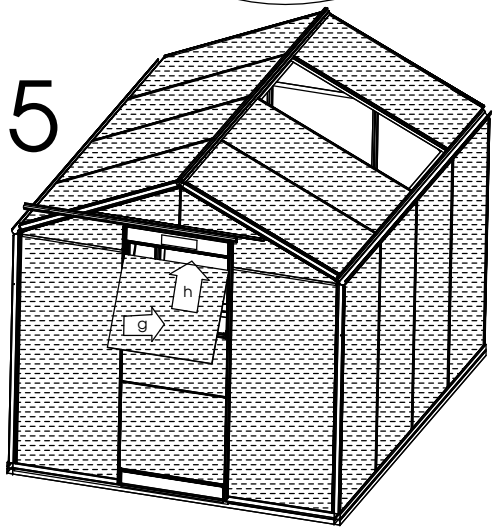


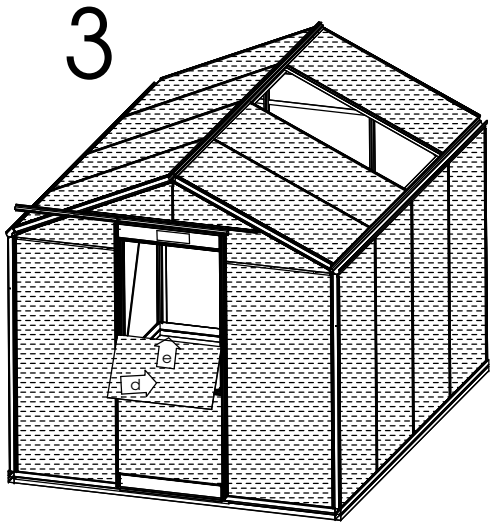


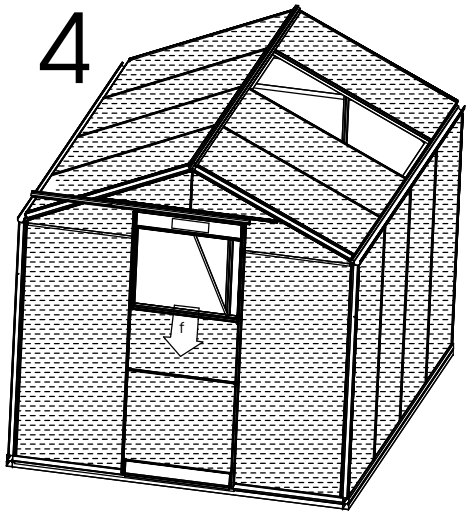


| Nr. | L(mm) | Qty. | Fig. |
|---|---|---|---|
| JH | 730x550 | 3 | |
| | | | |

**DEUR** **PORTE** **DOOR** **TÜR**

***p. 44 Deur***
Monteer het handvat aan de binnenzijde, halverwege het vertikaal deurprofiel. Het handvat dient tevens als deuraanslag.

***p. 44 Porte***
Fixez la poignée à l'intérieur, à mi-route du profil vertical de la porte. La poignée fait également office de butée

***p. 44 Door***
Install the handle on the inside panel of the door, halfway the vertical door profile. The handle also serves as door stop.

***p. 44 Tür***
Montieren Sie den Griff an der Innenseite auf halber Höhe des senkrechten Türprofils. Der Griff dient zugleich als Türstopper.

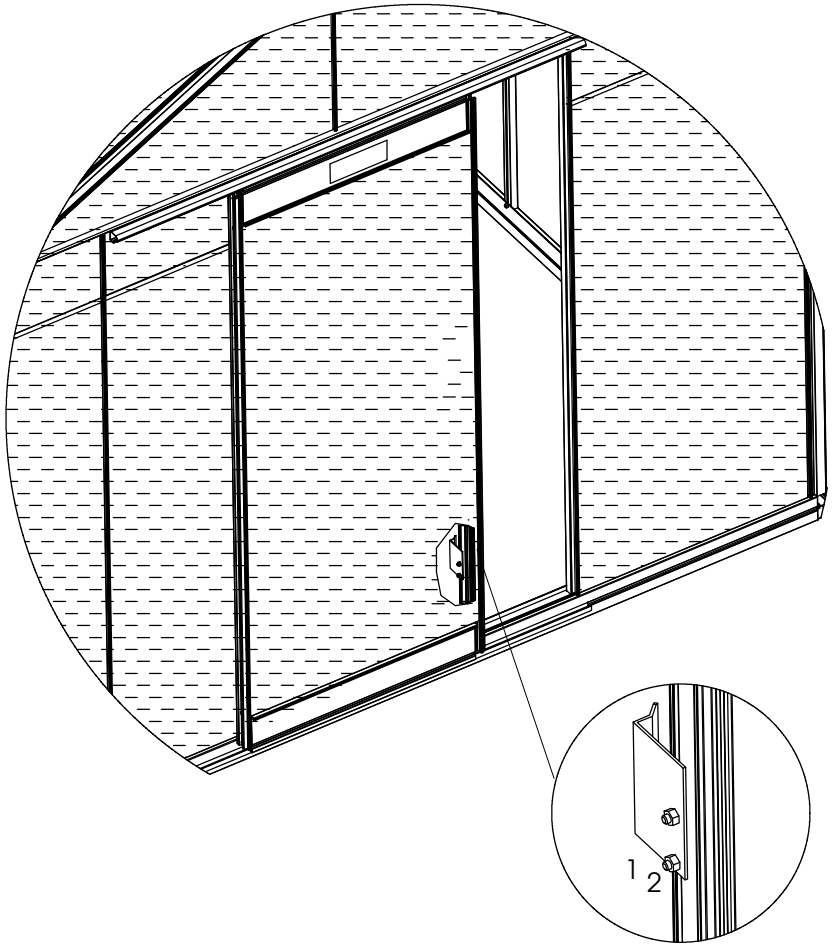


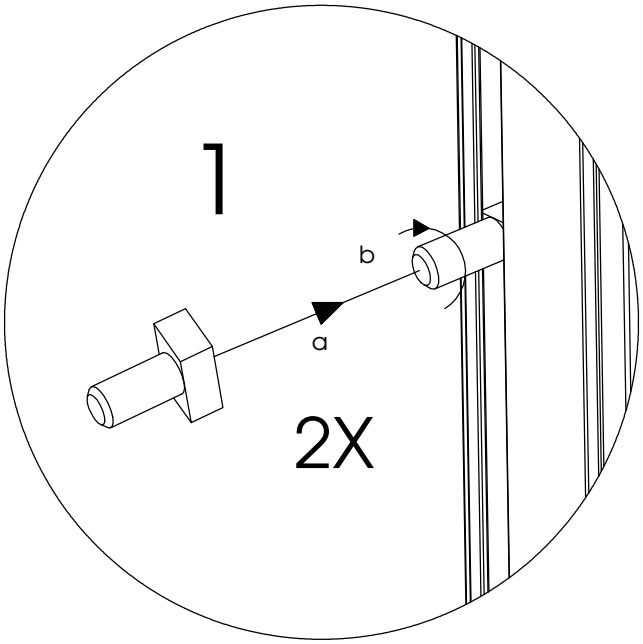


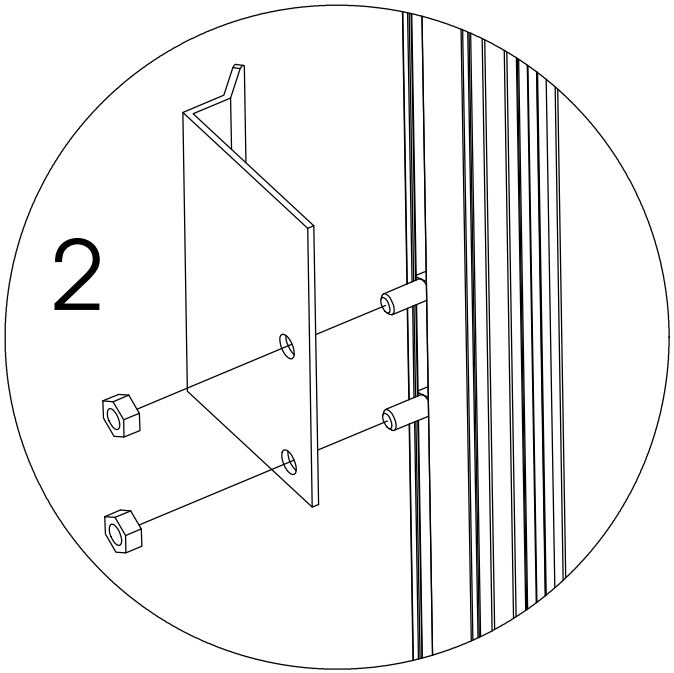


**DEUR** **PORTE** **DOOR** **TÜR**

***p. 46 Deur***
Kleef de handvatten op de middelste ruit.

***p. 46 Porte***
Collez les poignées sur le vitre de milieu.

***p. 46 Door***
Stick the handles on the middle panel of the door.

***p. 46 Tür***
Kleben Sie den Griff.

**Niet kleven in een vochtige omgeving**

**Do not stick in a humid environment.**

**Nicht in eimem feuchten Umgebung kleben**

**Ne pas coller dans un environnement humide**

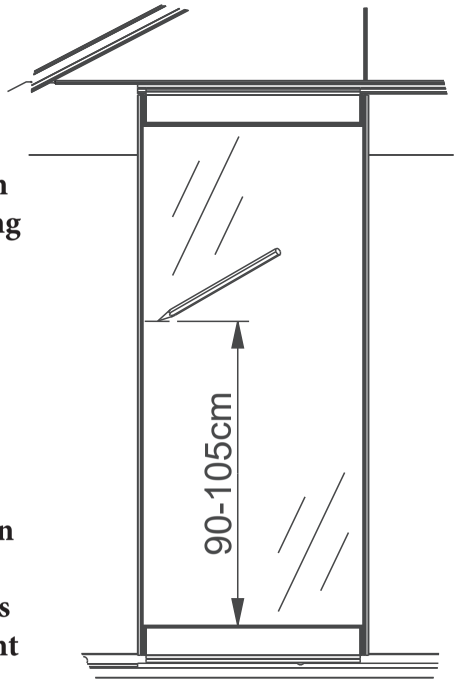


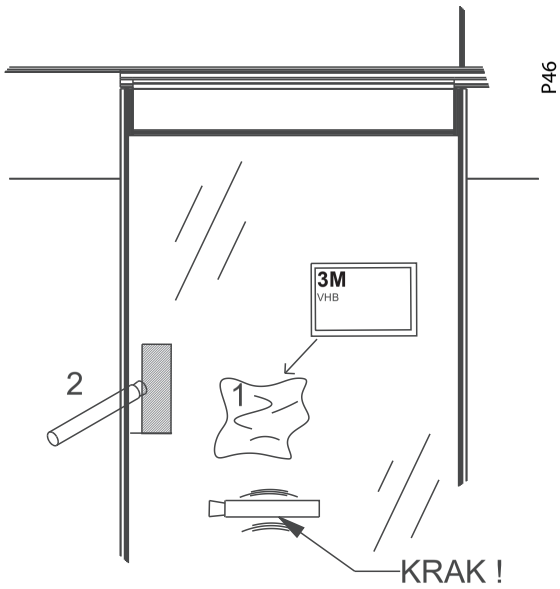


**! BELANGRIJK / IMPORTANT !**

Ontvetten + Primer !!
Degraissé + Primer !!!
Degrease + primer !!!

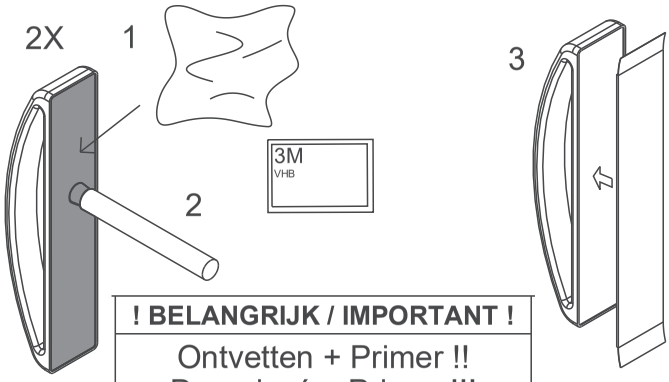


**! BELANGRIJK / IMPORTANT !**

Ontvetten + Primer !!
Degraissé + Primer !!!
Degrease + primer !!!

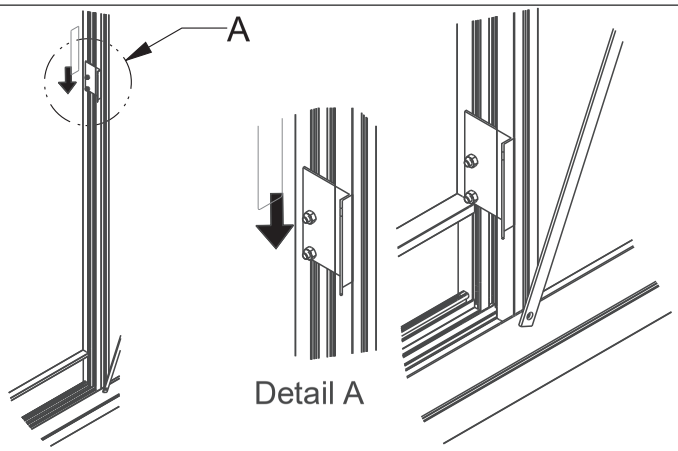


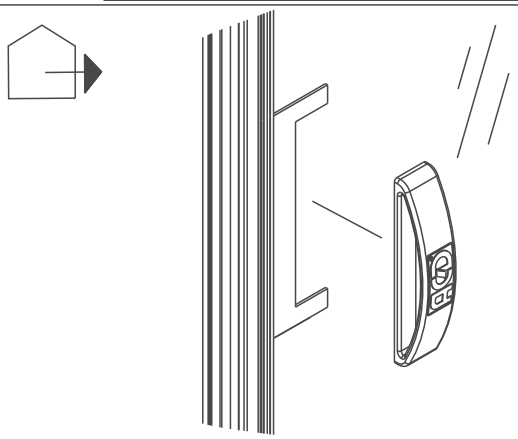

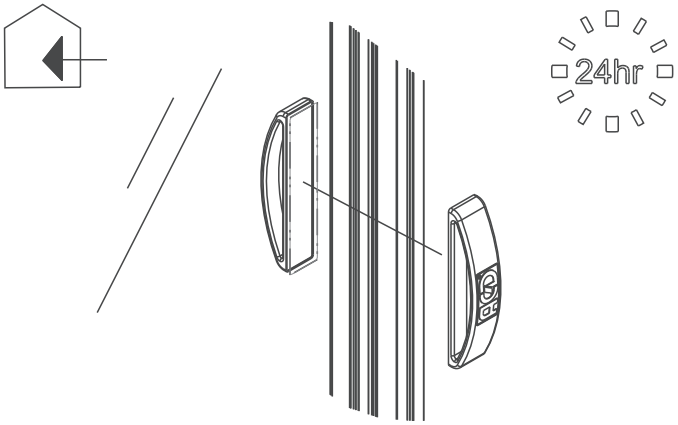

***p. 48 Dwarsligger***

Open nu beslagzak dakraam. De nummers van de detailzichten geven de volgorde van monteren aan. Monteer alles definitief vast. Monteer de langwerpige plaatjes met hun uitstulping in de boutgleuf van de dwarsligger.

***p. 48 Entretoise***

Déballez maintenant les éléments de la tabatière. Les numéros sur les schémas détaillés indiquent l'ordre d'assemblage.
Fixez tous les éléments définitivement.
Placez les plaques longues avec la protubérance dans la rainure de boulon de l'entretoise.

***p. 48 Cross Beam***

Open the roof window iron work bag. The numbers of the detailed views indicate the assembly order. Tighten the assembly definitively. Install the elongated plates with the bulge in the bolt slot of the crossbeam.

***p. 48 Querstrebe***

Öffnen Sie nun die Tüte mit den Dachfensterbeschlägen. Die Nummern der Detailansichten geben die Reihenfolge an, in der sie zu montieren sind. Montieren Sie alles endgültig fest.
Bringen Sie die länglichen Platten mit der Ausbuchtung in der Schraubennut der Querstrebe an.

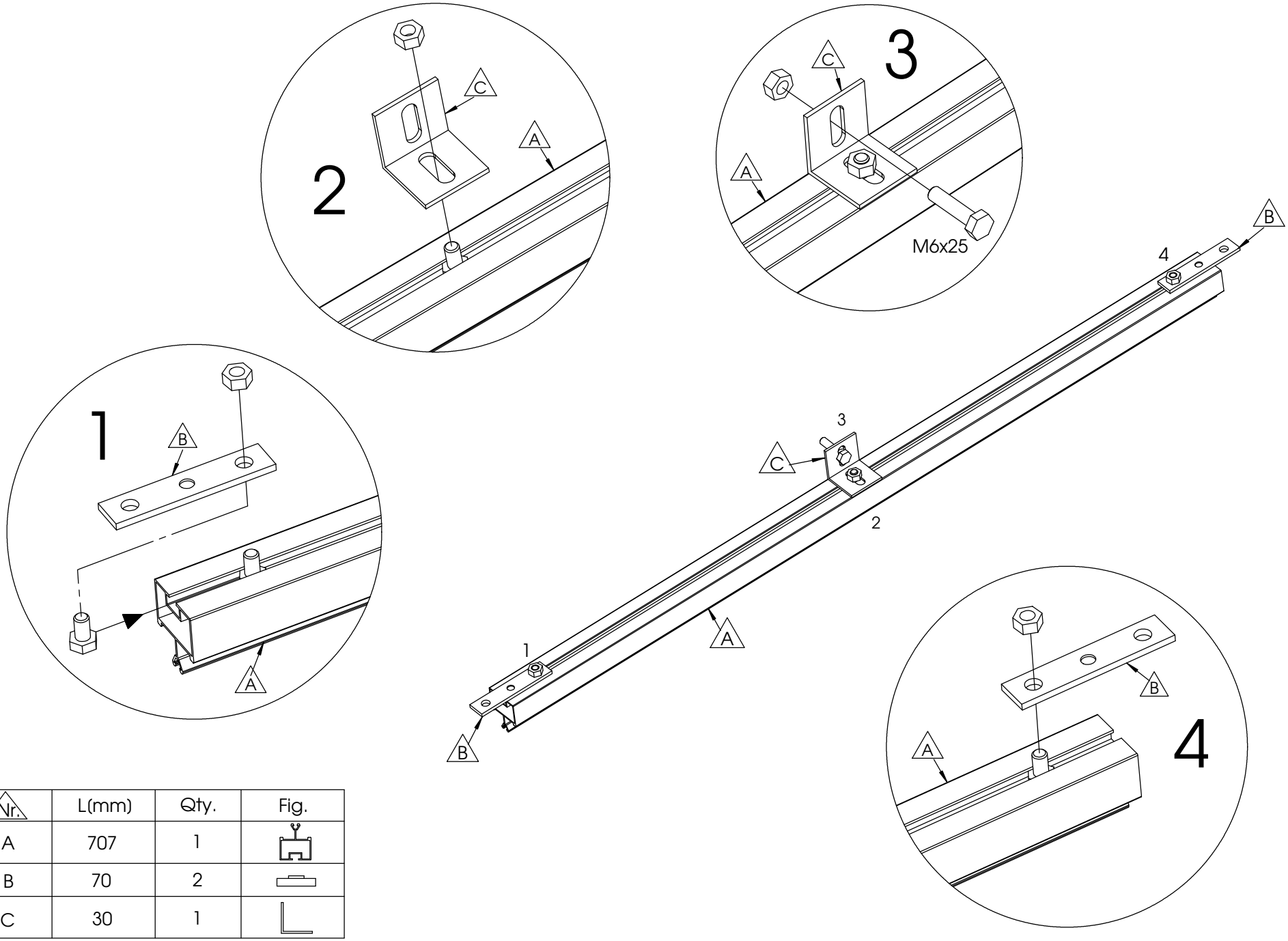


| Nr. | L(mm) | Qty. | Fig. |
|---|---|---|---|
| A | 707 | 1 | |
| B | 70 | 2 | |
| C | 30 | 1 | |

**DWARSLIGGER** **TRAVERSE** **CROSS BAR** **QUERBALKEN**

***p. 50 Dakraam***
De nummers van de detailzichten geven de volgorde van monteren aan. Berubber de profielen na het plaatsen van het glas.

***p. 50 Lucarne***
Les numéros sur les schémas détaillés indiquent l'ordre d'assemblage. Après avoir placé le vitrage, appliquez les bandes de caoutchouc sur les profils.

***p. 50 Roof Window***
The numbers of the detailed views indicate the assembly order.
Put the rubbers of the profiles in place after installation of the glass.

***p. 50 Dachfenster***
Die Nummern der Detailansichten geben die Reihenfolge an, in der sie einzubauen sind.
Bringen Sie nach dem Einsetzen der Scheiben die Gummileisten an den Profilen an.

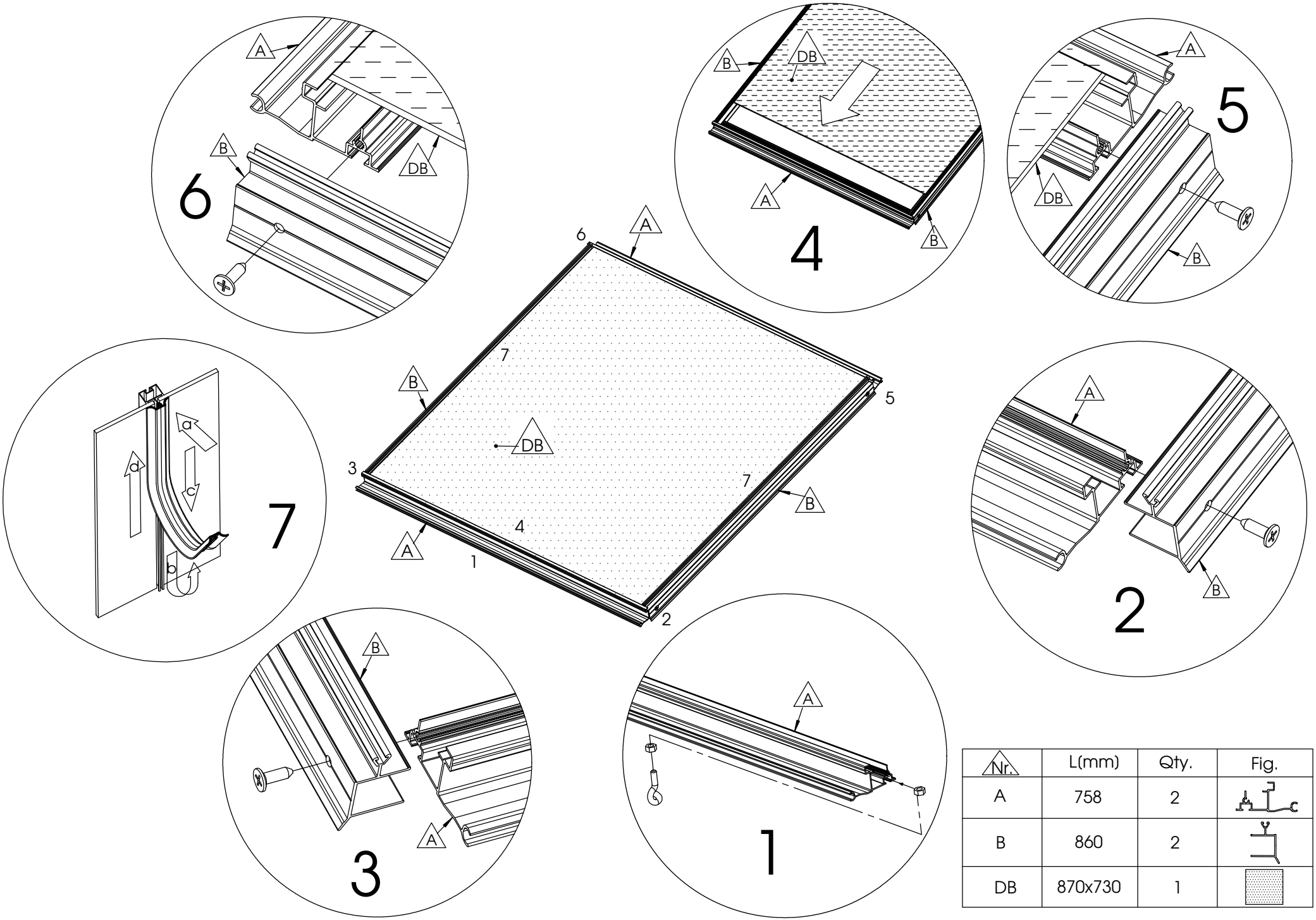


| Nr. | L(mm) | Qty. | Fig. |
|---|---|---|---|
| A | 758 | 2 | |
| B | 860 | 2 | |
| DB | 870x730 | 1 | |

**DAKRAAM** **LUCARNE** **ROOF WINDOW** **DACH FENSTER**

***p. 52 Dakraam***

Leg het glas bovenop de zijwand en schuif het tussen de dakprofielen naar boven tot het niet meer op de zijwand rust.
Trek het glas terug naar beneden in de voorziene gleuf. Druk de dwarsligger goed aan tot tegen het onderliggende glas
en monteer deze definitief vast met de speciale montagebouten. Berubber de twee dakprofielen op dezelfde manier als de rest van het dak.
Berubber tevens de dwarsligger, het rubber schuin aansnijden zodat deze mooi aansluit.
***Een stukje rubber wordt in de ronde holte van de nok gedrukt om verschuiving van het dakraam tegen te gaan.***
Om het dakraam te openen wordt de ronde buis op het krulletje in het dakraam en op de bout in de dwarsligger geschoven.
Indien het dakraam niet openstaat wordt de ronde buis op het voorziene steuntje gelegd.

***p. 52 Lucarne***

Déposez la vitre au dessus de la paroi latérale et glissez-la vers le haut entre les profils du toit jusqu'à ce qu'elle ne repose plus sur la paroi latérale.
Tirez la vitre vers le bas dans la rainure prévue. Pressez bien l'entretoise jusqu'à ce qu'elle touche la vitre sous-jacente et fixez-la définitivement avec
les boulons de montage spéciaux. Appliquez les bandes de caoutchouc sur les deux profils de toit de la même manière que pour le reste du toit.
Appliquez également le caoutchouc sur l'entretoise et coupez-le en oblique pour qu'il se rejoigne de façon esthétique.
***Enfoncez un morceau de caoutchouc dans la cavité ronde du faîte afin d'éviter que la tabatière ne glisse.***
Lors de l'ouverture de la tabatière, le tube rond coulisse sur la spirale de la tabatière et sur le boulon de l'entretoise. Lorsque la tabatière est fermée,
le tube rond repose sur le support prévu.

***p. 52 Roof Window***

Install the glass on top of the sidewall and slide it upward between the roof profiles until it does not rest on the sidewall anymore. Pull the glass
downward in the provided slot. Press the crossbeam until it closely fits the underlying glass and assemble it definitively with the special assembly bolts.
Put the rubbers in place on the two roof profiles, in the same way as you did for the rest of the roof.
Also put the rubber on the crossbeam, cut off the rubber diagonally so that it closely fits.
***Press a piece of rubber in the round hole of the ridge to avoid the roof window from sliding.***
To open the roof window, slide the round bar on the curl in the roof window and on the bolt in the crossbeam. If the roof window is not open,
the round bar is put on the support.

***p. 52 Dachfenster***

Legen Sie die Scheibe auf die Seitenwand und schieben Sie sie zwischen den Dachprofilen nach oben, bis sie nicht mehr auf der Seitenwand aufliegt. Ziehen Sie die
Scheibe wieder nach unten in die dafür vorgesehene Nut. Drücken Sie die Querstrebe fest an die darunterliegende Scheibe und
montieren Sie diese endgültig mit den speziellen Montageschrauben. Versehen Sie die zwei Dachprofile genauso mit Gummiprofilen wie am restlichen Dach. Bringen
Sie auch Gummileisten an der Querstrebe an, wobei die Gummileiste schräg anzuschneiden ist, damit sie sauber anschließt.
***Ein Stück Gummiband wird in den runden Hohlraum am Frist gedrückt, damit sich das Dachfenster nicht verschiebt.***
Zum Öffnen des Dachfensters wird die runde Stange auf die Schnecke im Dachfenster und auf die Schraube in der Querstrebe geschoben.
Wenn das Dachfenster nicht geöffnet ist, wird die runde Stange auf die dafür vorgesehene Halterung gelegt.

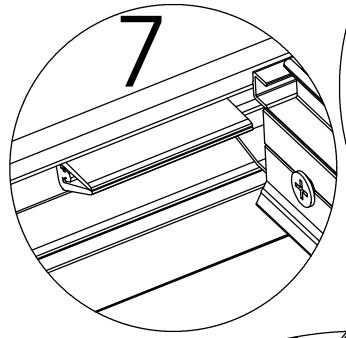


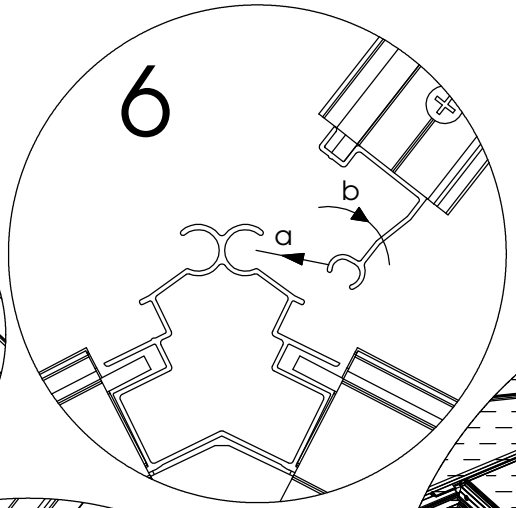


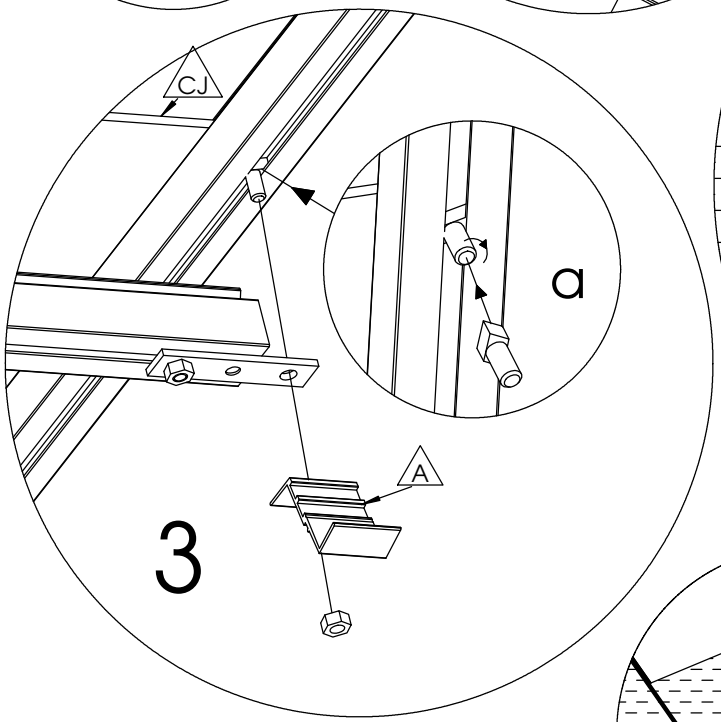


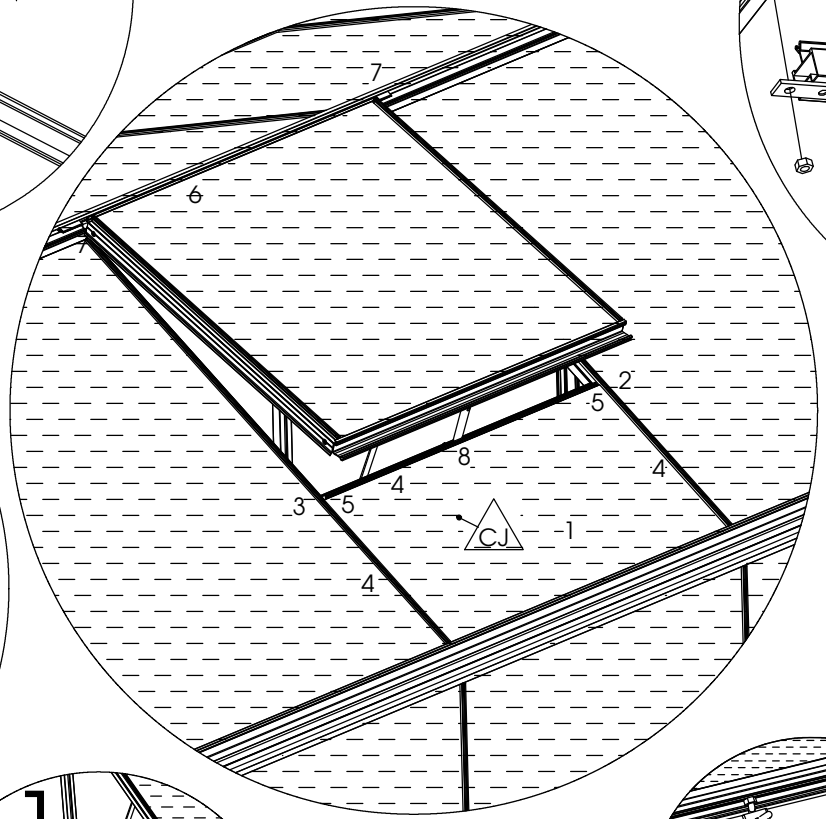


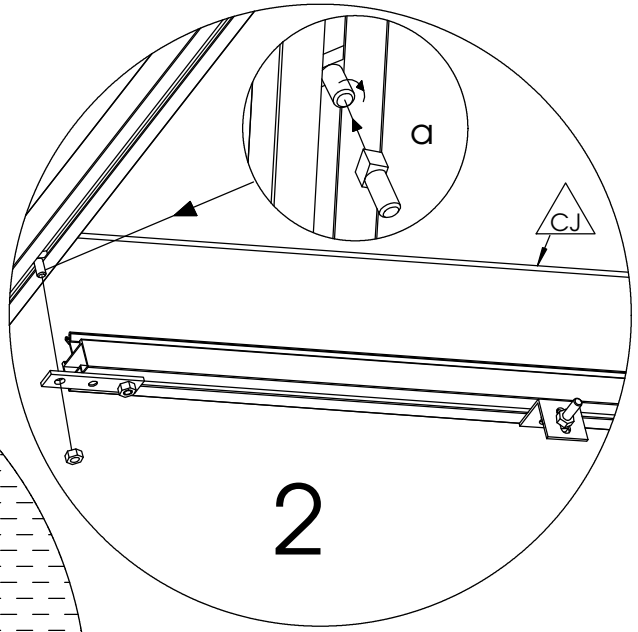


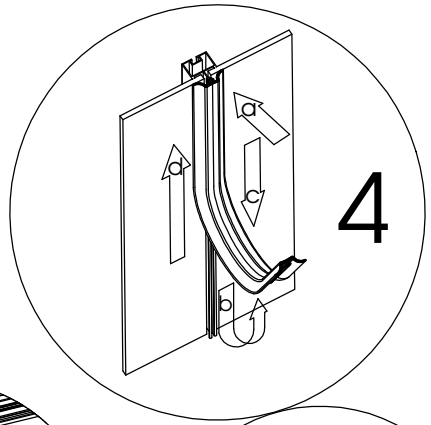


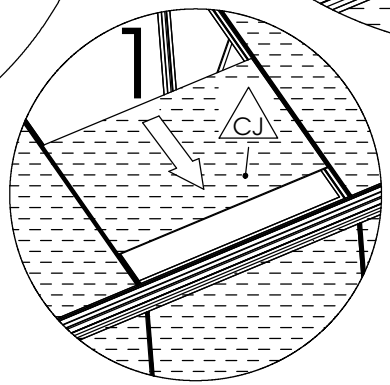


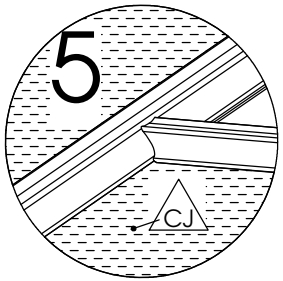


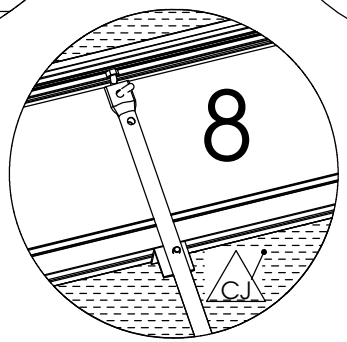


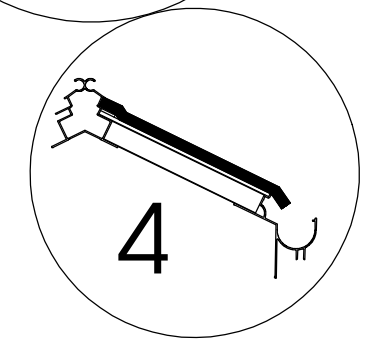


| Nr. | L(mm) | Qty. | Fig. |
|---|---|---|---|
| A | 30 | 1 | |
| CJ | 335x730 | 1 | |

**DAKRAAM** **LUCARNE** **ROOF WINDOW** **DACH FENSTER**

***p. 54 Waterafvoer***
Monteer alle onderdelen met silicone om af te dichten en te borgen.

***p. 54 Evacuation de l'eau***
Montez tous les composants et colmatez avec du silicone.

***p. 54 Water Drainage***
Install all parts with silicone to seal and to lock.

***p. 54 Wasserableitung***
Montieren Sie zur Abdichtung und Sicherung alle Bauteile mit Silikon.

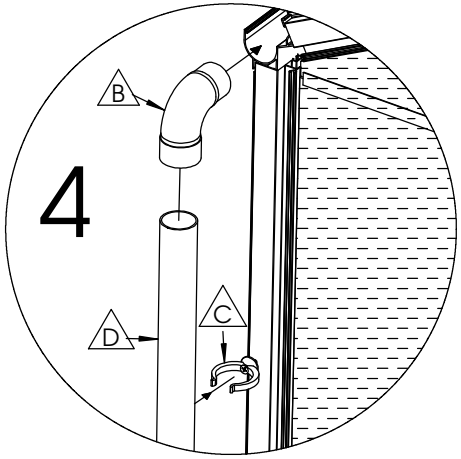


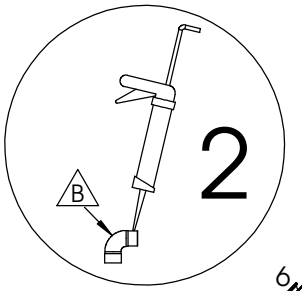


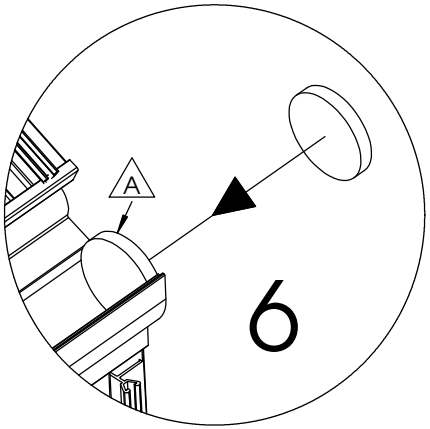


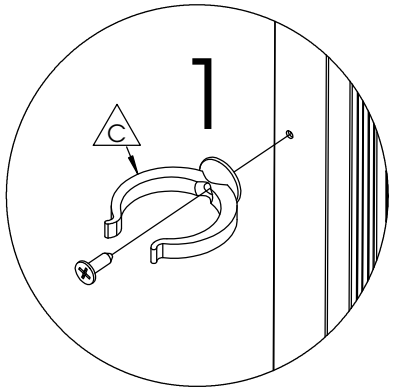


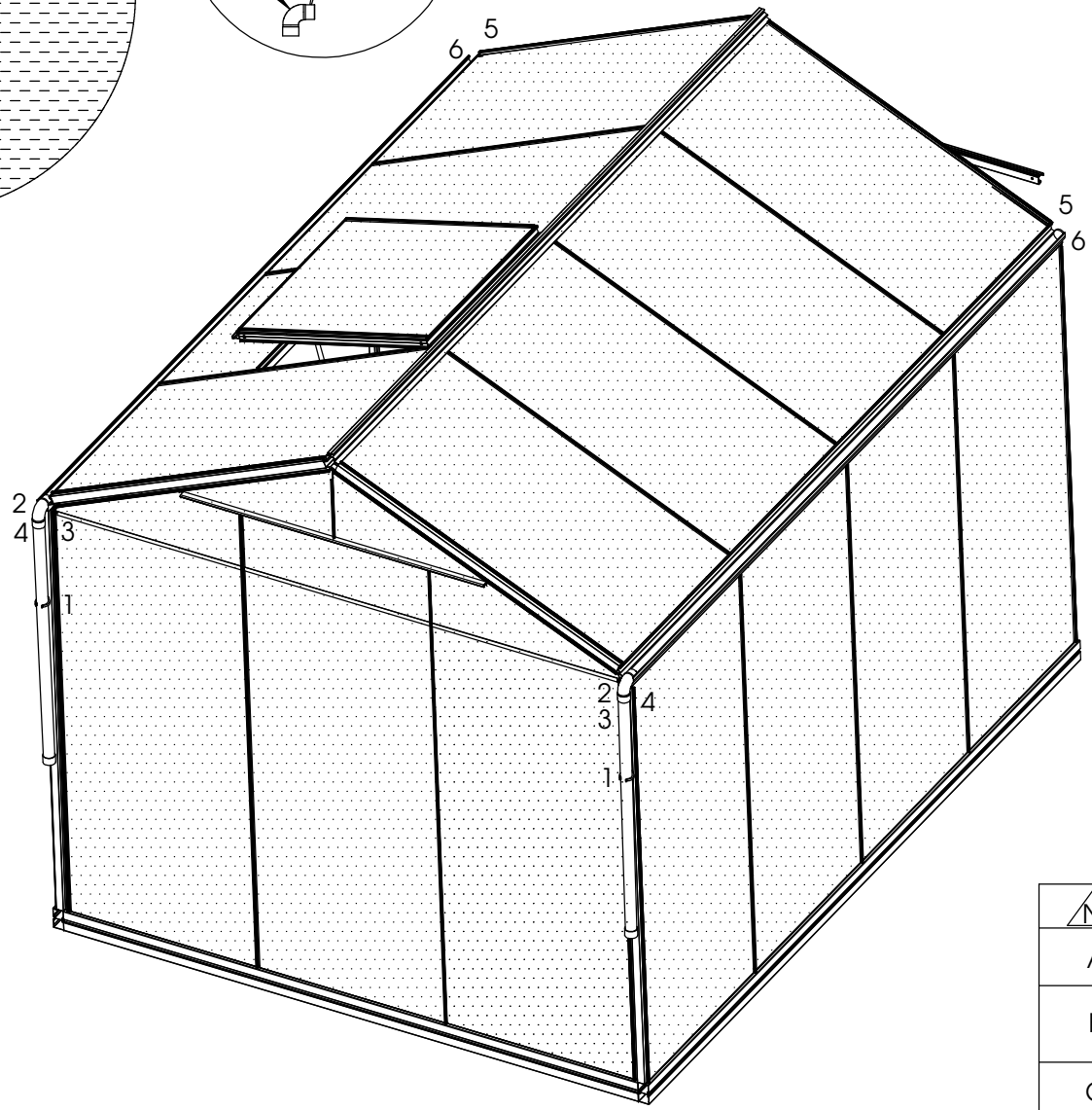

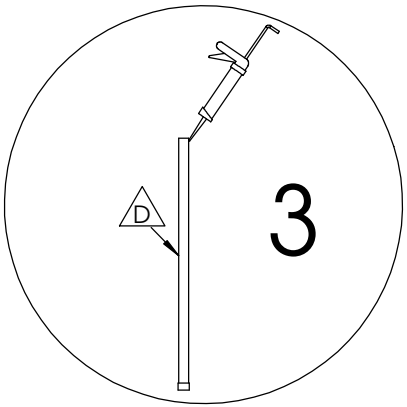


| Nr. | L(mm) | Qty. | Fig. |
|---|---|---|---|
| A | 6 | 2 | |
| B | | 2 | |
| C | | 2 | |
| D | 1000 | 2 | |

# WATERAFVOER ÉVACUATION D'EAU WATER DRAINAGE WASSERABFUHR

***p. 56 Ankers***
Zet uw serre terug waterpas of volgens de gewenste helling (bevordering waterafvoer)
Ondersteun de volledige serre met aarde tot alles volledig dicht is.
Maak voor de ankers een putje op elke hoek langs de binnenkant.
Monteer de ankers met de voorziene wachtbouten en vul de putten met beton.
**LET OP :** Serres langer dan 6 ruiten lang hebben nog een middenanker(s) in het midden van elke zijkant.

***p. 56 Ancrage***
Mettez votre serre à niveau ou dans avec l'inclinaison souhaitée (pour favoriser l'évacuation des eaux).
Etayez la serre entière avec de la terre sans laisser de vides.
Creusez des trous pour les ancres dans chaque coin à l'intérieur.
Montez les ancres à l'aide des boulons d'attente prévus et comblez les trous au béton.
**ATTENTION :** Serres plus longues que 6 vitres ont encore une ou deux ancres sur chaque parois.

***p. 56 Anchors***
Put the greenhouse level again accounting for the desired slope (stimulate water drainage).
Support the entire greenhouse with ground until it is completely closed.
For the anchors, dig a hole at the inside of the greenhouse, in each of the corners.
Install the anchors with the stop bolts and fill the holes with concrete.
**ATTENTION**: Greenhouses of 7 or longer windows long also have a centre anchor(s).

***p. 56 Verankerungen***
Bringen Sie das Gewächshaus wieder in eine waagerechte Position oder in die gewünschte Neigung
(für eine bessere Wasserableitung).
Füllen Sie eventuelle Hohlräume unter dem Gewächshaus komplett mit Erde an, bis alles vollständig dicht ist. Legen Sie für die Verankerungen an jeder Ecke innen eine Senke an.
Montieren Sie die Verankerungen mit den dafür vorgesehenen Warteschrauben und füllen Sie die Löcher mit Beton.
**ACHTUNG:** Gewächshäuser mit 7 oder länger Scheiben Länge haben noch eine Zwischenverankerung(en)
in der Mitte einer jeden Seite.

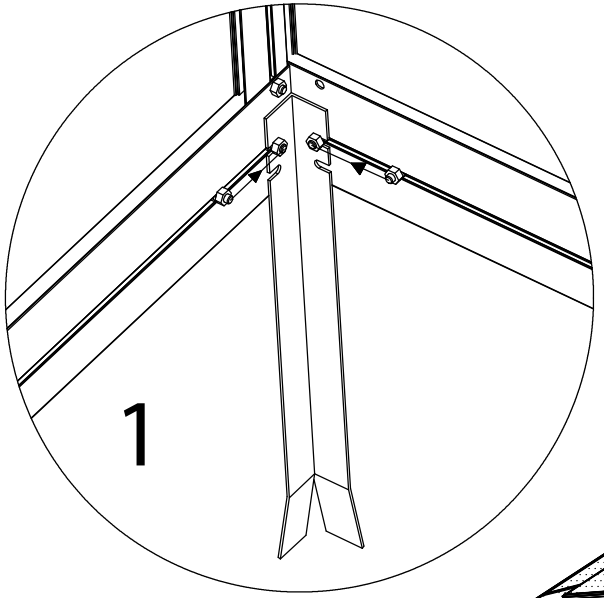


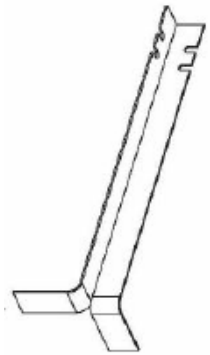

U iteinden van de ankers plooien
Plier les extrémités des ancres
Bend the anchor ends
Die Enden der Anker falten

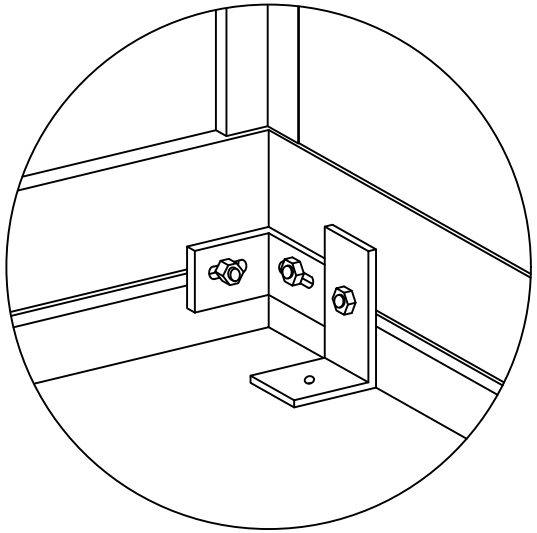

**Optie:** MONTAGE op MUUR of VERHARDE ondergrond
**Option:** ASSEMBLY on WALL or PAVEMENT
**Option:** MONTAGE sur MUR / SOL Béton ou TERRASSE

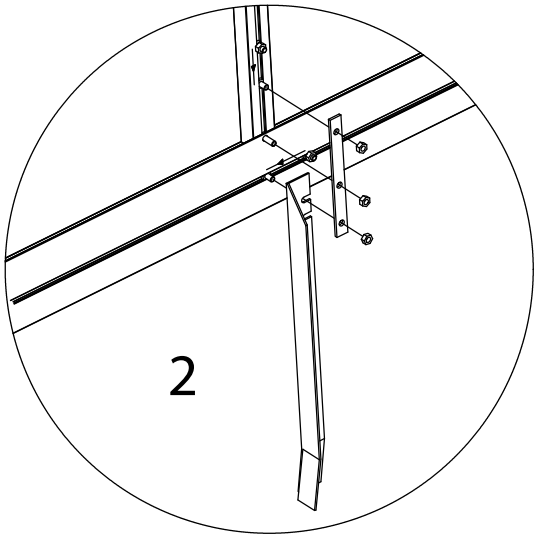


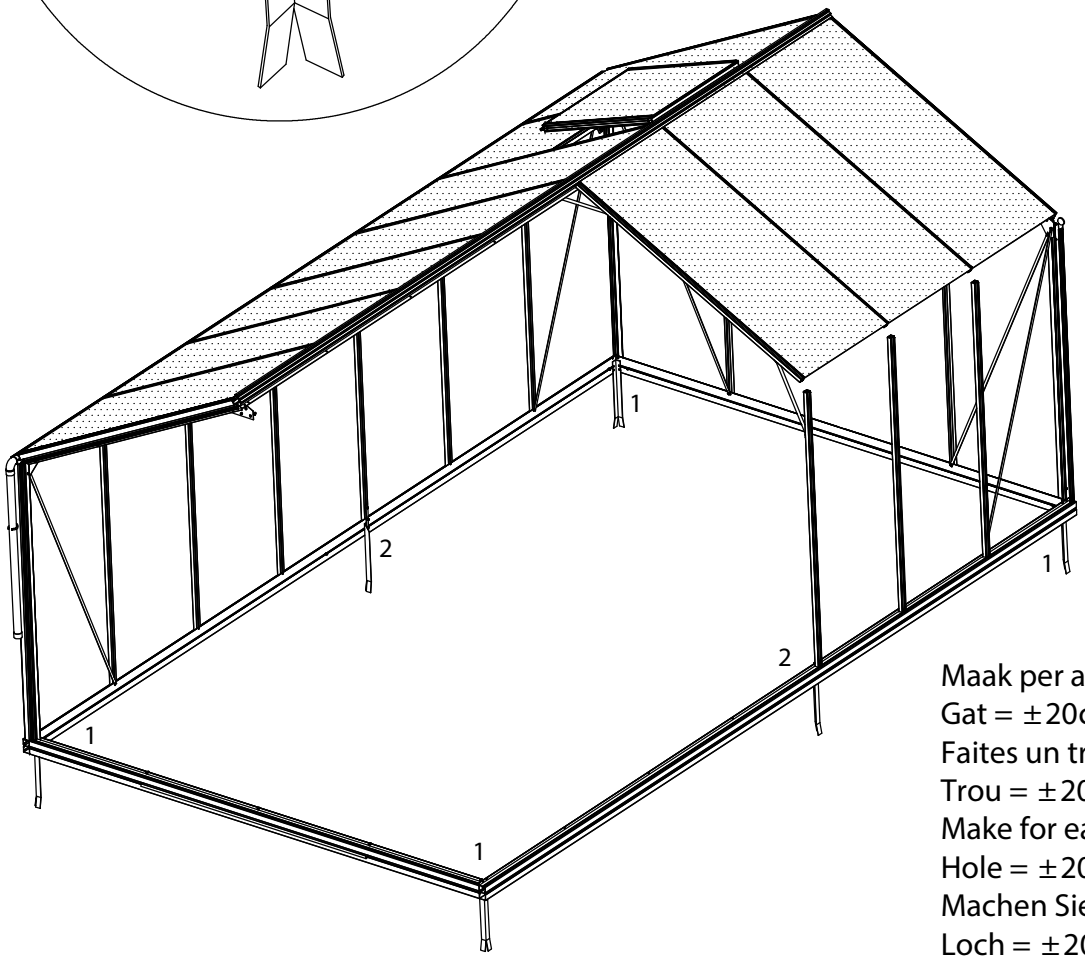


Maak per anker een gat.
Gat = ±20cmx20cmx40cm diep = halve zak snelbeton van 25kg
Faites un trou par ancre.
Trou = ±20cmx20cmx40cm profond = demi sac de béton de 25kg
Make for each anchor a hole.
Hole = ±20cmx20cmx40cm deep = half a sack concrete of 25kg
Machen Sie pro Anker ein Loch.
Loch = ±20cmx20cmx40cm tief = einen halben Beutel beton von 25kg

**ANKERS** **ANCRES** **ANCHORS** **ANKER**

***p. 58 Overzicht***
Een overzicht van gootsteunen en verankering voor serres langer dan 6 ruiten lang.

***p. 58 Aperçu***
Un aperçu des supports et ancrages pour des serres plus longues que 6 vitres.

***p. 58 Summary***
A summary from supports and anchors for greenhouses longer of 6 windows

***p. 58 Zusammenfassung***
Zusammenfassung für Gewächshäuser mit mehr als 6 Scheiben Länge.

# Langsversteviging - Renforcement intermédiaires - Intermediate reinforcements - Zwischenliegende verstärkungen

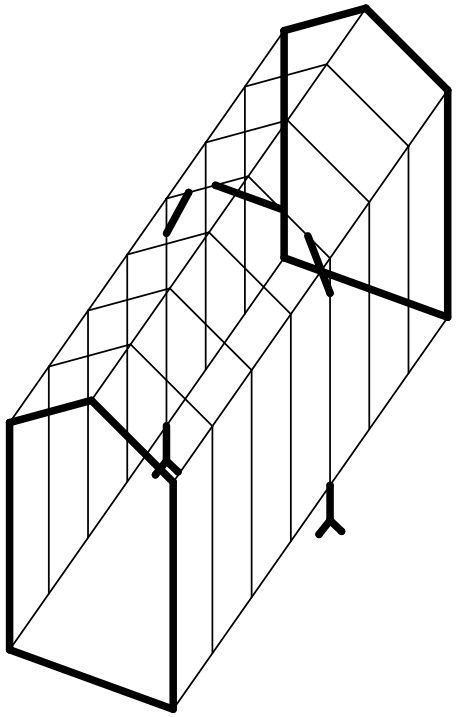

* 7 ruiten
* 3 gootsteunen
* 2 middenankers

* 7 vitres
* 3 supports de gouttière
* 2 ancres intermédiaires

* 7 windows
* 3 gutter supports
* 2 middle anchors

* 7 Fenster
* 3 Rinnenstütze
* 2 Mittelankers

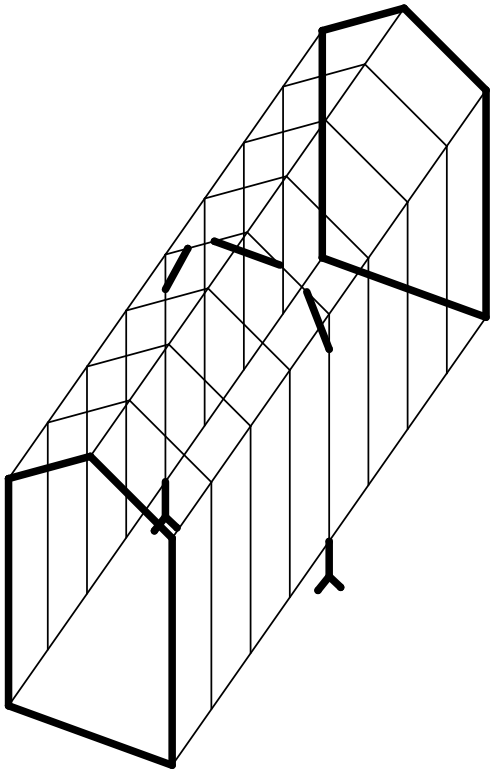

* 8 ruiten
* 3 gootsteunen
* 2 middenankers

* 8 vitres
* 3 supports de gouttière
* 2 ancres intermédiaires

* 8 windows
* 3 gutter supports
* 2 middle anchors

* 8 Fenster
* 3 Rinnenstütze
* 2 Mittelankers

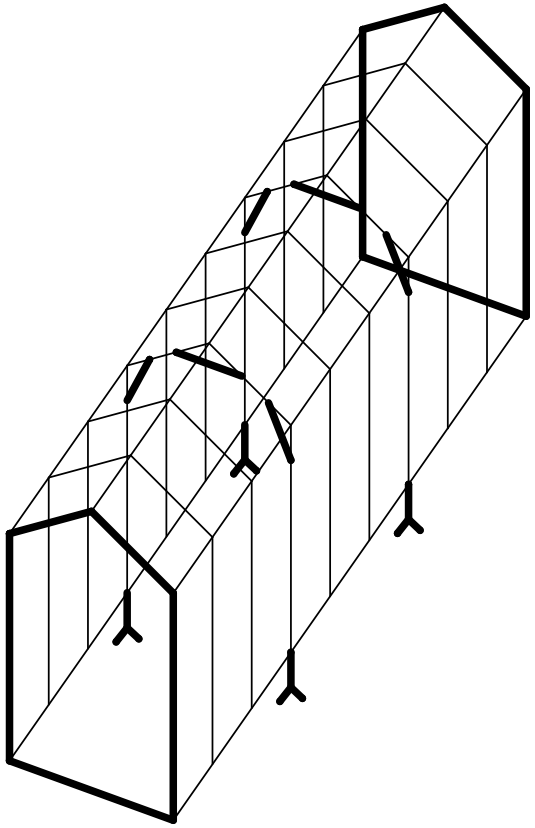

* 9 ruiten
* 6 gootsteunen
* 4 middenankers

* 9 vitres
* 6 supports de gouttière
* 4 ancres intermédiaires

* 9 windows
* 6 gutter supports
* 4 middle anchors

* 9 Fenster
* 6 Rinnenstütze
* 4 Mittelankers

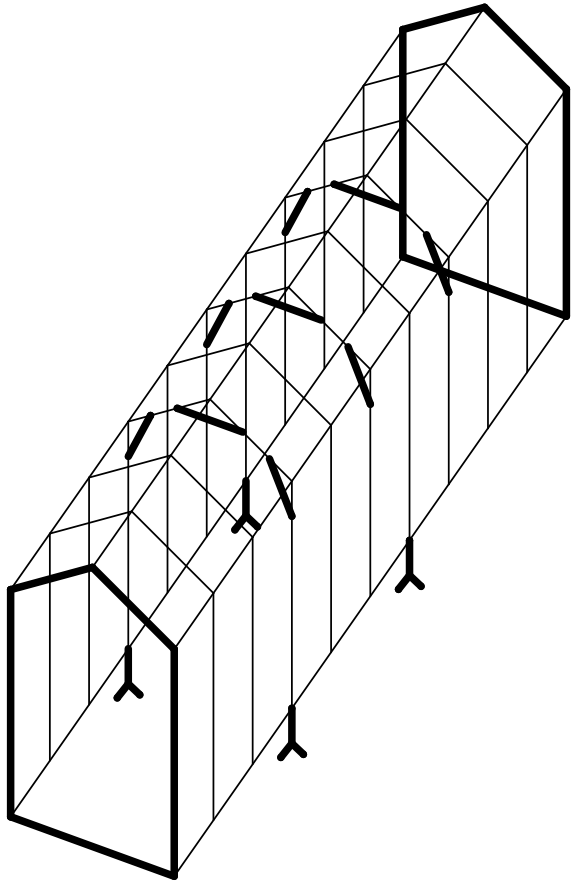

* 10 ruiten
* 9 gootsteunen
* 4 middenankers

* 10 vitres
* 9 supports de gouttière
* 4 ancres intermédiaires

* 10 windows
* 9 gutter supports
* 4 middle anchors

* 10 Fenster
* 9 Rinnenstütze
* 4 Mittelankers

***p. 60-61-62 Raamopener : OPTIONEEL***

Dit is een optie.
Zorg ervoor dat het gat in de as van de cilinder overeenkomt met het eerste gat in de buis. Druk de kleinste pin met z'n recht staafje door de gaten. Let op dat de pin dwars door de buis zit.
Draai de cilinder in de ronde moer tot u niet meer verder kan. Demonteer eerst het dakraam, daarna de dwarsligger. Schuif 2 wachtbouten in de boutgleuf van de dwarsligger.
Monteer terug de dwarsligger. Let op dat de dwarsligger volledig tot tegen het glas gedrukt zit.
Hierna terug het rubber aanbrengen op de dwarsligger en deze met de schuin aangesneden kant mooi laten aansluiten.
De nummers van de detailzichten geven de volgorde van monteren aan. Monteer alles definitief vast.
Bevestig het voetstuk vast op de dwarsligger met de twee voorgemonteerde bouten. Stop het dakraam terug gecentreerd op z'n plaats.
Klem doormiddel van 2 boutjes en een inoxplaatje het voetstuk van de raamopener op de lip van het dakraam.
Door aan de cilinder te draaien, wordt beslist hoe ver u het dakraam wil laten openen bij deze temperatuur.

***p. 60-61-62 Ouvre-fenêtre : OPTION***

C'est un option.
Vous pouvez toujours vous servir de l'ouvre-fenêtre manuel pour les autre lucarnes. Veillez à ce que le trou dans l'axe du cylindre corresponde au premier trou du tube.
Introduisez la goupille la plus petite avec son bâtonnet droit dans les trous. La goupille doit traverser le tube. Vissez le cylindre dans l'écrou rond, jusqu'au bout.
Démontez d'abord la lucarne, ensuite la traverse. Glissez 2 boulons d'attente dans l'encoche pour boulon de la traverse.
Remontez la traverse, en veillant à ce qu'elle soit complètement serrée contre la vitre.
Ensuite, remettez en place le caoutchouc sur la traverse, en faisant attention à ce qu'il se rattache bien avec son côte coupé en biais.
Les numéros marqués sur les détails agrandis indiquent l'ordre à respecter pour le montage. Montez tout définitivement.
Fixez la base sur la traverse avec les deux boulons déjà montés.
Remettez la lucarne en place.
Fixez la base de l'ouvre-fenêtre sur la lèvre de la lucarne à l'aide des 2 petits boulons et de la plaquette en inox.
Vous choisissez l'ouverture de la lucarne en fonction de la température en tournant le cylindre.

***p. 60-61-62 Window-Raiser: OPTIONAL***

This is an option.
Make sure that the hole in the cylinder axis corresponds to the first hole in the tube.
Push the smallest pin with its straight rod through the holes. Make sure that the pin sticks through the tube. Turn the cylinder completely in the round nut.
First disassemble the roof window; then, disassemble the crossbeam. Slide 2 stop bolts in the bolt slot of the crossbeam.
Reinstall the crossbeam. Make sure that the crossbeam is pressed completely against the glass. Then reinstall the rubber on the crossbeam and have it fit closely to the side that is cut off diagonall The numbers of the detailed views indicate the assembly order. Tighten the assembly definitively.
Install the base plate firmly on the crossbeam with the two pre-mounted bolts. Reinstall the roof window in its place and centre it.
Clamp the window-raiser base plate on the roof window tongue, using 2 bolts and a stainless steel plate.
Turning the cylinder determines the opening distance of the roof window at a specific temperature.

***p. 60-61-62 Fensteröffner: OPTION***

Dies ist eine Option.
Stellen Sie sicher, dass das Loch in der Achse des Zylinders mit dem ersten Loch in der Stange übereinstimmt.
Drücken Sie den kleineren Stift mit dem geraden Stäbchen durch die Löcher. Achten Sie darauf, dass der Stift die Stange durchquert.
Drehen Sie den Zylinder in der runden Mutter bis zum Anschlag.
Montieren Sie erst das Dachfenster aus, dann die Querstrebe. Schieben Sie 2 Warteschrauben in die Schraubennut der Querstrebe.
Bringen Sie die Querstrebe wieder an. Achten Sie darauf, dass die Querstrebe vollständig an der Scheibe anliegt.
Anschließend bringen Sie wieder die Gummileiste an der Querstrebe an und achten Sie darauf, dass die Gummileiste mit der schräg angeschnittenen Seite wieder sauber anschließt.
Die Nummern der Detailansichten geben die Reihenfolge an, in der die Teile zu montieren sind. Montieren Sie alles endgültig fest.
Befestigen Sie den Sockel mit den beiden vormontierten Schrauben an der Querstrebe.
Setzen Sie das Dachfenster mittig wieder ein.
Klemmen Sie mithilfe von 2 Schrauben und einem Edelstahlblech den Sockel des Fensteröffners auf die Lasche des Dachfensters.
Sie können den Zylinder drehen, um vorzugeben, wie weit das Dachfenster unter den jeweiligen Temperaturbedingungen geöffnet werden soll.

# OPTIE
# OPTION

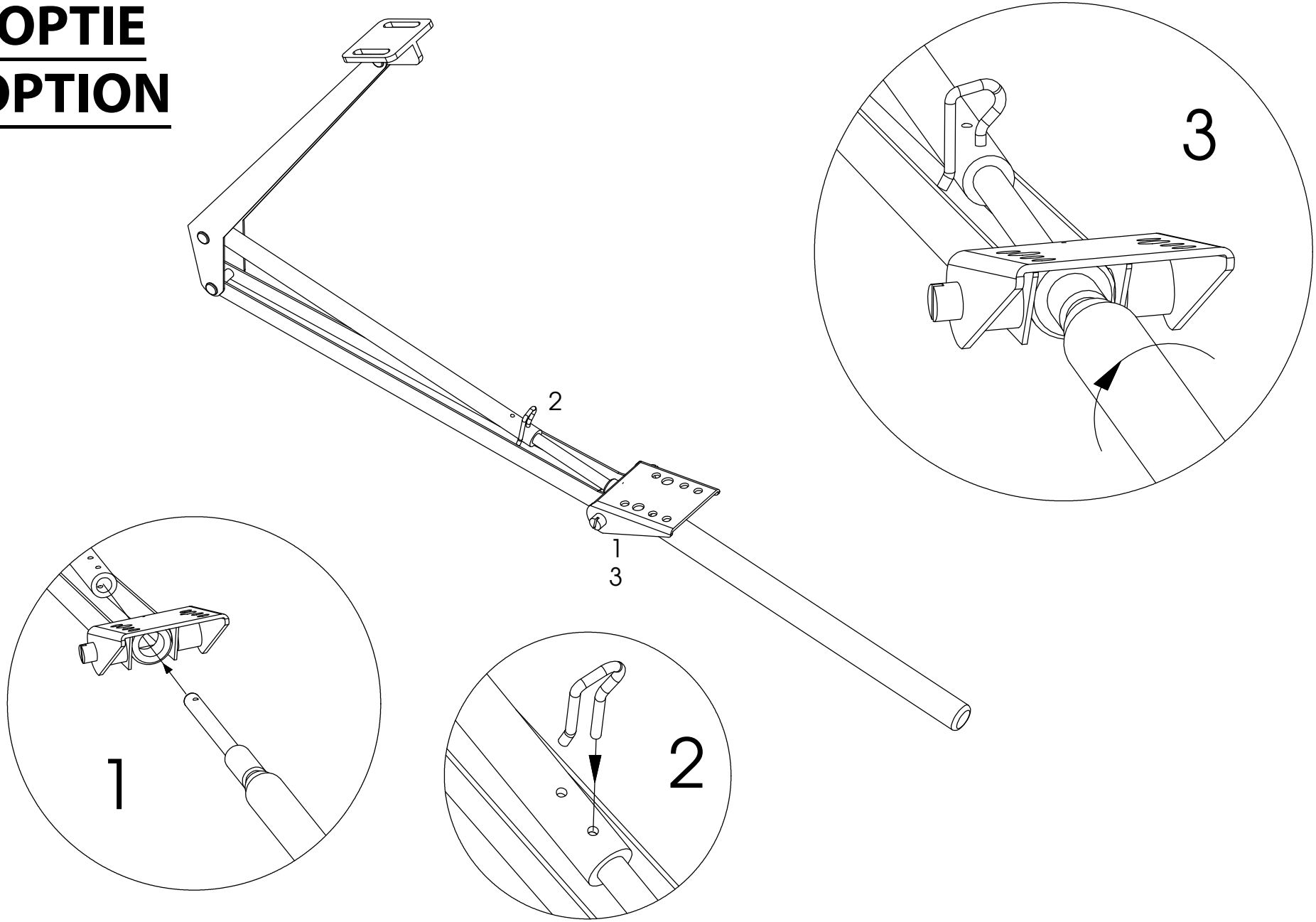


**RAAMOPENER OUVRE-FENÊTRE WINDOW OPENER FENSTERÖFFNER**

Stukje Rubber ( 5cm)
Morceau de caoutchouc ( 5cm)
Piece of caoutchouc ( 5cm)
Stück Gummi ( 5cm)

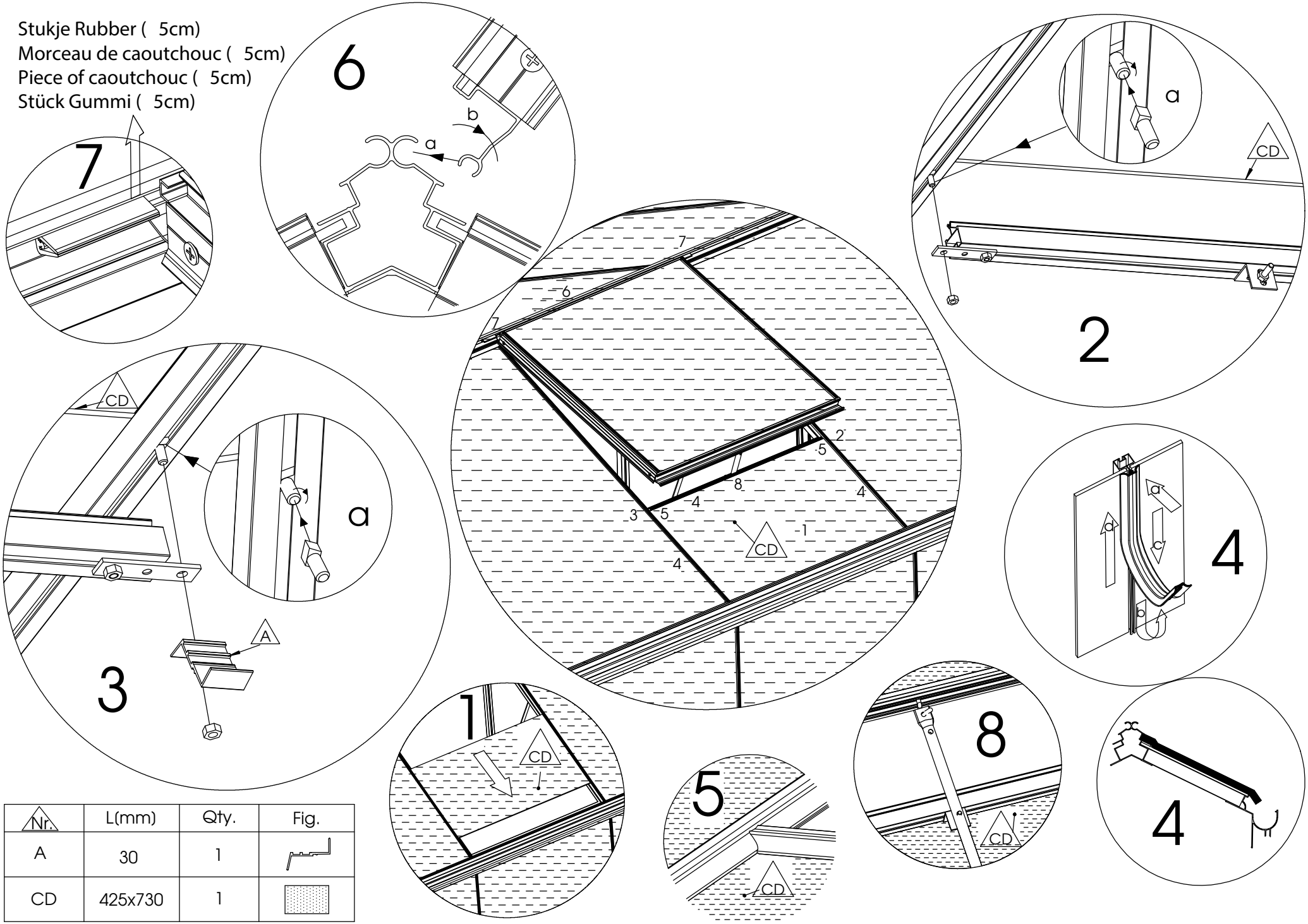


| Nr. | L(mm) | Qty. | Fig. |
|---|---|---|---|
| A | 30 | 1 | |
| CD | 425x730 | 1 | |

**RAAMOPENER** **OUVRE-FENÊTRE** **WINDOW OPENER** **FENSTERÖFFNER**

# OPTIE
# OPTION

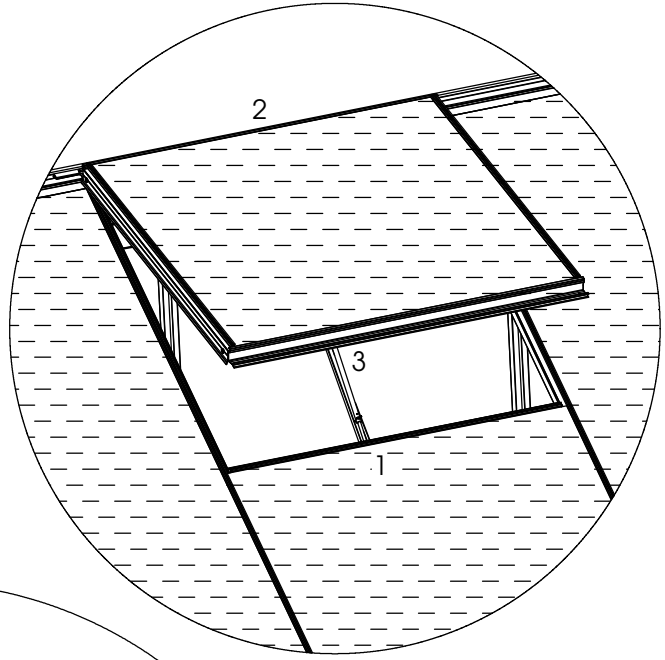


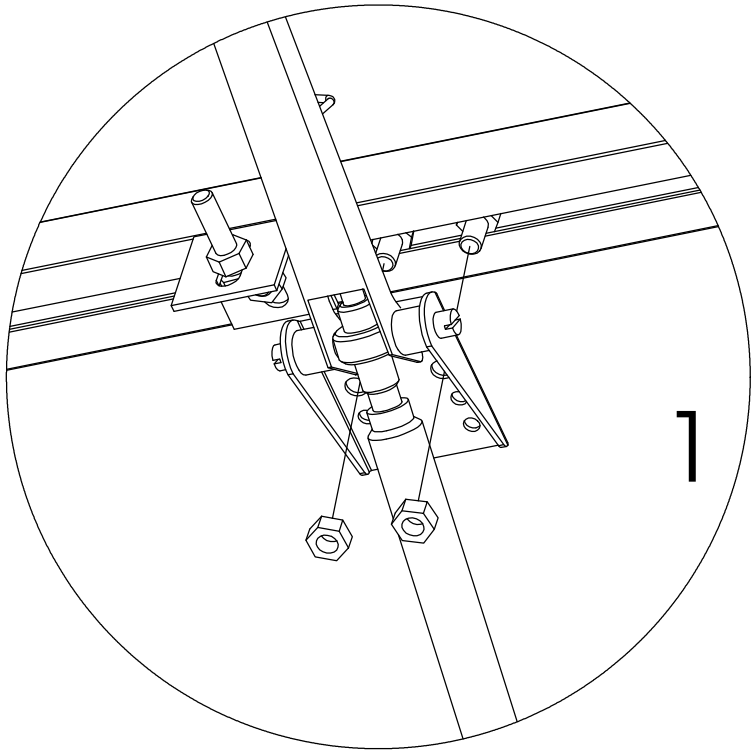


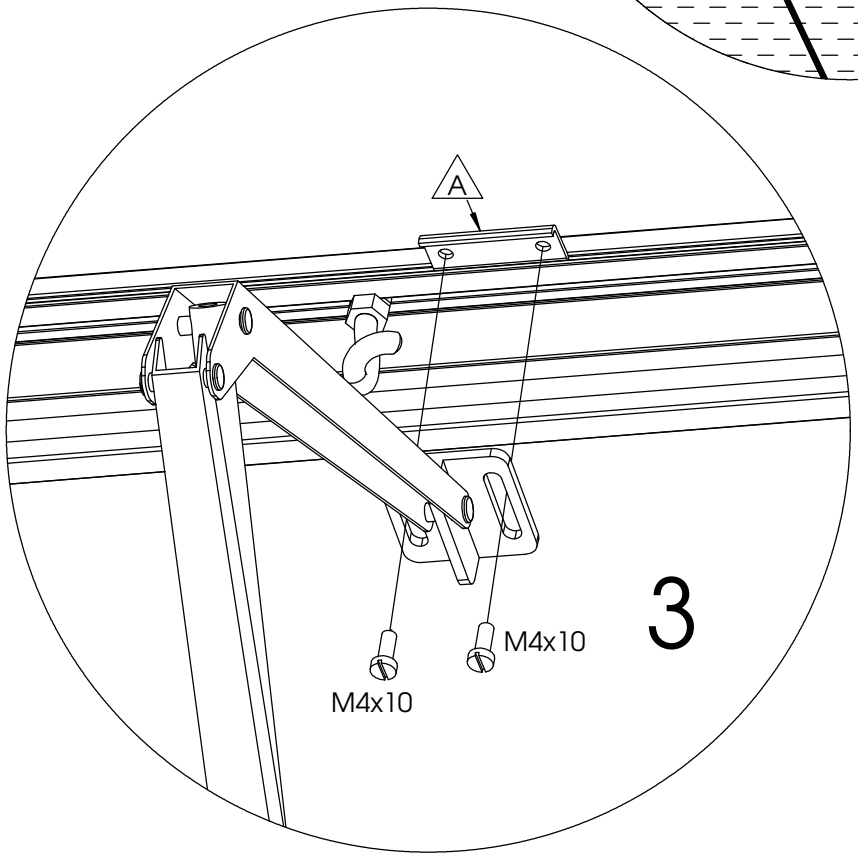


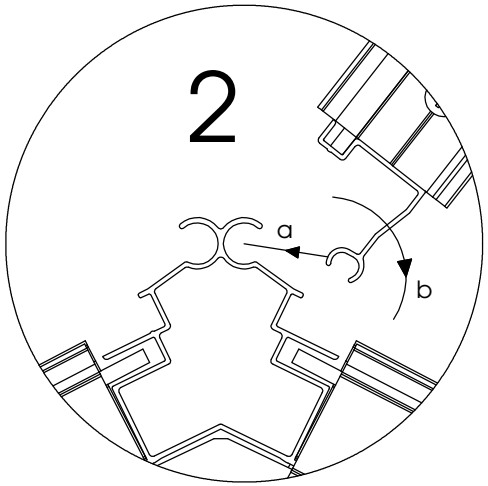


| Nr. | L(mm) | Qty. | Fig. |
|---|---|---|---|
| A | 37 | 1 | |

**RAAMOPENER** **OUVRE-FENÊTRE** **WINDOW OPENER** **FENSTERÖFFNER**

***p. 64 Afdekplaatjes***
Aan elke kant van de nok bevestigt u een nokplaatje met 2 zelf borende vijzen, u gebruikt daarvoor een schroefmachine. Nu monteert u voor de 4 openingen van de funderingen een funderingsplaatje, terug met zelfborende vijzen en u gebruikt daarvoor terug een schroefmachine.

***p. 64 Plaquettes de finitions***
De chaque côté de la faîte, fixez une plaque faîtière avec deux vis autoperceuses, vous utiliser pour cela une tarière. Montez maintenant pour les 4 ouvertures des embases une plaque de recouvrement,
à nouveau avec des vis autoperceuses et utilisez pour cela une tarière.

***p. 64 Cover plates***
On each side of the ridge you put a small ridge plate with two self-drilling screws using a screw device.
Now mount a foundation plate in front of the four holes of the foundations.
Use again self-drilling screws and a screw device.
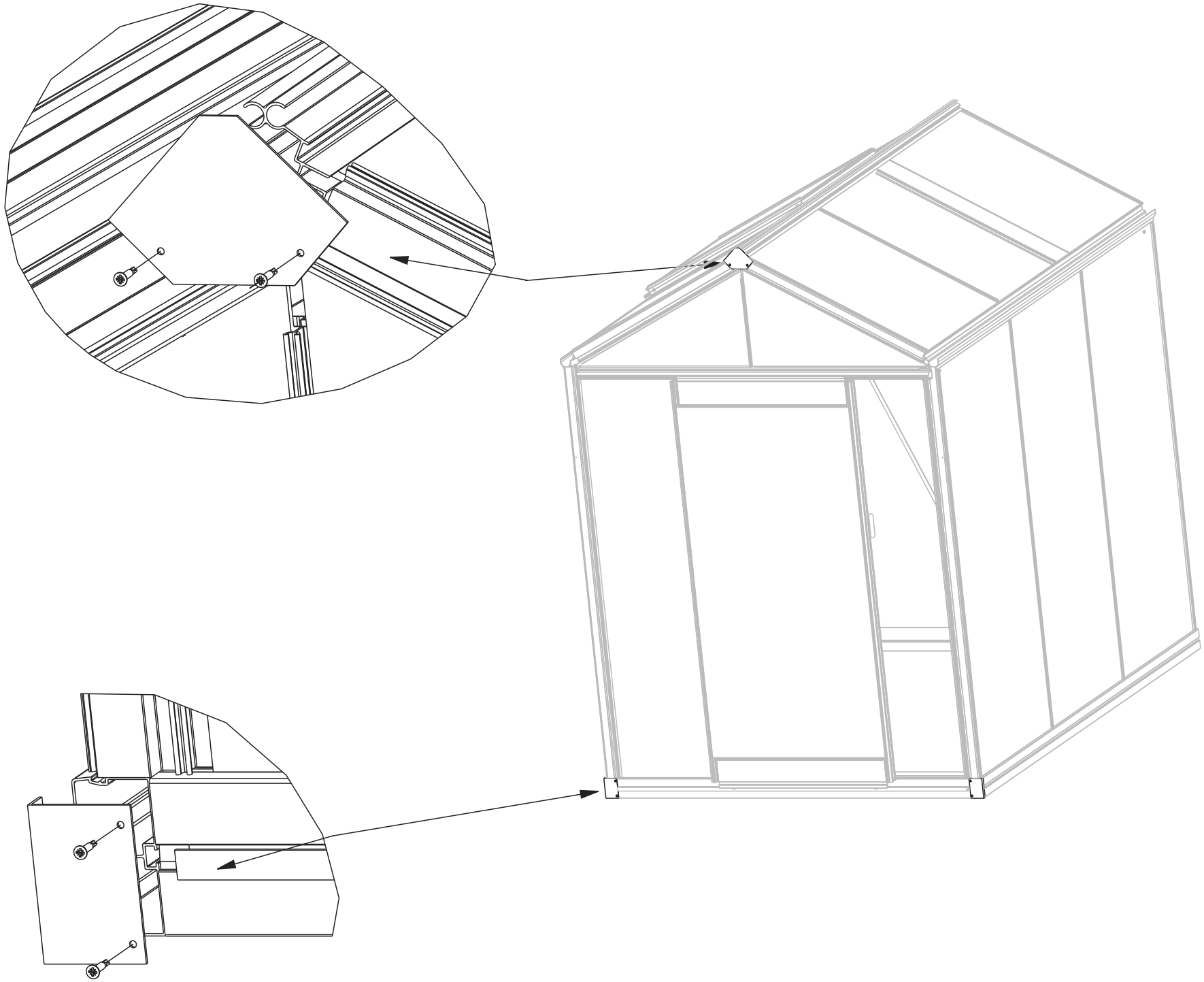
***p. 64 Abdeckplatte***
Bestätigen Sie auf jeder Seite des Firstes eine Firstplatte mit zwei selbstbohrenden Schrauben.
Benützen Sie dafür einen Schraubendreher.  Montieren Sie nun eine Fundamentplatte über die vier Fundamentöffnungen
Verwenden Sie wieder selbstbohrenden Schrauben und einen Schraubendreher.